ภาคผนวก 1

1.1 ใบอนุญาตก่อสร้าง (อ.1)

1.2 หนังสือรับรองการก่อสร้าง (อ.5)

1.3 ผลวิเคราะห์ทางห้องปฏิบัติการ

1.4 หนังสือรับรองห้องปฏิบัติการเอกชน

1.5 เอกสารสอบเทียบเครื่องมือตรวจวัด

1.6 หนังสือจดทะเบียนอาคารชุด (อ.ช. 10)

1.7 เอกสารจดทะเบียนผู้จัดการนิติบุคคลอาคารชุด (อ.ช.12)

1.8 หนังสือจดทะเบียนนิติบุคคลอาคารชุด (อ.ช.13)

ภาคผนวก 1

1.1 ใบอนุญาตก่อสร้าง (อ.1)

ต้นฉบับ

อ.๑

อาคารชุด

อาคารประเภทควบคุมการใช้

ห้ามเปลี่ยนแปลงการใช้

๓๑๙๕/๒๕๖๓

ใบอนุญาตก่อสร้างอาคาร ดัดแปลงอาคาร หรือรื้อถอนอาคาร

เลขที่ ๖๙/๒๕๖๓

อนุญาตให้ บริษัท วีไอพี คอนโดมิเนียม จำกัด โดยนายวีระกิตติ์ เอกอัครวิจิตร เจ้าของอาคาร อยู่บ้านเลขที่ ๒๔๙/๔๓ ถนน บางบอน ๑ หมู่ที่ - ตำบล/แขวง คลองบางพราน อำเภอ/เขต บางบอน จังหวัด กรุงเทพมหานคร

ข้อ ๑ ทำการ ก่อสร้างอาคาร ที่บ้านเลขที่ - ตรอก / ซอย เทอดไทย ๓๓ ถนน เทอดไทย หมู่ที่ - ตำบล / แขวง ตลาดพลู อำเภอ / เขต ธนบุรี จังหวัด กรุงเทพมหานคร ในที่ดินโฉนดที่ดิน เลขที่ / น.ส.๓ เลขที่ / ส.ค.๑ เลขที่ ๕๗๘๔ เลขที่ดิน ๓๔๗ เป็นที่ดินของ บริษัท วีไอพี คอนโดมิเนียม จำกัด

ข้อ ๒ เป็นอาคาร

(๑) ชนิด ค.ส.ล ๘ ชั้น จำนวน ๑ หลัง เพื่อใช้เป็น อาคารชุดพักอาศัย
พื้นที่ / ความยาว ๘,๑๕๘ ตร.ม. ที่จอดรถ ที่กลับรถ และทางเข้าออกของรถ จำนวน ๖๘ คัน
พื้นที่ / ความยาว ๑,๗๒๙ ตารางเมตร

(๒) ชนิด รั้ว ค.ส.ล. จำนวน ๑ แห่ง เพื่อใช้เป็น กั้นแนวเขตที่ดิน
พื้นที่ / ความยาว ๑๐๕ ม. ที่จอดรถ ที่กลับรถ และทางเข้าออกของรถ จำนวน - คัน
พื้นที่ / ความยาว - ตารางเมตร

(๓) ชนิด พื้นที่จอดรถ-ทางเดินรถ(ภายนอกอาคาร) จำนวน ๑ แห่ง เพื่อใช้เป็น พื้นที่จอดรถ-ทางเดินรถ
พื้นที่ / ความยาว ๖๑๘ ตร.ม. ที่จอดรถ ที่กลับรถ และทางเข้าออกของรถ จำนวน - คัน
พื้นที่ / ความยาว - ตารางเมตร

(๔) ชนิด ท่อระบายน้ำ จำนวน ๑ แห่ง เพื่อใช้เป็น ระบายน้ำ
พื้นที่ / ความยาว ๒๕๖ ม. ที่จอดรถ ที่กลับรถ และทางเข้าออกของรถ จำนวน - คัน
พื้นที่ / ความยาว - ตารางเมตร

ตามแผนผังบริเวณ แบบแปลน รายการประกอบแบบแปลน และรายการคำนวณ เลขที่ ๒๒/๒๕๖๓ ลว. ๑๒ มี.ค. ๖๓ ที่แนบท้ายใบอนุญาตนี้

ข้อ ๓ โดยมี นายจตุรงค์ จิตต์ประเสริฐ สย.๙๑๓๖ ผู้ควบคุมงาน
นายธัชศักดิ์ ทองคำ ส-สถ ๓๖๓๓ ผู้ควบคุมงาน

ข้อ ๔ ผู้ได้รับอนุญาตต้องปฏิบัติตามเงื่อนไขดังต่อไปนี้

(๑) ผู้ได้รับใบอนุญาตต้องปฏิบัติตามหลักเกณฑ์ วิธีการ และเงื่อนไขตามที่กำหนดในกฎกระทรวงและหรือข้อบัญญัติท้องถิ่น ซึ่งออกตามความในมาตรา ๘ (๑๑) มาตรา ๙ หรือมาตรา ๑๐ แห่งพระราชบัญญัติควบคุมอาคาร พ.ศ. ๒๕๒๒

ค่าใบอนุญาต ๒๐ บาท ค่าตรวจแบบ ๔๐,๒๑๘ บาท
รวม ๔๐,๒๓๘ บาท (สี่หมื่นสองร้อยสามสิบแปดบาทถ้วน)

(๒) ต้องปฏิบัติตามเงื่อนไขแนบท้ายใบอนุญาตนี้

ใบอนุญาตฉบับนี้ให้ใช้ได้จนถึงวันที่ ๒๔ เม.ย. ๒๕๖๔

ออกให้ ณ วันที่ ๒๔ เม.ย. [illegible]

(ลายมือชื่อ) ....
([illegible] เชื้อ[illegible])
ตำแหน่ง ผู้ช่วยผู้อำนวยการเขตธนบุรี
รักษาราชการแทนผู้อำนวยการเขตธนบุรี
เจ้าพนักงานท้องถิ่นผู้ได้รับมอบอำนาจจากผู้ว่าราชการกรุงเทพมหานคร

ต้นฉบับ

<u>การต่ออายุใบอนุญาต</u>

การต่ออายุใบอนุญาตครั้งที่
ให้ต่ออายุใบอนุญาตฉบับนี้จนถึงวันที่ ....
โดยมีเงื่อนไข ....
....
(ลายมือชื่อ)..
(..)
ตำแหน่ง..
เจ้าพนักงานท้องถิ่นผู้อนุญาต
.... / .... /.........

การต่ออายุใบอนุญาตครั้งที่
ให้ต่ออายุใบอนุญาตฉบับนี้จนถึงวันที่ ....
โดยมีเงื่อนไข ....
....
(ลายมือชื่อ)..
(..)
ตำแหน่ง..
เจ้าพนักงานท้องถิ่นผู้อนุญาต
.... / .... /.........

การต่ออายุใบอนุญาตครั้งที่
ให้ต่ออายุใบอนุญาตฉบับนี้จนถึงวันที่ ....
โดยมีเงื่อนไข ....
....
(ลายมือชื่อ)..
(..)
ตำแหน่ง..
เจ้าพนักงานท้องถิ่นผู้อนุญาต
.... / .... /.........

ต้นฉบับ

เงื่อนไข

๑. ปฏิบัติงานตามวิธีการและเงื่อนไขในการก่อสร้าง ตามกฎกระทรวงฉบับที่ ๔ (พ.ศ. ๒๕๒๖) และกฎกระทรวงฉบับที่ ๑๘ (พ.ศ. ๒๕๓๐) และฉบับที่ ๕๕ (พ.ศ. ๒๕๔๓) และข้อบัญญัติกรุงเทพมหานคร เรื่อง ควบคุมอาคาร พ.ศ. ๒๕๔๔ หมวด ๑๑

๒. จะต้องใช้ผ้าใบหรือวัสดุอื่นที่เทียบเท่าหรือดีกว่า เพื่อป้องกันวัสดุก่อสร้างร่วงหล่น และฝุ่นละอองฟุ้งกระจาย อันเนื่องมากจากการก่อสร้าง ดัดแปลง รื้อถอน หรือเคลื่อนย้ายอาคารกั้นตัวอาคารสูงตลอดตั้งระดับดิน โดยยึดติดกับนั่งร้านรอบนอกอาคารให้มีความสูงกว่าความสูงของอาคารขณะก่อสร้างไม่น้อยกว่า ๒.๐๐ เมตร ตลอดแนวอาคารด้านที่มีระยะราบวัดจากแนวอาคารด้านนอกถึงที่สาธารณะหรือที่ดินต่างเจ้าของหรือผู้ครอบครองน้อยกว่าความสูงของอาคารที่ได้รับอนุญาตและจะต้องรักษาให้อยู่ในสภาพดีตลอดเวลาการก่อสร้าง

๓. จะต้องจัดให้มีปล่องชั่วคราวสำหรับทิ้งของ และต้องจัดให้มีมาตรการป้องกันฝุ่นละอองมลพิษ และเสียงดังอันเกิดจากการก่อสร้าง รวมทั้งวัสดุและอุปกรณ์ที่ใช้ในการก่อสร้างร่วงหล่นอันเป็นเหตุให้เกิดความเดือดร้อน รำคาญ และเป็นภยันตรายแก่สุขภาพ ชีวิต ร่างกาย และทรัพย์สินของประชาชนที่อยู่ในบริเวณใกล้เคียง

๔. ห้ามนำเศษวัสดุ หรือมูลฝอยที่เกิดจากการก่อสร้างหรือรื้อถอนอาคารกองไว้หรือทิ้งลงในที่สาธารณะโดยเด็ดขาด หากมีการฝ่าฝืนจะถูกดำเนินคดีตามกฎหมาย

๕. ต้องรื้อถอนอาคารเดิมออกทันทีที่ได้รับอนุญาต มิฉะนั้น จะถือว่าปลูกสร้างอาคารผิดแบบแปลนแผนผังที่ได้รับอนุญาต

๖. การใช้ประโยชน์ในที่ดิน ซึ่งตกอยู่ภายใต้การจำยอมตามที่ขออนุญาตนั้น ผู้ขออนุญาตจะก่อสร้างได้แค่ไหนเพียงใดเป็นปัญหาทางแพ่งที่ผู้ขออนุญาตต้องพิจารณาและรับผิดชอบต่อผู้มีประโยชน์เกี่ยวข้องเอง

๗. ห้ามมิให้เจ้าของหรือผู้ครอบครองอาคารใช้หรือยินยอมให้บุคคลใดใช้อาคารนั้นเพื่อกิจการอื่นนอกจากที่ระบุไว้ในใบอนุญาต

๘. ผู้ได้รับใบอนุญาตต้องปฏิบัติตามมาตรการป้องกันแก้ไขผลกระทบสิ่งแวดล้อมและมาตรการติดตามตรวจสอบผลกระทบสิ่งแวดล้อมที่เสนอไว้ในรายงานการวิเคราะห์ผลกระทบสิ่งแวดล้อมอย่างเคร่งครัด ตามที่สำนักงานนโยบายและแผนทรัพยากรธรรมชาติและสิ่งแวดล้อมรับทราบ มติคณะกรรมการผู้ชำนาญการฯ มีมติให้ความเห็นชอบ ตามหนังสือสำนักงานนโยบายและแผนทรัพยากรธรรมชาติและสิ่งแวดล้อม ที่ ทส ๑๐๑๐.๕/๓๗๑๔ ลงวันที่ ๑๙ มีนาคม ๒๕๖๓ ถึงผู้ว่าราชการกรุงเทพมหานคร

คำเตือน

๑. ถ้าผู้ได้รับใบอนุญาตจะบอกเลิกตัวผู้ควบคุมงานที่ระบุชื่อไว้ในใบอนุญาต หรือผู้ควบคุมงานจะบอกเลิกการเป็นผู้ควบคุมงาน ให้มีหนังสือแจ้งให้เจ้าพนักงานท้องถิ่นทราบ ทั้งนี้ ไม่เป็นการกระทบสิทธิและหน้าที่ทางแพ่ง ระหว่างผู้ได้รับใบอนุญาตกับผู้ควบคุมงานนั้น ในการบอกเลิกตัวผู้ควบคุมงานนี้ ผู้ได้รับใบอนุญาตต้องระงับการดำเนินการตามที่ได้รับอนุญาตไว้ก่อนจนกว่าจะมีผู้ควบคุมงานคนใหม่ และมีหนังสือแจ้ง พร้อมกับส่งมอบหนังสือแสดงความยินยอมของผู้ควบคุมงานคนใหม่ให้แก่เจ้าพนักงานท้องถิ่นแล้ว

๒. ผู้ได้รับใบอนุญาตที่ต้องจัดให้มีพื้นที่หรือสิ่งที่สร้างขึ้น เพื่อใช้เป็นที่จอดรถ ที่กลับรถ และทางเข้าออกของรถตามที่กำหนดไว้ในใบอนุญาตฉบับนี้ ต้องแสดงที่จอดรถ ที่กลับรถ และทางเข้าออกของรถไว้ให้ปรากฏตามแผนผัง บริเวณที่ได้รับใบอนุญาต การดัดแปลงหรือใช้ที่จอดรถ ที่กลับรถ และทางเข้าออกของรถ เพื่อการอื่นนั้นต้องได้รับใบอนุญาตจากเจ้าพนักงานท้องถิ่น

๓. ผู้ได้รับใบอนุญาตก่อสร้าง ดัดแปลง หรือเคลื่อนย้ายอาคารประเภทควบคุมการใช้เมื่อได้ทำการตามที่ได้รับใบอนุญาตเสร็จแล้ว ต้องได้รับใบรับรองจากเจ้าพนักงานท้องถิ่นตามมาตรา ๓๒ ก่อนจึงจะใช้อาคารนั้นได้

๔. ใบอนุญาตฉบับนี้ให้ใช้ตามระยะเวลาที่กำหนดในใบอนุญาต ถ้าประสงค์จะขอต่ออายุใบอนุญาตจะต้องยื่นคำขอก่อนใบอนุญาตสิ้นอายุ

ภาคผนวก 1

1.2 หนังสือรับรองการก่อสร้าง (อ.5)

ใบอนุญาตเลขที่ ต.๔/๒๕๖๔
ลงวันที่ ๑๒ พฤษภาคม ๒๕๖๔
หมดอายุวันที่ ๑๒ พฤษภาคม ๒๕๖๕

ต้นฉบับ
แบบ อ. ๕

ใบรับรองการก่อสร้างอาคาร ดัดแปลงอาคาร หรือเคลื่อนย้ายอาคาร

เลขที่ ร.๔/๒๕๖๔

ใบรับรองฉบับนี้แสดงว่า บริษัท วีไอพี คอนโดมิเนียม จำกัด โดยนายวีระกิตติ์ เอกอัครวิจิตร เจ้าของอาคาร/ผู้ครอบครองอาคาร อยู่บ้านเลขที่ ๒๔๙/๔๓ ตรอก/ซอย - ถนน บางบอน ๑ หมู่ที่ - ตำบล/แขวง คลองบางพราน อำเภอ/เขต บางบอน จังหวัด กรุงเทพมหานคร ได้ทำการ ก่อสร้างอาคาร เป็นไปโดยถูกต้องตามที่ได้รับอนุญาตในใบอนุญาตเลขที่ ต.๔/๒๕๖๔ ลงวันที่ ๑๒ เดือน พฤษภาคม พ.ศ. ๒๕๖๔ ซึ่งอาคารดังกล่าวเป็นอาคารประเภทควบคุมการใช้ เจ้าพนักงานท้องถิ่นจึงออกใบรับรองให้ดังต่อไปนี้

ข้อ ๑ เป็นอาคาร

(๑) ชนิด ค.ส.ล. ๘ ชั้น จำนวน ๑ หลัง เพื่อใช้เป็น อาคารชุดพักอาศัย
พื้นที่ / ความยาว ๘,๑๕๘ ตารางเมตร โดยมีที่จอดรถ ที่กลับรถ และทางเข้าออกของรถ จำนวน ๖๘ คัน
พื้นที่ / ความยาว ๑,๗๒๙ ตารางเมตร

(๒) ชนิด รั้ว ค.ส.ล. จำนวน ๑ แห่ง เพื่อใช้เป็น กั้นแนวเขตที่ดิน
พื้นที่ / ความยาว ๑๐๕ เมตร โดยมีที่จอดรถ ที่กลับรถ และทางเข้าออกของรถ จำนวน........คัน
พื้นที่ / ความยาว - ตารางเมตร

(๓) ชนิด พื้นที่จอดรถ-ทางเดินรถ(ภายนอกอาคาร) จำนวน ๑ แห่ง เพื่อใช้เป็น พื้นที่จอดรถ-ทางเดินรถ
พื้นที่ / ความยาว ๖๑๘ ตารางเมตร โดยมีที่จอดรถ ที่กลับรถ และทางเข้าออกของรถ จำนวน - คัน
พื้นที่ / ความยาว - ตารางเมตร

(๔) ชนิด ท่อระบายน้ำ จำนวน ๑ แห่ง เพื่อใช้เป็น ระบายน้ำ
พื้นที่ / ความยาว ๒๕๖ เมตร โดยมีที่จอดรถ ที่กลับรถ และทางเข้าออกของรถ จำนวน - คัน
พื้นที่ / ความยาว - ตารางเมตร

ที่บ้านเลขที่ - ตรอก/ซอย เทอดไทย ๓๓ ถนน เทอดไทย หมู่ที่ - ตำบล/แขวง ตลาดพลู อำเภอ/เขต ธนบุรี จังหวัด กรุงเทพมหานคร โดยบริษัท วีไอพี คอนโดมิเนียม จำกัด เป็นเจ้าของอาคาร/ผู้ครอบครองอาคารอยู่ในที่ดินโฉนดที่ดิน เลขที่/น.ส.๓ เลขที่/ส.ค.๑ เลขที่ ๕๗๘๔ เลขที่ดิน ๓๔๗ เป็นที่ดินของ บริษัท วีไอพี คอนโดมิเนียม จำกัด

ข้อ ๒ ผู้ได้รับใบรับรองต้องปฏิบัติตามเงื่อนไข ดังต่อไปนี้

(๑) ผู้ได้รับใบรับรองต้องปฏิบัติตามหลักเกณฑ์ วิธีการ และ เงื่อนไขตามที่กำหนดในกฎกระทรวง ซึ่งออกตามความในมาตรา ๘ (๑๑) แห่งพระราชบัญญัติควบคุมอาคาร พ.ศ. ๒๕๒๒ หรือข้อบัญญัติท้องถิ่นซึ่งออกตามความในมาตรา ๕ หรือมาตรา ๑๐ แห่งพระราชบัญญัติควบคุมอาคาร พ.ศ.๒๕๒๒

(๒) ค่าธรรมเนียมใบรับรองการก่อสร้างอาคาร/ดัดแปลงอาคาร ฉบับละ ๑๐๐ บาท

ออกให้ ณ วันที่ ๒๗ ก.ย. ๒๕๖๔

(ลายมือชื่อ)........................
(นายพรงศ์ กัลยา ณ สุนทร)
ผู้อำนวยการเขตธนบุรี
ตำแหน่ง ปฏิบัติราชการแทนผู้ว่าราชการกรุงเทพมหานคร
เจ้าพนักงานท้องถิ่นผู้รับรอง

<u>คำเตือน</u>

ข้อ 1 ห้ามเจ้าของ หรือผู้ครอบครองอาคารใช้หรือยินยอมให้บุคคลใดใช้อาคารเพื่อกิจการอื่นนอกจากที่ระบุไว้ในใบรับรองฉบับนี้

ข้อ 2 ห้ามเจ้าของ หรือผู้ครอบครองอาคาร เปลี่ยนการใช้อาคารประเภทควบคุมการใช้สำหรับกิจการหนึ่งไปใช้เป็นอาคารประเภทควบคุมการใช้สำหรับอีกกิจการหนึ่ง เว้นแต่จะได้รับใบอนุญาตจากเจ้าพนักงานท้องถิ่น

ข้อ 3 ห้ามเจ้าของ หรือผู้ครอบครองอาคารที่ต้องมีพื้นที่หรือสิ่งที่สร้างขึ้นเพื่อใช้เป็นที่จอดรถ ที่กลับรถ และทางเข้าออกของรถตามที่กำหนดในกฎกระทรวง ดัดแปลง หรือใช้ที่จอดรถ ที่กลับรถ และทางเข้าออกของรถนั้นเพื่อการอื่นไม่ว่าทั้งหมดหรือบางส่วน เว้นแต่จะได้รับใบอนุญาตจากเจ้าพนักงานท้องถิ่น

ข้อ 4 ผู้ได้รับใบรับรองต้องแสดงใบรับรองฉบับนี้ไว้ในที่เปิดเผยและเห็นได้ง่าย ณ อาคารนั้น

ภาคผนวก 1

1.3 ผลวิเคราะห์ทางห้องปฏิบัติการ

บริษัท เทสท์ เทค จำกัด TEST TECH CO., LTD.
30, 32 ซอยพระรามที่ 2 ซอย 63 ถนนพระรามที่ 2 แขวงแสมดำ เขตบางขุนเทียน กรุงเทพฯ 10150
30, 32 RAMA II Soi 63, Rama II Rd., Samaedam, Bangkhunthian, Bangkok 10150
Tel. 0 – 2893-4211-17 Fax : 0 – 2893-4218

SRR NO. 67DV0503

Messrs : นิติบุคคลอาคารชุด เดอะแมทท์ 2 (สาทร – ท่าพระ)

Address : 9 ซอยตรอกวันบางสะแกนอก เขตตลาดพลู เขตธนบุรี กรุงเทพฯ 10600

Factory Site : อาคารชุด โครงการ The matt 2 **Date :** 9 กุมภาพันธ์ 2567

Recommendation For : คุณภาพน้ำ

Report Reference : R02986-87/67, R02821/67, R02820/67

RECOMMENDATION

1. **น้ำก่อนการบำบัด** : คุณภาพน้ำมีค่าตามความสกปรกในรูป BOD, ตะกอนแขวนลอย (TSS), สารละลาย (TDS) น้ำมัน/ไขมัน (Grease&Oil), ซัลไฟด์ (H_2S) และตะกอนหนักเป็นปกติ ปริมาณไนโตรเจน (TKN) และโคลิฟอร์มค่อนข้างสูง 350,000 MPN/100 ml.

2. **น้ำหลังการบำบัด** : คุณภาพน้ำมีค่าผ่านตามมาตรฐานอาคารประเภท ข.
   ปริมาณสารละลายในน้ำประปา 168 mg/L
   ปริมาณสารละลายในน้ำทิ้งจึงเท่ากับ 692 – 168 = 524 mg/L
   เกินมาตรฐานเล็กน้อย
   โคลิฟอร์มแบคทีเรียมีค่า 2,400 MPN/100 ml.

3. **น้ำทิ้งก่อนระบาย ออกนอกโครงการ** : คุณภาพน้ำมีค่าผ่านตามมาตรฐานอาคารประเภท ข.
   ปริมาณสารละลายในน้ำทิ้งเท่ากับ 536 – 168 = 368 mg/L
   โคลิฟอร์มแบคทีเรียมีค่า 17,000 MPN/100 ml.

4. **น้ำสระว่ายน้ำ** : คุณภาพน้ำตรวจไม่พบแบคทีเรีย

<u>ข้อแนะนำ</u>

คุณภาพน้ำทิ้งมีค่าผ่านตามมาตรฐาน น้ำหลังบำบัด มีค่าสารละลายเกินมาตรฐานเล็กน้อย อาจเกิดจากน้ำทิ้งจากเครื่องซักผ้า และน้ำทิ้งก่อนระบายออกนอกโครงการมีค่าโคลิฟอร์มแบคทีเรียสูง

บริษัท เทสท์ เทค จำกัด TEST TECH CO.,LTD
30, 32 ซอยพระรามที่ 2 ซอย 63 ถนนพระรามที่ 2 แขวงแสมดำ เขตบางขุนเทียน กรุงเทพฯ 10150
30, 32 Rama II Soi 63 Rama II Rd., Samaedam, Bangkhunthian, Bangkok 10150
Tel. 0-2893-4211-17 Fax: 0-2893-4218

ilac-MRA | LABORATORY ACCREDITATION BLA-DSS | TESTING NO.0001 | TEST TECH

Analysis/Test Report

Customer Name : นิติบุคคลอาคารชุด เดอะแมทท์ 2 (สาทร-ท่าพระ)

Address : 9 ซอยตรอกวันบางสะแกนอก แขวงตลาดพลู เขตธนบุรี กรุงเทพมหานคร 10600

Sampling Site : อาคารชุด โครงการ The matt 2 | **Sample Type** : น้ำเสีย

Sampling by : บริษัท เทสท์ เทค จำกัด | **Sampling Method** : Grab

Sampling Date : 29/01/2567 | **Sampling Time** : 10:10 น.

Received Date : 29/01/2567 | **Analytical Date** : 29/01 - 05/02/2567

Report Date : 07/02/2567 | **Report No.** : R02986/67

Parameters	Unit	Method	TW02283 /67	TW02284 /67	มาตรฐาน [a]
			น้ำก่อนการบำบัด	น้ำหลังการบำบัด	(อาคารประเภท ข)
pH	-	SM 2023 (4500-H^+ B)	7.7	6.6	5.0 - 9.0
BOD	mg/L	SM 2023 (5210 B, 4500-O G)	55	5.8 *	≤ 30
Total Suspended Solids	mg/L	SM 2023 (2540 D)	36	4 *	≤ 40
Total Dissolved Solids	mg/L	Based on SM 2023 (2540 C)	476	692	500[xx]
Oil & Grease	mg/L	SM 2023 (5520 D)	4.3	< 3.0	≤ 20
Total Kjeldahl Nitrogen	mg/L as N	SM 2023 (4500 N_{org} B)	68.6	11.9	≤ 35
* Sulfide	mg/L as H_2S	Iodometric	0.60	< 0.30	≤ 1.0
* Settleable Solids	mL/L	Volumetric Test	< 0.5	< 0.5	≤ 0.5
* Total Coliform Bacteria	MPN/100 mL	SM 2023 (9221 B)	3.5×10^5	2.4×10^3	-
Sample Condition		**Observation**	เหลืองจางขุ่น	เหลืองจางใส	

Remark : 1. SM 2023 : Standard Methods for the Examination of Water and Wastewater, APHA, AWWA & WEF, 24th ed., 2023
2. Test marked " * " on this report are not included in scope of Accreditation
3. a : อ้างอิงตามประกาศกระทรวงทรัพยากรธรรมชาติและสิ่งแวดล้อม เรื่อง กำหนดมาตรฐานควบคุมการระบายน้ำทิ้งจากอาคารบางประเภทและบางขนาด ตีพิมพ์ในราชกิจจานุเบกษา เล่มที่ 122 ตอนที่ 125 ง ลงวันที่ 29 ธันวาคม พ.ศ. 2548,
xx เป็นค่าที่เพิ่มจากปริมาณสารละลายในน้ำใช้ตามปกติ
4. TW02284 /67 ตัวอย่างมีการเติมสารเพื่อยับยั้งกระบวนการเกิด Nitrification ก่อนนำมาทดสอบ BOD วิธีวิเคราะห์อ้างอิงตาม Standard Methods APHA, AWWA, WEF 24th Edition 2023 : 5210 B ข้อ 5e-1.

K. Nattakarn
Miss NATTAKARN KWANSRI
Analyst
07/02/2567

บริษัท เทสท์เทค จำกัด TEST TECH CO., LTD.
Miss ORASA YUBUA
Technical Manager
07/02/2567

Reported results refer to the sample as received only.

Test report shall not be reproduced except in full, without written approved of the laboratory.

The laboratory has been accepted as an accredited laboratory complying with the ISO/IEC 17025

บริษัท เทสท์ เทค จำกัด TEST TECH CO.,LTD
30, 32 ซอยพระรามที่ 2 ซอย 63 ถนนพระรามที่ 2 แขวงแสมดำ เขตบางขุนเทียน กรุงเทพฯ 10150
30, 32 Rama II Soi 63 Rama II Rd., Samaedam, Bangkhunthian, Bangkok 10150
Tel. 0-2893-4211-17 Fax: 0-2893-4218

TESTING NO.0001

Analysis/Test Report

Customer Name : นิติบุคคลอาคารชุด เดอะแมทท์ 2 (สาทร-ท่าพระ)

Address : 9 ซอยตรอกวัดบางสะแกนอก แขวงตลาดพลู เขตธนบุรี กรุงเทพมหานคร 10600

Sampling Site : อาคารชุด โครงการ The matt 2 **Sample Type** : น้ำเสีย

Sampling by : บริษัท เทสท์ เทค จำกัด **Sampling Method** : Grab

Sampling Date : 29/01/2567 **Sampling Time** : 10:10 น.

Received Date : 29/01/2567 **Analytical Date** : 29/01 - 05/02/2567

Report Date : 07/02/2567 **Report No.** : R02987/67

Parameters	Unit	Method	TW02285 /67 น้ำทิ้งก่อนระบายออกนอกโครงการ	มาตรฐาน[a] (อาคารประเภท ข)
pH	-	SM 2023 (4500-H^+ B)	7.4	5.0 - 9.0
*BOD	mg/L	SM 2023 (5210 B, 4500-O G)	4.2	≤ 30
*Total Suspended Solids	mg/L	SM 2023 (2540 D)	4	≤ 40
Total Dissolved Solids	mg/L	Based on SM 2023 (2540 C)	536	500[xx]
Oil & Grease	mg/L	SM 2023 (5520 D)	< 3.0	≤ 20
Total Kjeldahl Nitrogen	mg/L as N	SM 2023 (4500 N_{org} B)	9.8	≤ 35
*Sulfide	mg/L as H_2S	Iodometric	< 0.30	≤ 1.0
*Settleable Solids	mL/L	Volumetric Test	< 0.5	≤ 0.5
*Total Coliform Bacteria	MPN/100 mL	SM 2023 (9221 B)	1.7×10^5	-
Sample Condition		**Observation**	เหลืองจางใส	

Remark : 1. SM 2023 : Standard Methods for the Examination of Water and Wastewater, APHA, AWWA & WEF, 24th ed., 2023

2. Test marked " * " on this report are not included in scope of Accreditation

3. a : อ้างอิงตามประกาศกระทรวงทรัพยากรธรรมชาติและสิ่งแวดล้อม เรื่อง กำหนดมาตรฐานควบคุมการระบายน้ำทิ้งจากอาคารบางประเภทและบางขนาด ตีพิมพ์ในราชกิจจานุเบกษา เล่มที่ 122 ตอนที่ 125 ง ลงวันที่ 29 ธันวาคม พ.ศ. 2548,
xx เป็นค่าที่เพิ่มจากปริมาณสารละลายในน้ำใช้ตามปกติ

4. TW02285 /67 ตัวอย่างมีการเติมสารเพื่อยับยั้งกระบวนการเกิด Nitrification ก่อนนำมาทดสอบ BOD วิธีวิเคราะห์อ้างอิงตาม Standard Methods APHA, AWWA, WEF 24th Edition 2023 : 5210 B ข้อ 5e-1.

K. Nattakarn
Miss NATTAKARN KWANSRI
Analyst
07/02/2567

บริษัท เทสท์เทค จำกัด TEST TECH CO., LTD.
Mrs. OBASA YUDUA
Technical Manager
07/02/2567

Reported results refer to the sample as received only.
Test report shall not be reproduced except in full, without written approved of the laboratory.
The laboratory has been accepted as an accredited laboratory complying with the ISO/IEC 17025

บริษัท เทสท์ เทค จำกัด TEST TECH CO.,LTD
30, 32 ซอยพระรามที่ 2 ซอย 63 ถนนพระรามที่ 2 แขวงแสมดำ เขตบางขุนเทียน กรุงเทพฯ 10150
30, 32 Rama II Soi 63 Rama II Rd., Samaedam, Bangkhunthian, Bangkok 10150
Tel. 0-2893-4211-17 Fax: 0-2893-4218

TESTING NO.0001

Analysis/Test Report

Customer Name : นิติบุคคลอาคารชุด เดอะแมทท์ 2 (สาทร-ท่าพระ)

Address : 9 ซอยตรอกวันบางสะแกนอก แขวงตลาดพลู เขตธนบุรี กรุงเทพมหานคร 10600

Sampling Site : อาคารชุด โครงการ The matt 2 — **Sample Type** : น้ำประปา

Sampling by : บริษัท เทสท์ เทค จำกัด — **Sampling Method** : Grab

Sampling Date : 29/01/2567 — **Sampling Time** : 10:10 น.

Received Date : 29/01/2567 — **Analytical Date** : 29/01 - 01/02/2567

Report Date : 03/02/2567 — **Report No.** : R02821/67

Parameters	Unit	Method	TW02282 /67
			น้ำประปา
Total Dissolved Solids	mg/L	Based on SM 2023 (2540 C)	168
Sample Condition		**Observation**	ใส

Remark : 1. SM 2023 : Standard Methods for the Examination of Water and Wastewater, APHA, AWWA & WEF, 24th ed., 2023

J. Sopittha

Miss SOPITTHA JAIDEECHEY

Analyst

03/02/2567

บริษัท เทสท์เทค จำกัด TEST TECH CO., LTD.

Miss ORASA YUBUA

Technical Manager

03/02/2567

Reported results refer to the sample as received only.

Test report shall not be reproduced except in full, without written approved of the laboratory.

The laboratory has been accepted as an accredited laboratory complying with the ISO/IEC 17025

บริษัท เทสท์ เทค จำกัด TEST TECH CO.,LTD
30, 32 ซอยพระรามที่ 2 ซอย 63 ถนนพระรามที่ 2 แขวงแสมดำ เขตบางขุนเทียน กรุงเทพฯ 10150
30, 32 Rama II Soi 63 Rama II Rd., Samaedam, Bangkhunthian, Bangkok 10150
Tel. 0-2893-4211-17 Fax: 0-2893-4218

Accreditation No. 1201/54
TESTING NO.0001

Analysis/Test Report

Customer Name : นิติบุคคลอาคารชุด เดอะแมทท์ 2 (สาทร-ท่าพระ)

Address : 9 ซอยตรอกวันบางสะแกนอก แขวงตลาดพลู เขตธนบุรี กรุงเทพมหานคร 10600

Sampling Site : อาคารชุด โครงการ The matt 2 | **Sample Type** : น้ำสระว่ายน้ำ

Sampling by : บริษัท เทสท์ เทค จำกัด | **Sampling Method** : Grab

Sampling Date : 29/01/2567 | **Sampling Time** : 10:10 น.

Received Date : 29/01/2567 | **Analytical Date** : 29/01 - 02/02/2567

Report Date : 03/02/2567 | **Report No.** : R02820/67

Parameters	Unit	Method	TW02281 /67 น้ำสระว่ายน้ำ	มาตรฐาน[a]
Total Coliform Bacteria[@]	MPN/100 mL	SM 2023 (9221 B)	< 1.8	< 10
E. coli[@]	/100 mL	SM 2023 (9221 F, Detection)	not found	ไม่พบ
Staphylococcus aureus[#]	/100 mL	SM 2023 (9213 B)	not detected	ไม่พบ
Pseudomonas aeruginosa[#]	/100 mL	SM 2023 (9213 E)	not detected	ไม่พบ
Sample Condition		**Observation**	ใส	

Remark :
1. SM 2023 : Standard Methods for the Examination of Water and Wastewater, APHA, AWWA & WEF, 24th ed., 2023
2. Test marked "# " on this report are Accredited International Standard ISO/IEC 17025 by BLA-DSS.
3. Test marked "@ " on this report are Accredited International Standard ISO/IEC 17025 by BLQS-DMSc.
4. a : อ้างอิงตามประกาศคณะกรรมการสาธารณสุข ฉบับที่ 1/2550 เรื่อง "การควบคุมการประกอบกิจการสระว่ายน้ำหรือกิจการอื่นในทำนองเดียวกัน"

R. Dounghatai

Miss DOUNGHATAI RERMWANICH
Analyst
03/02/2567

Miss ORASA YUBUA
Technical Manager
03/02/2567

Reported results refer to the sample as received only.

Test report shall not be reproduced except in full, without written approved of the laboratory.

The laboratory has been accepted as an accredited laboratory complying with the ISO/IEC 17025

บริษัท เทสท์ เทค จำกัด TEST TECH CO., LTD.
30, 32 ซอยพระรามที่ 2 ซอย 63 ถนนพระรามที่ 2 แขวงแสมดำ เขตบางขุนเทียน กรุงเทพฯ 10150
30, 32 RAMA II Soi 63, Rama II Rd., Samaedam, Bangkhunthian, Bangkok 10150
Tel. 0 – 2893-4211-17 Fax : 0 – 2893-4218

SRR NO. 67DV0774

Messrs : นิติบุคคลอาคารชุด เดอะแมทท์ 2 (สาทร – ท่าพระ)

Address : 9 ซอยตรอกวันบางสะแกนอก เขตตลาดพลู เขตธนบุรี กรุงเทพฯ 10600

Factory Site : อาคารชุด โครงการ The matt 2 **Date :** 7 มีนาคม 2567

Recommendation For : คุณภาพน้ำ เดือนกุมภาพันธ์ 2567

Report Reference : R05139-40/67, R04879/67, R04963/67

RECOMMENDATION

1. น้ำก่อนการบำบัด : คุณภาพน้ำมีค่าตามความสกปรกในรูป BOD, ตะกอนแขวนลอย (TSS), สารละลาย (TDS) น้ำมัน/ไขมัน (Grease&Oil), ซัลไฟด์ (H_2S) และตะกอนหนักเป็นปกติ ปริมาณไนโตรเจน (TKN) และโคลิฟอร์มค่อนข้างสูง 7,000,000 MPN/100 ml.

2. น้ำหลังการบำบัด : คุณภาพน้ำมีค่าผ่านตามมาตรฐานอาคารประเภท ข. โคลิฟอร์มแบคทีเรียมีค่า 92,000 MPN/100 ml.

3. น้ำทิ้งก่อนระบาย ออกนอกโครงการ : คุณภาพน้ำมีค่าผ่านตามมาตรฐานอาคารประเภท ข. โคลิฟอร์มแบคทีเรียมีค่า 4,900 MPN/100 ml.

4. น้ำสระว่ายน้ำ : คุณภาพน้ำตรวจไม่พบแบคทีเรีย

ข้อแนะนำ

คุณภาพน้ำทิ้งมีค่าผ่านตามมาตรฐาน

บริษัท เทสท์ เทค จำกัด TEST TECH CO.,LTD
30, 32 ซอยพระรามที่ 2 ซอย 63 ถนนพระรามที่ 2 แขวงแสมดำ เขตบางขุนเทียน กรุงเทพฯ 10150
30, 32 Rama II Soi 63 Rama II Rd., Samaedam, Bangkhunthian, Bangkok 10150
Tel. 0-2893-4211-17 Fax: 0-2893-4218

TESTING NO.0001

Analysis/Test Report

Customer Name : นิติบุคคลอาคารชุด เดอะแมทท์ 2 (สาทร-ท่าพระ)

Address : 9 ซอยตรอกวันบางสะแกนอก แขวงตลาดพลู เขตธนบุรี กรุงเทพมหานคร 10600

Sampling Site	: อาคารชุด โครงการ The matt 2	**Sample Type**	: น้ำเสีย
Sampling by	: บริษัท เทสท์ เทค จำกัด	**Sampling Method**	: Grab
Sampling Date	: 20/02/2567	**Sampling Time**	: 09:00 น.
Received Date	: 20/02/2567	**Analytical Date**	: 20 - 28/02/2567
Report Date	: 29/02/2567	**Report No.**	: R05139/67

Parameters	Unit	Method	TW04315 /67	TW04316 /67	มาตรฐาน[a]
			น้ำก่อนการบำบัด	น้ำหลังการบำบัด	(อาคารประเภท ข)
pH	-	SM 2023 (4500-H^+ B)	7.3	6.8	5.0 - 9.0
BOD	mg/L	SM 2023 (5210 B, 4500-O G)	158	28	≤ 30
Total Suspended Solids	mg/L	SM 2023 (2540 D)	65	12 *	≤ 40
Total Dissolved Solids	mg/L	Based on SM 2023 (2540 C)	456	432	500[xx]
Oil & Grease	mg/L	SM 2023 (5520 D)	27.9	< 3.0	≤ 20
Total Kjeldahl Nitrogen	mg/L as N	SM 2023 (4500 N_{org} B)	76.3	17.5	≤ 35
* Sulfide	mg/L as H_2S	Iodometric	0.38	< 0.30	≤ 1.0
* Settleable Solids	mL/L	Volumetric Test	< 0.5	< 0.5	≤ 0.5
* Total Coliform Bacteria	MPN/100 mL	SM 2023 (9221 B)	7.0×10^6	9.2×10^4	-
Sample Condition		**Observation**	เหลืองจางขุ่น	เหลืองจาง มีตะกอนเล็กน้อย	

Remark : 1. SM 2023 : Standard Methods for the Examination of Water and Wastewater, APHA, AWWA & WEF, 24th ed., 2023

2. Test marked " * " on this report are not included in scope of Accreditation

3. a : อ้างอิงตามประกาศกระทรวงทรัพยากรธรรมชาติและสิ่งแวดล้อม เรื่อง กำหนดมาตรฐานควบคุมการระบายน้ำทิ้งจากอาคารบางประเภทและบางขนาด ตีพิมพ์ในราชกิจจานุเบกษา เล่มที่ 122 ตอนที่ 125 ง ลงวันที่ 29 ธันวาคม พ.ศ. 2548,

xx เป็นค่าที่เพิ่มจากปริมาณสารละลายในน้ำใช้ตามปกติ

S. Chonnikarn

Miss CHONNIKARN SITTIPORM

Analyst

29/02/2567

บริษัท เทสท์เทค จำกัด

Miss ORASA YUBUA

Technical Manager

29/02/2567

Reported results refer to the sample as received only.

Test report shall not be reproduced except in full, without written approved of the laboratory.

The laboratory has been accepted as an accredited laboratory complying with the ISO/IEC 17025

บริษัท เทสท์ เทค จำกัด TEST TECH CO.,LTD
30, 32 ซอยพระรามที่ 2 ซอย 63 ถนนพระรามที่ 2 แขวงแสมดำ เขตบางขุนเทียน กรุงเทพฯ 10150
30, 32 Rama II Soi 63 Rama II Rd., Samaedam, Bangkhunthian, Bangkok 10150
Tel. 0-2893-4211-17 Fax: 0-2893-4218

ilac-MRA LABORATORY ACCREDITATION BLA-DSS TESTING NO.0001 TEST TECH

Analysis/Test Report

Customer Name : นิติบุคคลอาคารชุด เดอะแมทท์ 2 (สาทร-ท่าพระ)

Address : 9 ซอยตรอกวันบางสะแกนอก แขวงตลาดพลู เขตธนบุรี กรุงเทพมหานคร 10600

Sampling Site : อาคารชุด โครงการ The matt 2 — **Sample Type** : น้ำเสีย

Sampling by : บริษัท เทสท์ เทค จำกัด — **Sampling Method** : Grab

Sampling Date : 20/02/2567 — **Sampling Time** : 09:00 น.

Received Date : 20/02/2567 — **Analytical Date** : 20 - 28/02/2567

Report Date : 29/02/2567 — **Report No.** : R05140/67

Parameters	Unit	Method	TW04317 /67 น้ำทิ้งก่อนระบายออกนอกโครงการ	มาตรฐาน[a] (อาคารประเภท ข)
pH	-	SM 2023 (4500-H^+ B)	7.3	5.0 - 9.0
BOD	mg/L	SM 2023 (5210 B, 4500-O G)	19	≤ 30
*Total Suspended Solids	mg/L	SM 2023 (2540 D)	6	≤ 40
Total Dissolved Solids	mg/L	Based on SM 2023 (2540 C)	288	500[xx]
Oil & Grease	mg/L	SM 2023 (5520 D)	< 3.0	≤ 20
Total Kjeldahl Nitrogen	mg/L as N	SM 2023 (4500 N_{org} B)	9.4	≤ 35
*Sulfide	mg/L as H_2S	Iodometric	< 0.30	≤ 1.0
*Settleable Solids	mL/L	Volumetric Test	< 0.5	≤ 0.5
*Total Coliform Bacteria	MPN/100 mL	SM 2023 (9221 B)	4.9×10^3	-
Sample Condition		**Observation**	เหลืองจาง มีตะกอนเล็กน้อย	

Remark : 1. SM 2023 : Standard Methods for the Examination of Water and Wastewater, APHA, AWWA & WEF, 24th ed., 2023

2. Test marked " * " on this report are not included in scope of Accreditation

3. a : อ้างอิงตามประกาศกระทรวงทรัพยากรธรรมชาติและสิ่งแวดล้อม เรื่อง กำหนดมาตรฐานควบคุมการระบายน้ำทิ้งจากอาคารบางประเภทและบางขนาด ตีพิมพ์ในราชกิจจานุเบกษา เล่มที่ 122 ตอนที่ 125 ง ลงวันที่ 29 ธันวาคม พ.ศ. 2548,

xx เป็นค่าที่เพิ่มจากปริมาณสารละลายในน้ำใช้ตามปกติ

S. Chonnikarn
Miss CHONNIKARN SITTIPORM
Analyst
29/02/2567

บริษัท เทสท์เทค จำกัด TEST TECH CO., LTD.
Miss ORASA YUBUA
Technical Manager
29/02/2567

Reported results refer to the sample as received only.

Test report shall not be reproduced except in full, without written approved of the laboratory.

The laboratory has been accepted as an accredited laboratory complying with the ISO/IEC 17025

บริษัท เทสท์ เทค จำกัด TEST TECH CO.,LTD
30, 32 ซอยพระรามที่ 2 ซอย 63 ถนนพระรามที่ 2 แขวงแสมดำ เขตบางขุนเทียน กรุงเทพฯ 10150
30, 32 Rama II Soi 63 Rama II Rd., Samaedam, Bangkhunthian, Bangkok 10150
Tel. 0-2893-4211-17 Fax: 0-2893-4218

TESTING NO.0001

Analysis/Test Report

Customer Name : นิติบุคคลอาคารชุด เดอะแมทท์ 2 (สาทร-ท่าพระ)

Address : 9 ซอยตรอกวันบางสะแกนอก แขวงตลาดพลู เขตธนบุรี กรุงเทพมหานคร 10600

Sampling Site : อาคารชุด โครงการ The matt 2

Sample Type : น้ำประปา

Sampling by : บริษัท เทสท์ เทค จำกัด

Sampling Method : Grab

Sampling Date : 20/02/2567

Sampling Time : 09:00 น.

Received Date : 20/02/2567

Analytical Date : 20 - 23/02/2567

Report Date : 26/02/2567

Report No. : R04879/67

Parameters	Unit	Method	TW04314 /67
			น้ำประปา
Total Dissolved Solids	mg/L	Based on SM 2023 (2540 C)	130
Sample Condition		**Observation**	ใส

Remark : 1. SM 2023 : Standard Methods for the Examination of Water and Wastewater, APHA, AWWA & WEF, 24th ed., 2023

J. Sopittha

Miss SOPITTHA JAIDEECHEY

Analyst

26/02/2567

บริษัท เทสท์เทค จำกัด

Misses ORASA YUBUA

Technical Manager

26/02/2567

Reported results refer to the sample as received only.

Test report shall not be reproduced except in full, without written approved of the laboratory.

The laboratory has been accepted as an accredited laboratory complying with the ISO/IEC 17025

บริษัท เทสท์ เทค จำกัด TEST TECH CO.,LTD
30, 32 ซอยพระรามที่ 2 ซอย 63 ถนนพระรามที่ 2 แขวงแสมดำ เขตบางขุนเทียน กรุงเทพฯ 10150
30, 32 Rama II Soi 63 Rama II Rd., Samaedam, Bangkhunthian, Bangkok 10150
Tel. 0-2893-4211-17 Fax: 0-2893-4218

Accreditation No. 1201/54
TESTING NO.0001

Analysis/Test Report

Customer Name : นิติบุคคลอาคารชุด เดอะแมทท์ 2 (สาทร-ท่าพระ)

Address : 9 ซอยตรอกวันบางสะแกนอก แขวงตลาดพลู เขตธนบุรี กรุงเทพมหานคร 10600

Sampling Site : อาคารชุด โครงการ The matt 2 | **Sample Type** : น้ำสระว่ายน้ำ

Sampling by : บริษัท เทสท์ เทค จำกัด | **Sampling Method** : Grab

Sampling Date : 20/02/2567 | **Sampling Time** : 09:00 น.

Received Date : 20/02/2567 | **Analytical Date** : 20 - 26/02/2567

Report Date : 27/02/2567 | **Report No.** : R04963/67

Parameters	Unit	Method	TW04313 /67 น้ำสระว่ายน้ำ	มาตรฐาน[a]
Total Coliform Bacteria[@]	MPN/100 mL	SM 2023 (9221 B)	< 1.8	< 10
E. coli[@]	/100 mL	SM 2023 (9221 F, Detection)	not found	ไม่พบ
Staphylococcus aureus[#]	/100 mL	SM 2023 (9213 B)	not detected	ไม่พบ
Pseudomonas aeruginosa[#]	/100 mL	SM 2023 (9213 E)	not detected	ไม่พบ
Sample Condition		**Observation**	ใส	

Remark :
1. SM 2023 : Standard Methods for the Examination of Water and Wastewater, APHA, AWWA & WEF, 24th ed., 2023
2. Test marked "# " on this report are Accredited International Standard ISO/IEC 17025 by BLA-DSS.
3. Test marked "@ " on this report are Accredited International Standard ISO/IEC 17025 by BLQS-DMSc.
4. a : อ้างอิงตามประกาศคณะกรรมการสาธารณสุข ฉบับที่ 1/2550 เรื่อง "การควบคุมการประกอบกิจการสระว่ายน้ำหรือกิจการอื่นในทำนองเดียวกัน"

R. Dounghatai

Miss DOUNGHATAI RERMWANICH
Analyst
27/02/2567

Miss ORASA YIBUA
Technical Manager
27/02/2567

Reported results refer to the sample as received only.

Test report shall not be reproduced except in full, without written approved of the laboratory.

The laboratory has been accepted as an accredited laboratory complying with the ISO/IEC 17025

บริษัท เทสท์ เทค จำกัด TEST TECH CO., LTD.
30, 32 ซอยพระรามที่ 2 ซอย 63 ถนนพระรามที่ 2 แขวงแสมดำ เขตบางขุนเทียน กรุงเทพฯ 10150
30, 32 RAMA II Soi 63, Rama II Rd., Samaedam, Bangkhunthian, Bangkok 10150
Tel. 0 – 2893-4211-17 Fax : 0 – 2893-4218

SRR NO. 67DV1162

Messrs : นิติบุคคลอาคารชุด เดอะแมทท์ 2 (สาทร – ท่าพระ)

Address : 9 ซอยตรอกวันบางสะแกนอก เขตตลาดพลู เขตธนบุรี กรุงเทพฯ 10600

Factory Site : อาคารชุด โครงการ The matt 2 **Date :** 8 เมษายน 2567

Recommendation For : คุณภาพน้ำ เดือนมีนาคม 2567

Report Reference : R07698/67, R07699/67, R07601/67, R07628/67

RECOMMENDATION

1. **น้ำก่อนการบำบัด** : คุณภาพน้ำมีค่าตามความสกปรกในรูป BOD, ตะกอนแขวนลอย (TSS), สารละลาย (TDS) น้ำมัน/ไขมัน (Grease&Oil), ซัลไฟด์ (H_2S) และตะกอนหนักเป็นปกติ ปริมาณไนโตรเจน (TKN) และโคลิฟอร์มค่อนข้างสูง 5,400,000 MPN/100 ml.

2. **น้ำหลังการบำบัด** : คุณภาพน้ำมีค่าผ่านตามมาตรฐานอาคารประเภท ข.
   ปริมาณสารละลายในน้ำประปา 156 mg/L
   ปริมาณสารละลายในน้ำทิ้งจึงเท่ากับ 486 – 156 = 330 mg/L ผ่านมาตรฐาน
   โคลิฟอร์มแบคทีเรียมีค่า 92,000 MPN/100 ml.

3. **น้ำทิ้งก่อนระบาย ออกนอกโครงการ** : คุณภาพน้ำมีค่าผ่านตามมาตรฐานอาคารประเภท ข.
   โคลิฟอร์มแบคทีเรียมีค่า 92,000 MPN/100 ml.

4. **น้ำสระว่ายน้ำ** : คุณภาพน้ำตรวจไม่พบแบคทีเรีย

<u>ข้อแนะนำ</u>

คุณภาพน้ำทิ้งมีค่าผ่านตามมาตรฐาน แต่มีค่าโคลิฟอร์มแบคทีเรียสูง

บริษัท เทสท์ เทค จำกัด TEST TECH CO.,LTD
30, 32 ซอยพระรามที่ 2 ซอย 63 ถนนพระรามที่ 2 แขวงแสมดำ เขตบางขุนเทียน กรุงเทพฯ 10150
30, 32 Rama II Soi 63 Rama II Rd., Samaedam, Bangkhunthian, Bangkok 10150
Tel. 0-2893-4211-17 Fax: 0-2893-4218

ilac-MRA LABORATORY ACCREDITATION BLA-DSS TESTING NO.0001 TEST TECH

Analysis/Test Report

Customer Name : นิติบุคคลอาคารชุด เดอะแมทท์ 2 (สาทร-ท่าพระ)

Address : 9 ซอยตรอกวันบางสะแกนอก แขวงตลาดพลู เขตธนบุรี กรุงเทพมหานคร 10600

Sampling Site : อาคารชุด โครงการ The matt 2

Sample Type : น้ำเสีย

Sampling by : บริษัท เทสท์ เทค จำกัด

Sampling Method : Grab

Sampling Date : 20/03/2567

Sampling Time : 10:30 น.

Received Date : 20/03/2567

Analytical Date : 20 - 26/03/2567

Report Date : 28/03/2567

Report No. : R07699/67

Parameters	Unit	Method	TW06787 /67 น้ำทิ้งก่อนระบายออกนอกโครงการ	มาตรฐาน[a] (อาคารประเภท ข)
pH	-	SM 2023 (4500-H^+ B)	7.2	5.0 - 9.0
BOD	mg/L	SM 2023 (5210 B, 4500-O G)	13	≤ 30
* Total Suspended Solids	mg/L	SM 2023 (2540 D)	14	≤ 40
Total Dissolved Solids	mg/L	Based on SM 2023 (2540 C)	248	500[xx]
Oil & Grease	mg/L	SM 2023 (5520 D)	< 3.0	≤ 20
Total Kjeldahl Nitrogen	mg/L as N	SM 2023 (4500 N_{org} B)	4.6	≤ 35
* Sulfide	mg/L as H_2S	Iodometric	< 0.30	≤ 1.0
* Settleable Solids	mL/L	Volumetric Test	< 0.5	≤ 0.5
* Total Coliform Bacteria	MPN/100 mL	SM 2023 (9221 B)	9.2×10^4	-
Sample Condition		**Observation**	เหลืองจาง มีตะกอนแขวนลอย	

Remark : 1. SM 2023 : Standard Methods for the Examination of Water and Wastewater, APHA, AWWA & WEF, 24th ed., 2023

2. Test marked " * " on this report are not included in scope of Accreditation

3. a : อ้างอิงตามประกาศกระทรวงทรัพยากรธรรมชาติและสิ่งแวดล้อม เรื่อง กำหนดมาตรฐานควบคุมการระบายน้ำทิ้งจากอาคารบางประเภทและบางขนาด ตีพิมพ์ในราชกิจจานุเบกษา เล่มที่ 122 ตอนที่ 125 ง ลงวันที่ 29 ธันวาคม พ.ศ. 2548,

xx เป็นค่าที่เพิ่มจากปริมาณสารละลายในน้ำใช้ตามปกติ

J. Sopittha

Miss SOPITTHA JAIDEECHEY
Analyst
28/03/2567

บริษัท เทสท์เทค จำกัด TEST TECH CO., LTD

Miss ORASA YU[illegible]UA
Technical Manager
28/03/2567

Reported results refer to the sample as received only.

Test report shall not be reproduced except in full, without written approved of the laboratory.

The laboratory has been accepted as an accredited laboratory complying with the ISO/IEC 17025

บริษัท เทสท์ เทค จำกัด TEST TECH CO.,LTD
30, 32 ซอยพระรามที่ 2 ซอย 63 ถนนพระรามที่ 2 แขวงแสมดำ เขตบางขุนเทียน กรุงเทพฯ 10150
30, 32 Rama II Soi 63 Rama II Rd., Samaedam, Bangkhunthian, Bangkok 10150
Tel. 0-2893-4211-17 Fax: 0-2893-4218

TESTING NO.0001

Analysis/Test Report

Customer Name : นิติบุคคลอาคารชุด เดอะแมทท์ 2 (สาทร-ท่าพระ)

Address : 9 ซอยตรอกวันบางสะแกนอก แขวงตลาดพลู เขตธนบุรี กรุงเทพมหานคร 10600

Sampling Site : อาคารชุด โครงการ The matt 2 | **Sample Type** : น้ำเสีย

Sampling by : บริษัท เทสท์ เทค จำกัด | **Sampling Method** : Grab

Sampling Date : 20/03/2567 | **Sampling Time** : 10:30 น.

Received Date : 20/03/2567 | **Analytical Date** : 20 - 26/03/2567

Report Date : 28/03/2567 | **Report No.** : R07698/67

Parameters	Unit	Method	TW06785 /67	TW06786 /67	มาตรฐาน[a]
			น้ำก่อนการบำบัด	น้ำหลังการบำบัด	(อาคารประเภท ข)
pH	-	SM 2023 (4500-H^+ B)	7.3	6.7	5.0 - 9.0
BOD	mg/L	SM 2023 (5210 B, 4500-O G)	138	16 *	≤ 30
Total Suspended Solids	mg/L	SM 2023 (2540 D)	228	62	≤ 40
Total Dissolved Solids	mg/L	Based on SM 2023 (2540 C)	472	486	500[xx]
Oil & Grease	mg/L	SM 2023 (5520 D)	21.4	< 3.0	≤ 20
Total Kjeldahl Nitrogen	mg/L as N	SM 2023 (4500 N_{org} B)	60.9	27.3	≤ 35
*Sulfide	mg/L as H_2S	Iodometric	0.55	< 0.30	≤ 1.0
*Settleable Solids	mL/L	Volumetric Test	3	< 0.5	≤ 0.5
*Total Coliform Bacteria	MPN/100 mL	SM 2023 (9221 B)	5.4×10^6	9.2×10^4	-
Sample Condition		**Observation**	เหลืองจางขุ่น มีตะกอนน้ำตาล	เหลืองจางขุ่น	

Remark : 1. SM 2023 : Standard Methods for the Examination of Water and Wastewater, APHA, AWWA & WEF, 24th ed., 2023.

2. Test marked " * " on this report are not included in scope of Accreditation

3. a : อ้างอิงตามประกาศกระทรวงทรัพยากรธรรมชาติและสิ่งแวดล้อม เรื่อง กำหนดมาตรฐานควบคุมการระบายน้ำทิ้งจากอาคารบางประเภทและบางขนาด ตีพิมพ์ในราชกิจจานุเบกษา เล่มที่ 122 ตอนที่ 125 ง ลงวันที่ 29 ธันวาคม พ.ศ. 2548,

xx เป็นค่าที่เพิ่มจากปริมาณสารละลายในน้ำใช้ตามปกติ

4. TW06786 /67 ตัวอย่างมีการเติมสารเพื่อยับยั้งกระบวนการเกิด Nitrification ก่อนนำมาทดสอบ BOD วิธีวิเคราะห์อ้างอิงตาม Standard Methods APHA, AWWA, WEF 24th Edition 2023 : 5210 B ข้อ 5e-1.

J. Sopittha

Miss SOPITTHA JAIDEECHEY

Analyst

28/03/2567

บริษัท เทสท์ เทค จำกัด TEST TECH CO., LTD.

Miss ORASA YUBUA

Technical Manager

28/03/2567

Reported results refer to the sample as received only.

Test report shall not be reproduced except in full, without written approved of the laboratory.

The laboratory has been accepted as an accredited laboratory complying with the ISO/IEC 17025

บริษัท เทสท์ เทค จำกัด TEST TECH CO.,LTD
30, 32 ซอยพระรามที่ 2 ซอย 63 ถนนพระรามที่ 2 แขวงแสมดำ เขตบางขุนเทียน กรุงเทพฯ 10150
30, 32 Rama II Soi 63 Rama II Rd., Samaedam, Bangkhunthian, Bangkok 10150
Tel. 0-2893-4211-17 Fax: 0-2893-4218

TESTING NO.0001

Analysis/Test Report

Customer Name : นิติบุคคลอาคารชุด เดอะแมทท์ 2 (สาทร-ท่าพระ)

Address : 9 ซอยตรอกวันบางสะแกนอก แขวงตลาดพลู เขตธนบุรี กรุงเทพมหานคร 10600

Sampling Site : อาคารชุด โครงการ The matt 2 — **Sample Type** : น้ำประปา

Sampling by : บริษัท เทสท์ เทค จำกัด — **Sampling Method** : Grab

Sampling Date : 20/03/2567 — **Sampling Time** : 10:35 น.

Received Date : 20/03/2567 — **Analytical Date** : 20 - 26/03/2567

Report Date : 27/03/2567 — **Report No.** : R07628/67

Parameters	Unit	Method	TW06784 /67
			น้ำประปา
Total Dissolved Solids	mg/L	Based on SM 2023 (2540 C)	156
Sample Condition		**Observation**	ใส

Remark : 1. SM 2023 : Standard Methods for the Examination of Water and Wastewater, APHA, AWWA & WEF, 24th ed., 2023

J. Sopittha

Miss SOPITTHA JAIDEECHEY
Analyst
27/03/2567

Miss ORASA YUBUA
Technical Manager
27/03/2567

Reported results refer to the sample as received only.

Test report shall not be reproduced except in full, without written approved of the laboratory.

The laboratory has been accepted as an accredited laboratory complying with the ISO/IEC 17025

บริษัท เทสท์ เทค จำกัด TEST TECH CO.,LTD
30, 32 ซอยพระรามที่ 2 ซอย 63 ถนนพระรามที่ 2 แขวงแสมดำ เขตบางขุนเทียน กรุงเทพฯ 10150
30, 32 Rama II Soi 63 Rama II Rd., Samaedam, Bangkhunthian, Bangkok 10150
Tel. 0-2893-4211-17 Fax: 0-2893-4218

Accreditation No. 1201/54
TESTING NO.0001

Analysis/Test Report

Customer Name : นิติบุคคลอาคารชุด เดอะแมทท์ 2 (สาทร-ท่าพระ)

Address : 9 ซอยตรอกวันบางสะแกนอก แขวงตลาดพลู เขตธนบุรี กรุงเทพมหานคร 10600

Sampling Site : อาคารชุด โครงการ The matt 2

Sample Type : น้ำสระว่ายน้ำ

Sampling by : บริษัท เทสท์ เทค จำกัด

Sampling Method : Grab

Sampling Date : 20/03/2567

Sampling Time : 10:50 น.

Received Date : 20/03/2567

Analytical Date : 20 - 25/03/2567

Report Date : 26/03/2567

Report No. : R07601/67

Parameters	Unit	Method	TW06783 /67 น้ำสระว่ายน้ำ	มาตรฐาน [a]
Total Coliform Bacteria[@]	MPN/100 mL	SM 2023 (9221 B)	< 1.8	< 10
E. coli [@]	/100 mL	SM 2023 (9221 F, Detection)	not found	ไม่พบ
Staphylococcus aureus [#]	/100 mL	SM 2023 (9213 B)	not detected	ไม่พบ
Pseudomonas aeruginosa [#]	/100 mL	SM 2023 (9213 E)	not detected	ไม่พบ
Sample Condition		**Observation**	ใส	

Remark : 1. SM 2023 : Standard Methods for the Examination of Water and Wastewater, APHA, AWWA & WEF, 24th ed., 2023

2. Test marked "# " on this report are Accredited International Standard ISO/IEC 17025 by BLA-DSS.

3. Test marked "@ " on this report are Accredited International Standard ISO/IEC 17025 by BLQS-DMSc.

4. a : อ้างอิงตามประกาศคณะกรรมการสาธารณสุข ฉบับที่ 1/2550 เรื่อง "การควบคุมการประกอบกิจการสระว่ายน้ำ หรือกิจการอื่นในทำนองเดียวกัน"

R.Dounghatai

Miss DOUNGHATAI RERMWANICH
Analyst
26/03/2567

บริษัท เทสท์เทค จำกัด
TEST TECH CO., LTD

Miss ORASA YUBUA
Technical Manager
26/03/2567

Reported results refer to the sample as received only.

Test report shall not be reproduced except in full, without written approved of the laboratory.

The laboratory has been accepted as an accredited laboratory complying with the ISO/IEC 17025

บริษัท เทสท์ เทค จำกัด TEST TECH CO., LTD.
30, 32 ซอยพระรามที่ 2 ซอย 63 ถนนพระรามที่ 2 แขวงแสมดำ เขตบางขุนเทียน กรุงเทพฯ 10150
30, 32 RAMA II Soi 63, Rama II Rd., Samaedam, Bangkhunthian, Bangkok 10150
Tel. 0 – 2893-4211-17 Fax : 0 – 2893-4218

SRR NO. 67DV1545

Messrs : นิติบุคคลอาคารชุด เดอะแมทท์ 2 (สาทร – ท่าพระ)

Address : 9 ซอยตรอกวันบางสะแกนอก เขตตลาดพลู เขตธนบุรี กรุงเทพฯ 10600

Factory Site : อาคารชุด โครงการ The matt 2 **Date :** 17 พฤษภาคม 2567

Recommendation For : คุณภาพน้ำ เดือนเมษายน 2567

Report Reference : R10259/67, R10260/67, R09981/67, R10156/67

RECOMMENDATION

1. **น้ำก่อนการบำบัด** : คุณภาพน้ำมีค่าตามความสกปรกในรูป BOD, ตะกอนแขวนลอย (TSS), สารละลาย (TDS) น้ำมัน/ไขมัน (Grease&Oil), ซัลไฟด์ (H_2S) และตะกอนหนักเป็นปกติ ปริมาณไนโตรเจน (TKN) และโคลิฟอร์มค่อนข้างสูง 9,200,000 MPN/100 ml.

2. **น้ำหลังการบำบัด** : คุณภาพน้ำมีค่าผ่านตามมาตรฐานอาคารประเภท ข. โคลิฟอร์มแบคทีเรียมีค่า 54,000 MPN/100 ml.

3. **น้ำทิ้งก่อนระบาย ออกนอกโครงการ** : คุณภาพน้ำมีค่าผ่านตามมาตรฐานอาคารประเภท ข. โคลิฟอร์มแบคทีเรียมีค่า 240,000 MPN/100 ml.

4. **น้ำสระว่ายน้ำ** : คุณภาพน้ำตรวจไม่พบแบคทีเรีย

ข้อแนะนำ

คุณภาพน้ำทิ้งมีค่าผ่านตามมาตรฐาน แต่มีค่าโคลิฟอร์มแบคทีเรียสูง

บริษัท เทสท์ เทค จำกัด TEST TECH CO.,LTD

30, 32 ซอยพระรามที่ 2 ซอย 63 ถนนพระรามที่ 2 แขวงแสมดำ เขตบางขุนเทียน กรุงเทพฯ 10150

30, 32 Rama II Soi 63 Rama II Rd., Samaedam, Bangkhunthian, Bangkok 10150

Tel. 0-2893-4211-17 Fax: 0-2893-4218

ilac-MRA LABORATORY ACCREDITATION BLA-DSS TESTING NO.0001 TEST TECH

Analysis/Test Report

Customer Name : นิติบุคคลอาคารชุด เดอะแมทท์ 2 (สาทร-ท่าพระ)

Address : 9 ซอยตรอกวันบางสะแกนอก แขวงตลาดพลู เขตธนบุรี กรุงเทพมหานคร 10600

Sampling Site : อาคารชุด โครงการ The matt 2 — **Sample Type** : น้ำเสีย

Sampling by : บริษัท เทสท์ เทค จำกัด — **Sampling Method** : Grab

Sampling Date : 22/04/2567 — **Sampling Time** : 09:30 น.

Received Date : 22/04/2567 — **Analytical Date** : 22 - 29/04/2567

Report Date : 30/04/2567 — **Report No.** : R10259/67

Parameters	Unit	Method	TW09245 /67 น้ำก่อนการบำบัด	TW09246 /67 น้ำหลังการบำบัด	มาตรฐาน[a] (อาคารประเภท ข)
pH	-	SM 2023 (4500-H^+ B)	7.3	6.8	5.0 - 9.0
BOD	mg/L	SM 2023 (5210 B, 4500-O G)	124	5.7	≤ 30
Total Suspended Solids	mg/L	SM 2023 (2540 D)	252	10 *	≤ 40
Total Dissolved Solids	mg/L	Based on SM 2023 (2540 C)	348	340	500[xx]
Oil & Grease	mg/L	SM 2023 (5520 D)	76.9 *	< 3.0	≤ 20
Total Kjeldahl Nitrogen	mg/L as N	SM 2023 (4500 N_{org} B)	84.7	10.2	≤ 35
* Sulfide	mg/L as H_2S	Iodometric	1.44	< 0.30	≤ 1.0
* Settleable Solids	mL/L	Volumetric Test	4	< 0.5	≤ 0.5
* Total Coliform Bacteria	MPN/100 mL	SM 2023 (9221 B)	9.2×10^6	5.4×10^4	-
Sample Condition		**Observation**	เหลืองจางขุ่น มีตะกอน	เหลืองจาง มีตะกอน แขวนลอย	

Remark :
1. SM 2023 : Standard Methods for the Examination of Water and Wastewater, APHA, AWWA & WEF, 24th ed., 2023
2. Test marked " * " on this report are not included in scope of Accreditation
3. a : อ้างอิงตามประกาศกระทรวงทรัพยากรธรรมชาติและสิ่งแวดล้อม เรื่อง กำหนดมาตรฐานควบคุมการระบายน้ำทิ้งจากอาคารบางประเภทและบางขนาด ตีพิมพ์ในราชกิจจานุเบกษา เล่มที่ 122 ตอนที่ 125 ง ลงวันที่ 29 ธันวาคม พ.ศ. 2548,
   xx เป็นค่าที่เพิ่มจากปริมาณสารละลายในน้ำใช้ตามปกติ

K. Nattakarn

Miss NATTAKARN KWANSRI

Analyst

30/04/2567

บริษัท เทสท์เทค จำกัด TEST TECH CO.,LTD.

Miss ORAPA YUBUA

Technical Manager

30/04/2567

Reported results refer to the sample as received only.

Test report shall not be reproduced except in full, without written approved of the laboratory.

The laboratory has been accepted as an accredited laboratory complying with the ISO/IEC 17025

บริษัท เทสท์ เทค จำกัด TEST TECH CO.,LTD
30, 32 ซอยพระรามที่ 2 ซอย 63 ถนนพระรามที่ 2 แขวงแสมดำ เขตบางขุนเทียน กรุงเทพฯ 10150
30, 32 Rama II Soi 63 Rama II Rd., Samaedam, Bangkhunthian, Bangkok 10150
Tel. 0-2893-4211-17 Fax: 0-2893-4218

ilac-MRA LABORATORY ACCREDITATION BLA-DSS TESTING NO.0001 TEST TECH

Analysis/Test Report

Customer Name : นิติบุคคลอาคารชุด เดอะแมทท์ 2 (สาทร-ท่าพระ)

Address : 9 ซอยตรอกวันบางสะแกนอก แขวงตลาดพลู เขตธนบุรี กรุงเทพมหานคร 10600

Sampling Site : อาคารชุด โครงการ The matt 2 | **Sample Type** : น้ำเสีย

Sampling by : บริษัท เทสท์ เทค จำกัด | **Sampling Method** : Grab

Sampling Date : 22/04/2567 | **Sampling Time** : 09:30 น.

Received Date : 22/04/2567 | **Analytical Date** : 22 - 29/04/2567

Report Date : 30/04/2567 | **Report No.** : R10260/67

Parameters	Unit	Method	TW09247 /67 น้ำทิ้งก่อนระบายออกนอกโครงการ	มาตรฐาน[a] (อาคารประเภท ข)
pH	-	SM 2023 (4500-H^+ B)	7.1	5.0 - 9.0
BOD	mg/L	SM 2023 (5210 B, 4500-O G)	8.0	≤ 30
*Total Suspended Solids	mg/L	SM 2023 (2540 D)	6	≤ 40
Total Dissolved Solids	mg/L	Based on SM 2023 (2540 C)	312	500[xx]
Oil & Grease	mg/L	SM 2023 (5520 D)	< 3.0	≤ 20
Total Kjeldahl Nitrogen	mg/L as N	SM 2023 (4500 N_{org} B)	9.8	≤ 35
*Sulfide	mg/L as H_2S	Iodometric	< 0.30	≤ 1.0
*Settleable Solids	mL/L	Volumetric Test	< 0.5	≤ 0.5
*Total Coliform Bacteria	MPN/100 mL	SM 2023 (9221 B)	2.4×10^5	-
Sample Condition		**Observation**	เหลืองจาง มีตะกอนเล็กน้อย	

Remark : 1. SM 2023 : Standard Methods for the Examination of Water and Wastewater, APHA, AWWA & WEF, 24th ed., 2023

2. Test marked " * " on this report are not included in scope of Accreditation

3. a : อ้างอิงตามประกาศกระทรวงทรัพยากรธรรมชาติและสิ่งแวดล้อม เรื่อง กำหนดมาตรฐานควบคุมการระบายน้ำทิ้งจากอาคารบางประเภทและบางขนาด ตีพิมพ์ในราชกิจจานุเบกษา เล่มที่ 122 ตอนที่ 125 ง ลงวันที่ 29 ธันวาคม พ.ศ. 2548,

xx เป็นค่าที่เพิ่มจากปริมาณสารละลายในน้ำใช้ตามปกติ

K. Nattakarn

Miss NATTAKARN KWANSRI
Analyst
30/04/2567

Miss ORASA YUBUA
Technical Manager
30/04/2567

Reported results refer to the sample as received only.

Test report shall not be reproduced except in full, without written approved of the laboratory.

The laboratory has been accepted as an accredited laboratory complying with the ISO/IEC 17025

บริษัท เทสท์ เทค จำกัด TEST TECH CO.,LTD
30, 32 ซอยพระรามที่ 2 ซอย 63 ถนนพระรามที่ 2 แขวงแสมดำ เขตบางขุนเทียน กรุงเทพฯ 10150
30, 32 Rama II Soi 63 Rama II Rd., Samaedam, Bangkhunthian, Bangkok 10150
Tel. 0-2893-4211-17 Fax: 0-2893-4218

TESTING NO.0001

Analysis/Test Report

Customer Name : นิติบุคคลอาคารชุด เดอะแมทท์ 2 (สาทร-ท่าพระ)

Address : 9 ซอยตรอกวันบางสะแกนอก แขวงตลาดพลู เขตธนบุรี กรุงเทพมหานคร 10600

Sampling Site : อาคารชุด โครงการ The matt 2

Sample Type : น้ำประปา

Sampling by : บริษัท เทสท์ เทค จำกัด

Sampling Method : Grab

Sampling Date : 22/04/2567

Sampling Time : 09:30 น.

Received Date : 22/04/2567

Analytical Date : 22 - 25/04/2567

Report Date : 26/04/2567

Report No. : R09981/67

Parameters	Unit	Method	TW09244 /67
			น้ำประปา
Total Dissolved Solids	mg/L	Based on SM 2023 (2540 C)	144
Sample Condition		**Observation**	ใส

Remark : 1. SM 2023 : Standard Methods for the Examination of Water and Wastewater, APHA, AWWA & WEF, 24th ed., 2023

S. Ployrung

Miss PLOYRUNG SUTHAMMA

Analyst

26/04/2567

Miss ORASA YUBUA

Technical Manager

26/04/2567

Reported results refer to the sample as received only.

Test report shall not be reproduced except in full, without written approved of the laboratory.

The laboratory has been accepted as an accredited laboratory complying with the ISO/IEC 17025

บริษัท เทสท์ เทค จำกัด TEST TECH CO.,LTD
30, 32 ซอยพระรามที่ 2 ซอย 63 ถนนพระรามที่ 2 แขวงแสมดำ เขตบางขุนเทียน กรุงเทพฯ 10150
30, 32 Rama II Sol 63 Rama II Rd., Samaedam, Bangkhunthian, Bangkok 10150
Tel. 0-2893-4211-17 Fax: 0-2893-4218

Accreditation No. 1201/54

TESTING NO.0001

Analysis/Test Report

Customer Name : นิติบุคคลอาคารชุด เดอะแมทท์ 2 (สาทร-ท่าพระ)

Address : 9 ซอยตรอกวันบางสะแกนอก แขวงตลาดพลู เขตธนบุรี กรุงเทพมหานคร 10600

Sampling Site : อาคารชุด โครงการ The matt 2

Sample Type : น้ำสระว่ายน้ำ

Sampling by : บริษัท เทสท์ เทค จำกัด

Sampling Method : Grab

Sampling Date : 22/04/2567

Sampling Time : 09:30 น.

Received Date : 22/04/2567

Analytical Date : 22 - 26/04/2567

Report Date : 27/04/2567

Report No. : R10156/67

Parameters	Unit	Method	TW09243 /67	มาตรฐาน[a]
			น้ำสระว่ายน้ำ	
Total Coliform Bacteria[@]	MPN/100 mL	SM 2023 (9221 B)	< 1.8	< 10
E. coli[@]	/100 mL	SM 2023 (9221 F, Detection)	not found	ไม่พบ
Staphylococcus aureus[#]	/100 mL	SM 2023 (9213 B)	not detected	ไม่พบ
Pseudomonas aeruginosa[#]	/100 mL	SM 2023 (9213 E)	not detected	ไม่พบ
Sample Condition		**Observation**	ใส	

Remark :
1. SM 2023 : Standard Methods for the Examination of Water and Wastewater, APHA, AWWA & WEF, 24th ed., 2023
2. Test marked "# " on this report are Accredited International Standard ISO/IEC 17025 by BLA-DSS.
3. Test marked "@ " on this report are Accredited International Standard ISO/IEC 17025 by BLQS-DMSc.
4. a : อ้างอิงตามประกาศคณะกรรมการสาธารณสุข ฉบับที่ 1/2550 เรื่อง "การควบคุมการประกอบกิจการสระว่ายน้ำหรือกิจการอื่นในทำนองเดียวกัน"

R. Dounghatai

Miss DOUNGHATAI RERMWANICH
Analyst
27/04/2567

บริษัท เทสท์เทค จำกัด TEST TECH CO., LTD.

Miss ORASA YUBUA
Technical Manager
27/04/2567

Reported results refer to the sample as received only.

Test report shall not be reproduced except in full, without written approved of the laboratory.

The laboratory has been accepted as an accredited laboratory complying with the ISO/IEC 17025

บริษัท เทสท์ เทค จำกัด TEST TECH CO., LTD.
30, 32 ซอยพระรามที่ 2 ซอย 63 ถนนพระรามที่ 2 แขวงแสมดำ เขตบางขุนเทียน กรุงเทพฯ 10150
30, 32 RAMA II Soi 63, Rama II Rd., Samaedam, Bangkhunthian, Bangkok 10150
Tel. 0 – 2893-4211-17 Fax : 0 – 2893-4218

SRR NO. 67DV1849

Messrs : นิติบุคคลอาคารชุด เดอะแมทท์ 2 (สาทร – ท่าพระ)

Address : 9 ซอยตรอกวันบางสะแกนอก เขตตลาดพลู เขตธนบุรี กรุงเทพฯ 10600

Factory Site : อาคารชุด โครงการ The matt 2 **Date :** 15 มิถุนายน 2567

Recommendation For : คุณภาพน้ำ เดือนพฤษภาคม 2567

Report Reference : R12633/67, R12634/67, R12632/67, R12631/67

RECOMMENDATION

1. น้ำก่อนการบำบัด : คุณภาพน้ำมีค่าตามความสกปรกในรูป BOD, ตะกอนแขวนลอย (TSS), สารละลาย (TDS) น้ำมัน/ไขมัน (Grease&Oil), ซัลไฟด์ (H_2S) และตะกอนหนักเป็นปกติ ปริมาณไนโตรเจน (TKN) และโคลิฟอร์มค่อนข้างสูง 9,200,000 MPN/100 ml.

2. น้ำหลังการบำบัด : คุณภาพน้ำมีค่าผ่านตามมาตรฐานอาคารประเภท ข. โคลิฟอร์มแบคทีเรียมีค่า 11,000 MPN/100 ml.

3. น้ำทิ้งก่อนระบายออกนอกโครงการ : คุณภาพน้ำมีค่าผ่านตามมาตรฐานอาคารประเภท ข. โคลิฟอร์มแบคทีเรียมีค่า 160,000 MPN/100 ml.

4. น้ำสระว่ายน้ำ : คุณภาพน้ำตรวจไม่พบแบคทีเรีย

ข้อแนะนำ

คุณภาพน้ำทิ้งมีค่าผ่านตามมาตรฐาน แต่มีค่าโคลิฟอร์มแบคทีเรียสูง

บริษัท เทสท์ เทค จำกัด TEST TECH CO.,LTD
30, 32 ซอยพระรามที่ 2 ซอย 63 ถนนพระรามที่ 2 แขวงแสมดำ เขตบางขุนเทียน กรุงเทพฯ 10150
30, 32 Rama II Soi 63 Rama II Rd., Samaedam, Bangkhunthian, Bangkok 10150
Tel. 0-2893-4211-17 Fax: 0-2893-4218

ilac-MRA LABORATORY ACCREDITATION BLA-DSS TESTING NO.0001 TEST TECH

Analysis/Test Report

Customer Name : นิติบุคคลอาคารชุด เดอะแมทท์ 2 (สาทร-ท่าพระ)

Address : 9 ซอยตรอกวันบางสะแกนอก แขวงตลาดพลู เขตธนบุรี กรุงเทพมหานคร 10600

Sampling Site : อาคารชุด โครงการ The matt 2 | **Sample Type** : น้ำเสีย

Sampling by : บริษัท เทสท์ เทค จำกัด | **Sampling Method** : Grab

Sampling Date : 20/05/2567 | **Sampling Time** : 09:00 น.

Received Date : 20/05/2567 | **Analytical Date** : 20 - 27/05/2567

Report Date : 29/05/2567 | **Report No.** : R12633/67

Parameters	Unit	Method	TW11524 /67 น้ำก่อนการบำบัด	TW11525 /67 น้ำหลังการบำบัด	มาตรฐาน[a] (อาคารประเภท ข)
pH	-	SM 2023 (4500-H^+ B)	7.3	6.6	5.0 - 9.0
BOD	mg/L	SM 2023 (5210 B, 4500-O G)	90	18	≤ 30
Total Suspended Solids	mg/L	SM 2023 (2540 D)	43	17 *	≤ 40
Total Dissolved Solids	mg/L	Based on SM 2023 (2540 C)	328	456	500[xx]
Oil & Grease	mg/L	SM 2023 (5520 D)	9.2	< 3.0	≤ 20
Total Kjeldahl Nitrogen	mg/L as N	SM 2023 (4500 N_{org} B)	79.8	24.5	≤ 35
* Sulfide	mg/L as H_2S	Iodometric	< 0.30	< 0.30	≤ 1.0
* Settleable Solids	mL/L	Volumetric Test	< 0.5	< 0.5	≤ 0.5
* Total Coliform Bacteria	MPN/100 mL	SM 2023 (9221 B)	9.2×10^6	1.1×10^4	-
Sample Condition		**Observation**	เหลืองจางขุ่น	เหลืองจาง มีตะกอนแขวนลอย	

Remark : 1. SM 2023 : Standard Methods for the Examination of Water and Wastewater, APHA, AWWA & WEF, 24th ed., 2023

2. Test marked " * " on this report are not included in scope of Accreditation

3. a : อ้างอิงตามประกาศกระทรวงทรัพยากรธรรมชาติและสิ่งแวดล้อม เรื่อง กำหนดมาตรฐานควบคุมการระบายน้ำทิ้งจากอาคารบางประเภทและบางขนาด ตีพิมพ์ในราชกิจจานุเบกษา เล่มที่ 122 ตอนที่ 125 ง ลงวันที่ 29 ธันวาคม พ.ศ. 2548,

xx เป็นค่าที่เพิ่มจากปริมาณสารละลายในน้ำใช้ตามปกติ

S. Busaya

Miss BUSAYA SRISAWANG
Analyst
29/05/2567

บริษัท เทสท์เทค จำกัด TEST TECH CO., LTD.

Miss ORASA YUBUA
Technical Manager
29/05/2567

Reported results refer to the sample as received only.

Test report shall not be reproduced except in full, without written approved of the laboratory.

The laboratory has been accepted as an accredited laboratory complying with the ISO/IEC 17025

บริษัท เทสท์ เทค จำกัด TEST TECH CO.,LTD
30, 32 ซอยพระรามที่ 2 ซอย 63 ถนนพระรามที่ 2 แขวงแสมดำ เขตบางขุนเทียน กรุงเทพฯ 10150
30, 32 Rama II Soi 63 Rama II Rd., Samaedam, Bangkhunthian, Bangkok 10150
Tel. 0-2893-4211-17 Fax: 0-2893-4218

TESTING NO.0001

Analysis/Test Report

Customer Name : นิติบุคคลอาคารชุด เดอะแมทท์ 2 (สาทร-ท่าพระ)

Address : 9 ซอยตรอกวันบางสะแกนอก แขวงตลาดพลู เขตธนบุรี กรุงเทพมหานคร 10600

Sampling Site : อาคารชุด โครงการ The matt 2 | **Sample Type** : น้ำเสีย

Sampling by : บริษัท เทสท์ เทค จำกัด | **Sampling Method** : Grab

Sampling Date : 20/05/2567 | **Sampling Time** : 09:00 น.

Received Date : 20/05/2567 | **Analytical Date** : 20 - 27/05/2567

Report Date : 29/05/2567 | **Report No.** : R12634/67

Parameters	Unit	Method	TW11526 /67 น้ำทิ้งก่อนระบายออกนอกโครงการ	มาตรฐาน[a] (อาคารประเภท ข)
pH	-	SM 2023 (4500-H^+ B)	7.1	5.0 - 9.0
BOD	mg/L	SM 2023 (5210 B, 4500-O G)	13	≤ 30
*Total Suspended Solids	mg/L	SM 2023 (2540 D)	4	≤ 40
Total Dissolved Solids	mg/L	Based on SM 2023 (2540 C)	268	500[xx]
Oil & Grease	mg/L	SM 2023 (5520 D)	< 3.0	≤ 20
Total Kjeldahl Nitrogen	mg/L as N	SM 2023 (4500 N_{org} B)	5.2	≤ 35
*Sulfide	mg/L as H_2S	Iodometric	< 0.30	≤ 1.0
*Settleable Solids	mL/L	Volumetric Test	< 0.5	≤ 0.5
*Total Coliform Bacteria	MPN/100 mL	SM 2023 (9221 B)	1.6×10^5	-
Sample Condition		**Observation**	เหลืองจางใส	

Remark : 1. SM 2023 : Standard Methods for the Examination of Water and Wastewater, APHA, AWWA & WEF, 24th ed., 2023

2. Test marked " * " on this report are not included in scope of Accreditation

3. a : อ้างอิงตามประกาศกระทรวงทรัพยากรธรรมชาติและสิ่งแวดล้อม เรื่อง กำหนดมาตรฐานควบคุมการระบายน้ำทิ้งจากอาคารบางประเภทและบางขนาด ตีพิมพ์ในราชกิจจานุเบกษา เล่มที่ 122 ตอนที่ 125 ง ลงวันที่ 29 ธันวาคม พ.ศ. 2548,

xx เป็นค่าที่เพิ่มจากปริมาณสารละลายในน้ำใช้ตามปกติ

S. Busaya

Miss BUSAYA SRISAWANG
Analyst
29/05/2567

บริษัท เทสท์เทค จำกัด TEST TECH CO., LTD.

Miss ORASA YUBUA
Technical Manager
29/05/2567

Reported results refer to the sample as received only.

Test report shall not be reproduced except in full, without written approved of the laboratory.

The laboratory has been accepted as an accredited laboratory complying with the ISO/IEC 17025

บริษัท เทสท์ เทค จำกัด TEST TECH CO.,LTD
30, 32 ซอยพระรามที่ 2 ซอย 63 ถนนพระรามที่ 2 แขวงแสมดำ เขตบางขุนเทียน กรุงเทพฯ 10150
30, 32 Rama II Soi 63 Rama II Rd., Samaedam, Bangkhunthian, Bangkok 10150
Tel. 0-2893-4211-17 Fax: 0-2893-4218

TESTING NO.0001

Analysis/Test Report

Customer Name : นิติบุคคลอาคารชุด เดอะแมทท์ 2 (สาทร-ท่าพระ)

Address : 9 ซอยตรอกวันบางสะแกนอก แขวงตลาดพลู เขตธนบุรี กรุงเทพมหานคร 10600

Sampling Site : อาคารชุด โครงการ The matt 2 | **Sample Type** : น้ำประปา

Sampling by : บริษัท เทสท์ เทค จำกัด | **Sampling Method** : Grab

Sampling Date : 20/05/2567 | **Sampling Time** : 09:00 น.

Received Date : 20/05/2567 | **Analytical Date** : 20 - 24/05/2567

Report Date : 27/05/2567 | **Report No.** : R12632/67

Parameters	Unit	Method	TW11523 /67
			น้ำประปา
Total Dissolved Solids	mg/L	Based on SM 2023 (2540 C)	162
Sample Condition		**Observation**	ใส

Remark : 1. SM 2023 : Standard Methods for the Examination of Water and Wastewater, APHA, AWWA & WEF, 24th ed., 2023

S. Ployrung

Miss PLOYRUNG SUTHAMMA
Analyst
27/05/2567

Miss ORASA YUBUA
Technical Manager
27/05/2567

Reported results refer to the sample as received only.

Test report shall not be reproduced except in full, without written approved of the laboratory.

The laboratory has been accepted as an accredited laboratory complying with the ISO/IEC 17025

บริษัท เทสท์ เทค จำกัด TEST TECH CO.,LTD
30, 32 ซอยพระรามที่ 2 ซอย 63 ถนนพระรามที่ 2 แขวงแสมดำ เขตบางขุนเทียน กรุงเทพฯ 10150
30, 32 Rama II Soi 63 Rama II Rd., Samaedam, Bangkhunthian, Bangkok 10150
Tel. 0-2893-4211-17 Fax: 0-2893-4218

Accreditation No. 1201/54
TESTING NO.0001

Analysis/Test Report

Customer Name : นิติบุคคลอาคารชุด เดอะแมทท์ 2 (สาทร-ท่าพระ)

Address : 9 ซอยตรอกวัดบางสะแกนอก แขวงตลาดพลู เขตธนบุรี กรุงเทพมหานคร 10600

Sampling Site : อาคารชุด โครงการ The matt 2

Sample Type : น้ำสระว่ายน้ำ

Sampling by : บริษัท เทสท์ เทค จำกัด

Sampling Method : Grab

Sampling Date : 20/05/2567

Sampling Time : 09:00 น.

Received Date : 20/05/2567

Analytical Date : 20 - 24/05/2567

Report Date : 27/05/2567

Report No. : R12631/67

Parameters	Unit	Method	TW11522 /67	มาตรฐาน[a]
			น้ำสระว่ายน้ำ	
Total Coliform Bacteria[@]	MPN/100 mL	SM 2023 (9221 B)	< 1.8	< 10
E. coli[@]	/100 mL	SM 2023 (9221 F, Detection)	not found	ไม่พบ
Staphylococcus aureus[#]	/100 mL	SM 2023 (9213 B)	not detected	ไม่พบ
Pseudomonas aeruginosa[#]	/100 mL	SM 2023 (9213 E)	not detected	ไม่พบ
Sample Condition		**Observation**	ใส	

COPY

Remark :
1. SM 2023 : Standard Methods for the Examination of Water and Wastewater, APHA, AWWA & WEF, 24th ed., 2023
2. Test marked "# " on this report are Accredited International Standard ISO/IEC 17025 by BLA-DSS.
3. Test marked "@ " on this report are Accredited International Standard ISO/IEC 17025 by BLQS-DMSc.
4. a : อ้างอิงตามประกาศคณะกรรมการสาธารณสุข ฉบับที่ 1/2550 เรื่อง "การควบคุมการประกอบกิจการสระว่ายน้ำ หรือกิจการอื่นในทำนองเดียวกัน"

R.Dounghatai

Miss DOUNGHATAI RERMWANICH
Analyst
27/05/2567

Miss ORASA YIBUA
Technical Manager
27/05/2567

บริษัท เทสท์เทค จำกัด TEST TECH CO.,LTD.

Reported results refer to the sample as received only.

Test report shall not be reproduced except in full, without written approved of the laboratory.

The laboratory has been accepted as an accredited laboratory complying with the ISO/IEC 17025

บริษัท เทสท์ เทค จำกัด TEST TECH CO., LTD.
30, 32 ซอยพระรามที่ 2 ซอย 63 ถนนพระรามที่ 2 แขวงแสมดำ เขตบางขุนเทียน กรุงเทพฯ 10150
30, 32 RAMA II Soi 63, Rama II Rd., Samaedam, Bangkhunthian, Bangkok 10150
Tel. 0 – 2893-4211-17 Fax : 0 – 2893-4218

SRR NO. 67DV2063

Messrs : นิติบุคคลอาคารชุด เดอะแมทท์ 2 (สาทร – ท่าพระ)

Address : 9 ซอยตรอกวันบางสะแกนอก เขตตลาดพลู เขตธนบุรี กรุงเทพฯ 10600

Factory Site : อาคารชุด โครงการ The matt 2 **Date :** 29 มิถุนายน 2567

Recommendation For : คุณภาพน้ำ เดือนมิถุนายน 2567

Report Reference : R14997/67, R14998/67, R14728/67, R14676/67

RECOMMENDATION

1. **น้ำก่อนการบำบัด** : คุณภาพน้ำมีค่าตามความสกปรกในรูป BOD, ตะกอนแขวนลอย (TSS), สารละลาย (TDS) น้ำมัน/ไขมัน (Grease&Oil), ซัลไฟด์ (H_2S) และตะกอนหนักเป็นปกติ ปริมาณไนโตรเจน (TKN) และโคลิฟอร์มค่อนข้างสูง 16,000,000 MPN/100 ml.

2. **น้ำหลังการบำบัด** : คุณภาพน้ำมีค่าผ่านตามมาตรฐานอาคารประเภท ข. โคลิฟอร์มแบคทีเรียมีค่า 5,400 MPN/100 ml.

3. **น้ำทิ้งก่อนระบาย ออกนอกโครงการ** : คุณภาพน้ำมีค่าผ่านตามมาตรฐานอาคารประเภท ข. โคลิฟอร์มแบคทีเรียมีค่า 54,000 MPN/100 ml.

4. **น้ำสระว่ายน้ำ** : คุณภาพน้ำตรวจไม่พบแบคทีเรีย

<u>ข้อแนะนำ</u>

คุณภาพน้ำทิ้งมีค่าผ่านตามมาตรฐาน แต่มีค่าโคลิฟอร์มแบคทีเรียสูง

บริษัท เทสท์ เทค จำกัด TEST TECH CO.,LTD
30, 32 ซอยพระรามที่ 2 ซอย 63 ถนนพระรามที่ 2 แขวงแสมดำ เขตบางขุนเทียน กรุงเทพฯ 10150
30, 32 Rama II Soi 63 Rama II Rd., Samaedam, Bangkhunthian, Bangkok 10150
Tel. 0-2893-4211-17 Fax: 0-2893-4218

TESTING NO.0001

Analysis/Test Report

Customer Name : นิติบุคคลอาคารชุด เดอะแมทท์ 2 (สาทร-ท่าพระ)

Address : 9 ซอยตรอกวัดบางสะแกนอก แขวงตลาดพลู เขตธนบุรี กรุงเทพมหานคร 10600

Sampling Site : อาคารชุด โครงการ The matt 2

Sample Type : น้ำเสีย

Sampling by : บริษัท เทสท์ เทค จำกัด

Sampling Method : Grab

Sampling Date : 17/06/2567

Sampling Time : 09:10 น.

Received Date : 17/06/2567

Analytical Date : 17 - 24/06/2567

Report Date : 25/06/2567

Report No. : R14997/67

Parameters	Unit	Method	TW13748 /67	TW13749 /67	มาตรฐาน [a]
			น้ำก่อนการบำบัด	น้ำหลังการบำบัด	(อาคารประเภท ข)
pH	-	SM 2023 (4500-H^+ B)	7.3	6.7	5.0 - 9.0
BOD	mg/L	SM 2023 (5210 B, 4500-O G)	138	28	≤ 30
Total Suspended Solids	mg/L	SM 2023 (2540 D)	127	10 *	≤ 40
Total Dissolved Solids	mg/L	Based on SM 2023 (2540 C)	616	492	500[xx]
Oil & Grease	mg/L	SM 2023 (5520 D)	40.4	< 3.0	≤ 20
Total Kjeldahl Nitrogen	mg/L as N	SM 2023 (4500 N_{org} B)	96.6	19.6	≤ 35
* Sulfide	mg/L as H_2S	Iodometric	1.79	< 0.30	≤ 1.0
* Settleable Solids	mL/L	Volumetric Test	< 0.5	< 0.5	≤ 0.5
* Total Coliform Bacteria	MPN/100 mL	SM 2023 (9221 B)	1.6×10^7	5.4×10^3	-
Sample Condition		**Observation**	เหลืองจางขุ่น	เหลืองจาง มีตะกอนเล็กน้อย	

Remark : 1. SM 2023 : Standard Methods for the Examination of Water and Wastewater, APHA, AWWA & WEF, 24th ed., 2023

2. Test marked " * " on this report are not included in scope of Accreditation

3. a : อ้างอิงตามประกาศกระทรวงทรัพยากรธรรมชาติและสิ่งแวดล้อม เรื่อง กำหนดมาตรฐานควบคุมการระบายน้ำทิ้งจากอาคารบางประเภทและบางขนาด ตีพิมพ์ในราชกิจจานุเบกษา เล่มที่ 122 ตอนที่ 125 ง ลงวันที่ 29 ธันวาคม พ.ศ. 2548,

xx เป็นค่าที่เพิ่มจากปริมาณสารละลายในน้ำใช้ตามปกติ

S. Busaya

Miss BUSAYA SRISAWANG
Analyst
25/06/2567

บริษัท เทสท์เทค จำกัด TEST TECH CO., LTD.

Miss ORASA YUBUA
Technical Manager
25/06/2567

Reported results refer to the sample as received only.

Test report shall not be reproduced except in full, without written approved of the laboratory.

The laboratory has been accepted as an accredited laboratory complying with the ISO/IEC 17025

บริษัท เทสท์ เทค จำกัด TEST TECH CO.,LTD
30, 32 ซอยพระรามที่ 2 ซอย 63 ถนนพระรามที่ 2 แขวงแสมดำ เขตบางขุนเทียน กรุงเทพฯ 10150
30, 32 Rama II Soi 63 Rama II Rd., Samaedam, Bangkhunthian, Bangkok 10150
Tel. 0-2893-4211-17 Fax: 0-2893-4218

ilac-MRA LABORATORY ACCREDITATION BLA-DSS TESTING NO.0001 TEST TECH

Analysis/Test Report

Customer Name : นิติบุคคลอาคารชุด เดอะแมทท์ 2 (สาทร-ท่าพระ)

Address : 9 ซอยตรอกวันบางสะแกนอก แขวงตลาดพลู เขตธนบุรี กรุงเทพมหานคร 10600

Sampling Site : อาคารชุด โครงการ The matt 2 **Sample Type** : น้ำเสีย

Sampling by : บริษัท เทสท์ เทค จำกัด **Sampling Method** : Grab

Sampling Date : 17/06/2567 **Sampling Time** : 09:10 น.

Received Date : 17/06/2567 **Analytical Date** : 17 - 24/06/2567

Report Date : 25/06/2567 **Report No.** : R14998/67

Parameters	Unit	Method	TW13750 /67 น้ำทิ้งก่อนระบายออกนอกโครงการ	มาตรฐาน[a] (อาคารประเภท ข)
pH	-	SM 2023 (4500-H^+ B)	7.1	5.0 - 9.0
BOD	mg/L	SM 2023 (5210 B, 4500-O G)	6.2	≤ 30
*Total Suspended Solids	mg/L	SM 2023 (2540 D)	2	≤ 40
Total Dissolved Solids	mg/L	Based on SM 2023 (2540 C)	324	500[xx]
Oil & Grease	mg/L	SM 2023 (5520 D)	< 3.0	≤ 20
Total Kjeldahl Nitrogen	mg/L as N	SM 2023 (4500 N_{org} B)	5.6	≤ 35
*Sulfide	mg/L as H_2S	Iodometric	< 0.30	≤ 1.0
*Settleable Solids	mL/L	Volumetric Test	< 0.5	≤ 0.5
*Total Coliform Bacteria	MPN/100 mL	SM 2023 (9221 B)	5.4×10^4	-
Sample Condition		**Observation**	เหลืองจางใส	

Remark : 1. SM 2023 : Standard Methods for the Examination of Water and Wastewater, APHA, AWWA & WEF, 24th ed., 2023

2. Test marked " * " on this report are not included in scope of Accreditation

3. a : อ้างอิงตามประกาศกระทรวงทรัพยากรธรรมชาติและสิ่งแวดล้อม เรื่อง กำหนดมาตรฐานควบคุมการระบายน้ำทิ้งจากอาคารบางประเภทและบางขนาด ตีพิมพ์ในราชกิจจานุเบกษา เล่มที่ 122 ตอนที่ 125 ง ลงวันที่ 29 ธันวาคม พ.ศ. 2548,

xx เป็นค่าที่เพิ่มจากปริมาณสารละลายในน้ำใช้ตามปกติ

S. Busaya

Miss BUSAYA SRISAWANG

Analyst

25/06/2567

บริษัท เทสท์เทค จำกัด TEST TECH CO., LTD.

Miss ORASA YUBUA

Technical Manager

25/06/2567

Reported results refer to the sample as received only.

Test report shall not be reproduced except in full, without written approved of the laboratory.

The laboratory has been accepted as an accredited laboratory complying with the ISO/IEC 17025

บริษัท เทสท์ เทค จำกัด TEST TECH CO.,LTD
30, 32 ซอยพระรามที่ 2 ซอย 63 ถนนพระรามที่ 2 แขวงแสมดำ เขตบางขุนเทียน กรุงเทพฯ 10150
30, 32 Rama II Soi 63 Rama II Rd., Samaedam, Bangkhunthian, Bangkok 10150
Tel. 0-2893-4211-17 Fax: 0-2893-4218

TESTING NO.0001

Analysis/Test Report

Customer Name : นิติบุคคลอาคารชุด เดอะแมทท์ 2 (สาทร-ท่าพระ)

Address : 9 ซอยตรอกวันบางสะแกนอก แขวงตลาดพลู เขตธนบุรี กรุงเทพมหานคร 10600

Sampling Site : อาคารชุด โครงการ The matt 2
Sample Type : น้ำประปา

Sampling by : บริษัท เทสท์ เทค จำกัด
Sampling Method : Grab

Sampling Date : 17/06/2567
Sampling Time : 09:10 น.

Received Date : 17/06/2567
Analytical Date : 17 - 20/06/2567

Report Date : 21/06/2567
Report No. : R14676/67

Parameters	Unit	Method	TW13747 /67
			น้ำประปา
Total Dissolved Solids	mg/L	Based on SM 2023 (2540 C)	184
Sample Condition		**Observation**	ใส

Remark : 1. SM 2023 : Standard Methods for the Examination of Water and Wastewater, APHA, AWWA & WEF, 24th ed., 2023

S. Ployrung
Miss PLOYRUNG SUTHAMMA
Analyst
21/06/2567

Miss ORASA YUBUA
Technical Manager
21/06/2567

Reported results refer to the sample as received only.

Test report shall not be reproduced except in full, without written approved of the laboratory.

The laboratory has been accepted as an accredited laboratory complying with the ISO/IEC 17025

บริษัท เทสท์ เทค จำกัด TEST TECH CO.,LTD
30, 32 ซอยพระรามที่ 2 ซอย 63 ถนนพระรามที่ 2 แขวงแสมดำ เขตบางขุนเทียน กรุงเทพฯ 10150
30, 32 Rama II Soi 63 Rama II Rd., Samaedam, Bangkhunthian, Bangkok 10150
Tel. 0-2893-4211-17 Fax: 0-2893-4218

Accreditation No. 1201/54

TESTING NO.0001

Analysis/Test Report

Customer Name : นิติบุคคลอาคารชุด เดอะแมทท์ 2 (สาทร-ท่าพระ)

Address : 9 ซอยตรอกวัดบางสะแกนอก แขวงตลาดพลู เขตธนบุรี กรุงเทพมหานคร 10600

Sampling Site : อาคารชุด โครงการ The matt 2 — **Sample Type** : น้ำสระว่ายน้ำ

Sampling by : บริษัท เทสท์ เทค จำกัด — **Sampling Method** : Grab

Sampling Date : 17/06/2567 — **Sampling Time** : 09:10 น.

Received Date : 17/06/2567 — **Analytical Date** : 17 - 21/06/2567

Report Date : 22/06/2567 — **Report No.** : R14728/67

Parameters	Unit	Method	TW13746 /67	มาตรฐาน[a]
			น้ำสระว่ายน้ำ	
Total Coliform Bacteria[@]	MPN/100 mL	SM 2023 (9221 B)	< 1.8	< 10
E. coli[@]	/100 mL	SM 2023 (9221 F, Detection)	not found	ไม่พบ
Staphylococcus aureus[#]	/100 mL	SM 2023 (9213 B)	not detected	ไม่พบ
Pseudomonas aeruginosa[#]	/100 mL	SM 2023 (9213 E)	not detected	ไม่พบ
Sample Condition		**Observation**	ใส	

Remark : 1. SM 2023 : Standard Methods for the Examination of Water and Wastewater, APHA, AWWA & WEF, 24th ed., 2023

2. Test marked "# " on this report are Accredited International Standard ISO/IEC 17025 by BLA-DSS.

3. Test marked "@ " on this report are Accredited International Standard ISO/IEC 17025 by BLQS-DMSc.

4. a : อ้างอิงตามประกาศคณะกรรมการสาธารณสุข ฉบับที่ 1/2550 เรื่อง "การควบคุมการประกอบกิจการสระว่ายน้ำ หรือกิจการอื่นในทำนองเดียวกัน"

R.Daunghatai

Miss DOUNGHATAI RERMWANICH
Analyst
22/06/2567

Miss ORASA YUBUA
Technical Manager
22/06/2567

Reported results refer to the sample as received only.

Test report shall not be reproduced except in full, without written approved of the laboratory.

The laboratory has been accepted as an accredited laboratory complying with the ISO/IEC 17025

ภาคผนวก 1

1.4 หนังสือรับรองห้องปฏิบัติการเอกชน

ที่ อก ๐๓๑๐(๑)/๗๓๔

กรมโรงงานอุตสาหกรรม
ถนนพระรามที่ ๖ แขวงทุ่งพญาไท
เขตราชเทวี กรุงเทพฯ ๑๐๔๐๐

๒๖ มกราคม ๒๕๖๗

เรื่อง ต่ออายุหนังสือรับขึ้นทะเบียนห้องปฏิบัติการวิเคราะห์เอกชน

เรียน กรรมการผู้จัดการ บริษัท เทสท์ เทค จำกัด

อ้างถึง คำขอขึ้นทะเบียน/ต่ออายุ/เปลี่ยนแปลงบุคลากร และชนิดสารมลพิษของห้องปฏิบัติการวิเคราะห์เอกชน ลงวันที่ ๒๗ ธันวาคม ๒๕๖๖

สิ่งที่ส่งมาด้วย ๑. รายชื่อผู้ควบคุมดูแลห้องปฏิบัติการวิเคราะห์ จำนวน ๑ แผ่น
๒. รายชื่อเจ้าหน้าที่ประจำห้องปฏิบัติการวิเคราะห์ จำนวน ๒ แผ่น
๓. ขอบข่ายสารมลพิษที่ได้รับขึ้นทะเบียนจากกรมโรงงานอุตสาหกรรม จำนวน ๑๔ แผ่น

ตามหนังสือที่อ้างถึง บริษัท เทสท์ เทค จำกัด ขอต่ออายุหนังสือรับขึ้นทะเบียนห้องปฏิบัติการวิเคราะห์เอกชน เลขทะเบียน ว-๒๔๕ สถานที่ตั้งเลขที่ ๓๐,๓๒ ซอยพระรามที่ ๒ ซอย ๖๓ แขวงแสมดำ เขตบางขุนเทียน กรุงเทพมหานครต่อกรมโรงงานอุตสาหกรรม นั้น

กรมโรงงานอุตสาหกรรมพิจารณาแล้ว ให้บริษัท เทสท์ เทค จำกัด ต่ออายุหนังสือรับขึ้นทะเบียนห้องปฏิบัติการวิเคราะห์เอกชน โดยมีองค์ประกอบดังนี้

ก. ผู้ควบคุมดูแลห้องปฏิบัติการวิเคราะห์ จำนวน ๕ ราย ตามสิ่งที่ส่งมาด้วย ๑

ข. เจ้าหน้าที่ประจำห้องปฏิบัติการวิเคราะห์ ๔๔ ราย ตามสิ่งที่ส่งมาด้วย ๒

ค. ขอบข่ายสารมลพิษที่ได้รับขึ้นทะเบียนให้วิเคราะห์ในน้ำเสีย น้ำใต้ดิน สิ่งปฏิกูลหรือวัสดุที่ไม่ใช้แล้ว และดิน ตามสิ่งที่ส่งมาด้วย ๓

หนังสือฉบับนี้จะหมดอายุในวันที่ ๒๘ มกราคม ๒๕๗๐ หากประสงค์จะต่ออายุหนังสือรับขึ้นทะเบียนห้องปฏิบัติการวิเคราะห์เอกชน สามารถยื่นคำขอผ่านระบบอิเล็กทรอนิกส์ได้ที่หน้าเว็บไซต์กรมโรงงานอุตสาหกรรม

จึงเรียนมาเพื่อทราบ

ขอแสดงความนับถือ

(นายประสม ดำรงพงษ์)
ผู้อำนวยการกองวิจัยและเตือนภัยมลพิษโรงงาน
ปฏิบัติราชการแทนอธิบดีกรมโรงงานอุตสาหกรรม

กองวิจัยและเตือนภัยมลพิษโรงงาน
กลุ่มมาตรฐานวิธีการวิเคราะห์ทดสอบมลพิษและทะเบียนห้องปฏิบัติการ
โทร. ๐ ๒๔๓๐ ๖๓๑๒ ต่อ ๒๑๐๓-๕
โทรสาร ๐ ๒๔๓๐ ๖๓๑๒ ต่อ ๒๑๙๙
ไปรษณีย์อิเล็กทรอนิกส์ saraban@diw.mail.go.th

สิ่งที่ส่งมาด้วย ๑

เอกสารแนบท้ายหนังสือต่ออายุรับขึ้นทะเบียนห้องปฏิบัติการวิเคราะห์เอกชน

บริษัท เทสท์ เทค จำกัด เลขทะเบียน ว-๒๔๕

ที่ อก ๐๓๑๐(๑)/ ๗ ๓ ๕ ลงวันที่ ๒ ๖ มกราคม ๒๕๖๗

ก. ผู้ควบคุมดูแลห้องปฏิบัติการวิเคราะห์ จำนวน ๕ ราย

๑) นางสาวเรวดี ศิริมงคล	ทะเบียนเลขที่ ว-๒๔๕-ค-๐๐๐๑
๒) นางสาวอรษา อยู่บัว	ทะเบียนเลขที่ ว-๒๔๕-ค-๐๐๐๒
๓) นางสาวณัฐวิภา อ่อนจัน	ทะเบียนเลขที่ ว-๒๔๕-ค-๐๐๐๓
๔) นางสาวดวงกมล บุญยิ่ง	ทะเบียนเลขที่ ว-๒๔๕-ค-๐๐๐๔
๕) นางสาวจิตรา ลิ้มสืบพงษ์	ทะเบียนเลขที่ ว-๒๔๕-ค-๐๐๐๕

เอกสารแนบท้ายหนังสือต่ออายุรับขึ้นทะเบียนห้องปฏิบัติการวิเคราะห์เอกชน

บริษัท เทสท์ เทค จำกัด เลขทะเบียน ว-๒๔๕

ที่ อก ๐๓๑๐(๑)/ ลงวันที่

ข. เจ้าหน้าที่ประจำห้องปฏิบัติการวิเคราะห์ จำนวน ๔๔ ราย

๑) นางสาวปรางค์ทิพย์ รักษาสุข	ทะเบียนเลขที่ ว-๒๔๕-จ-๐๐๐๔
๒) นางสาวบุษยา ศรีสว่าง	ทะเบียนเลขที่ ว-๒๔๕-จ-๐๐๐๕
๓) นางสาวมินตรา ทีภูงา	ทะเบียนเลขที่ ว-๒๔๕-จ-๐๐๐๗
๔) นายเฉลิมชัย เจริญยิ่ง	ทะเบียนเลขที่ ว-๒๔๕-จ-๐๐๐๘
๕) นายอภิสิทธิ์ คุณมาศ	ทะเบียนเลขที่ ว-๒๔๕-จ-๐๐๐๙
๖) นายชาญวิทย์ อุทัยเลี้ยง	ทะเบียนเลขที่ ว-๒๔๕-จ-๐๐๑๐
๗) นางสาวบุญสิตา พราหมณ์นุช	ทะเบียนเลขที่ ว-๒๔๕-จ-๐๐๑๑
๘) นางสาวณัฐนิชา ทองลอย	ทะเบียนเลขที่ ว-๒๔๕-จ-๐๐๑๒
๙) นางสาวฐิติพร เชื้อรพ	ทะเบียนเลขที่ ว-๒๔๕-จ-๐๐๑๓
๑๐) นางสาวกนกพร มั่นนิยม	ทะเบียนเลขที่ ว-๒๔๕-จ-๐๐๑๔
๑๑) นางสาวนันนิภา สิมพรักษ์	ทะเบียนเลขที่ ว-๒๔๕-จ-๐๐๑๕
๑๒) นางสาวเบญจมาศ เชื้อหงษ์	ทะเบียนเลขที่ ว-๒๔๕-จ-๐๐๑๖
๑๓) นางสาวสุภิมน ดวงอินทร์	ทะเบียนเลขที่ ว-๒๔๕-จ-๐๐๑๗
๑๔) นางสาวนุสรินทร์ สุคนธ์ภักดี	ทะเบียนเลขที่ ว-๒๔๕-จ-๐๐๑๘
๑๕) นางสาวชรินทร์ทิพย์ สุขประทุมเนตร	ทะเบียนเลขที่ ว-๒๔๕-จ-๐๐๑๙
๑๖) นางสาวพลอยรุ้ง สุทำมา	ทะเบียนเลขที่ ว-๒๔๕-จ-๐๐๒๐
๑๗) นางสาวธิตยา ดีมาก	ทะเบียนเลขที่ ว-๒๔๕-จ-๐๐๒๑
๑๘) นางสาวรัชนิกา ลือเฟื่อง	ทะเบียนเลขที่ ว-๒๔๕-จ-๐๐๒๒
๑๙) นางสาวศิรินดา คำดี	ทะเบียนเลขที่ ว-๒๔๕-จ-๐๐๒๓
๒๐) นางสาวลลิตา เสนานุช	ทะเบียนเลขที่ ว-๒๔๕-จ-๐๐๒๔
๒๑) นางสาวโศภิษฐา ใจดีเฉย	ทะเบียนเลขที่ ว-๒๔๕-จ-๐๐๒๕
๒๒) นายวัฒนา พันธ์เดช	ทะเบียนเลขที่ ว-๒๔๕-จ-๐๐๒๖
๒๓) นางสาวอ้อยใจ สระจันทร์	ทะเบียนเลขที่ ว-๒๔๕-จ-๐๐๒๗
๒๔) นางสาวมาริสา วิเศษสังข์	ทะเบียนเลขที่ ว-๒๔๕-จ-๐๐๒๘
๒๕) นายณัฐวุฒิ ใจสุภาพ	ทะเบียนเลขที่ ว-๒๔๕-จ-๐๐๒๙
๒๖) นายกิจติพงษ์ เย็นงาม	ทะเบียนเลขที่ ว-๒๔๕-จ-๐๐๓๐
๒๗) นายไกรทอง สีขอน	ทะเบียนเลขที่ ว-๒๔๕-จ-๐๐๓๑
๒๘) นายสุริยา ชื่นบาน	ทะเบียนเลขที่ ว-๒๔๕-จ-๐๐๓๒
๒๙) นางสาวรัตรินทร์ ก้องสุรินทร์	ทะเบียนเลขที่ ว-๒๔๕-จ-๐๐๓๓
๓๐) นางสาวนุสรา สุระเวก	ทะเบียนเลขที่ ว-๒๔๕-จ-๐๐๓๔
๓๑) นางสาวนริศรา สอนบุญชู	ทะเบียนเลขที่ ว-๒๔๕-จ-๐๐๓๕
๓๒) นางสาวผ่องอำไพ ยางงาม	ทะเบียนเลขที่ ว-๒๔๕-จ-๐๐๓๖
๓๓) นางสาวนิศาชล อึ้งเกลี้ยง	ทะเบียนเลขที่ ว-๒๔๕-จ-๐๐๓๗
๓๔) นางสาวนริศรา ผงพิลา	ทะเบียนเลขที่ ว-๒๔๕-จ-๐๐๓๘
๓๕) นางสาวคัทลียา ห้าวหาญ	ทะเบียนเลขที่ ว-๒๔๕-จ-๐๐๓๙

๓๖) นางสาวกรกนก...

๓๖) นางสาวกรกนก ขุนพิทักษ์	ทะเบียนเลขที่ ว-๒๔๕-จ-๐๐๔๐
๓๗) นางสาวดวงหทัย เริ่มวานิชย์	ทะเบียนเลขที่ ว-๒๔๕-จ-๐๐๔๑
๓๘) นางสาวจุไรรัตน์ จงประกอบกิจ	ทะเบียนเลขที่ ว-๒๔๕-จ-๐๐๔๒
๓๙) นายกิตติพิชญ์ ไข่เกตุ	ทะเบียนเลขที่ ว-๒๔๕-จ-๐๐๔๓
๔๐) นางสาวเจนจิรา พลที	ทะเบียนเลขที่ ว-๒๔๕-จ-๐๐๔๔
๔๑) นางสาวชลนิกานต์ สิทธิพรม	ทะเบียนเลขที่ ว-๒๔๕-จ-๐๐๔๕
๔๒) นางสาวณัฐการณ์ ขวัญศรี	ทะเบียนเลขที่ ว-๒๔๕-จ-๐๐๔๖
๔๓) นายดิษฐวัฒน์ นราวิชญ์ธำรงค์	ทะเบียนเลขที่ ว-๒๔๕-จ-๐๐๔๗
๔๔) นายธนพล สะเอียบคง	ทะเบียนเลขที่ ว-๒๔๕-จ-๐๐๔๘

เอกสารแนบท้ายหนังสือต่ออายุรับขึ้นทะเบียนห้องปฏิบัติการวิเคราะห์เอกชน

บริษัท เทสท์ เทค จำกัด เลขทะเบียน ว-๒๔๕

ที่ อก ๐๓๑๐(๑)/ ลงวันที่

ค. ขอบข่ายสารมลพิษที่ได้รับขึ้นทะเบียนจากกรมโรงงานอุตสาหกรรม จำนวน ๑๓๘ รายการ

<u>น้ำเสีย จำนวน 45 รายการ</u>

ลำดับที่	สารมลพิษ	วิธีวิเคราะห์
1	Aldrin	Liquid-Liquid Extraction, Gas Chromatographic/ Mass Spectrometric Method[3]
2	Arsenic	1) Digestion, Hydride Generation/Atomic Absorption Spectrometric Method[3] 2) Digestion, Inductively Coupled Plasma Method[3]
3	Barium	1) Digestion, Direct Nitrous Oxide-Acetylene Flame Method[3] 2) Digestion, Inductively Coupled Plasma Method[3]
4	α-BHC	Liquid-Liquid Extraction, Gas Chromatographic/ Mass Spectrometric Method[3]
5	β-BHC	Liquid-Liquid Extraction, Gas Chromatographic/ Mass Spectrometric Method[3]
6	δ-BHC	Liquid-Liquid Extraction, Gas Chromatographic/ Mass Spectrometric Method[3]
7	γ-BHC	Liquid-Liquid Extraction, Gas Chromatographic/ Mass Spectrometric Method[3]
8	Biochemical Oxygen Demand	1) 5-Day BOD Test, Azide Modification Method[3] 2) 5-Day BOD Test, Membrane Electrode Method[3]
9	Cadmium	1) Digestion, Direct Air-Acetylene Flame Method[3] 2) Digestion, Inductively Coupled Plasma Method[3]
10	Chemical Oxygen Demand	1) Open Reflux, Titrimetric Method[3] 2) Closed Reflux, Colorimetric Method[3] 3) Closed Reflux, Titrimetric Method[3]
11	Chlordane	Liquid-Liquid Extraction, Gas Chromatographic/Mass Spectrometric Method[3]
12	Chromium	1) Digestion, Direct Air-Acetylene Flame Method[3] 2) Digestion, Inductively Coupled Plasma Method[3]

ลำดับที่	สารมลพิษ	วิธีวิเคราะห์
13	Color	ADMI Weighted-Ordinate Spectrophotometric Method[3]
14	Copper	1) Digestion, Direct Air-Acetylene Flame Method[3] 2) Digestion, Inductively Coupled Plasma Method[3]
15	Cyanide	Distillation, Colorimetric Method[3]
16	4,4'-DDD	Liquid-Liquid Extraction, Gas Chromatographic/ Mass Spectrometric Method[3]
17	4,4'-DDE	Liquid-Liquid Extraction, Gas Chromatographic/ Mass Spectrometric Method[3]
18	4,4'-DDT	Liquid-Liquid Extraction, Gas Chromatographic/ Mass Spectrometric Method[3]
19	Dieldrin	Liquid-Liquid Extraction, Gas Chromatographic/ Mass Spectrometric Method[3]
20	Endosulfan I	Liquid-Liquid Extraction, Gas Chromatographic/ Mass Spectrometric Method[3]
21	Endosulfan II	Liquid-Liquid Extraction, Gas Chromatographic/ Mass Spectrometric Method[3]
22	Endosulfan Sulfate	Liquid-Liquid Extraction, Gas Chromatographic/ Mass Spectrometric Method[3]
23	Endrin	Liquid-Liquid Extraction, Gas Chromatographic/ Mass Spectrometric Method[3]
24	Endrin Aldehyde	Liquid-Liquid Extraction, Gas Chromatographic/ Mass Spectrometric Method[3]
25	Formaldehyde	Distillation, Colorimetric Method[2]
26	Free Chlorine	1) Iodometric Method[3] 2) DPD Colorimetric Method[3]
27	Heptachlor	Liquid-Liquid Extraction, Gas Chromatographic/ Mass Spectrometric Method[3]
28	Heptachlor Epoxide	Liquid-Liquid Extraction, Gas Chromatographic/ Mass Spectrometric Method[3]
29	Hexavalent Chromium	Colorimetric Method[3]

ลำดับที่	สารมลพิษ	วิธีวิเคราะห์
30	Lead	1) Digestion, Direct Air-Acetylene Flame Method[3] 2) Digestion, Inductively Coupled Plasma Method[3]
31	Manganese	1) Digestion, Direct Air-Acetylene Flame Method[3] 2) Digestion, Inductively Coupled Plasma Method[3]
32	Mercury	Digestion, Cold-Vapor Atomic Absorption Spectrometric Method[3]
33	Methoxychlor	Liquid-Liquid Extraction, Gas Chromatographic/ Mass Spectrometric Method[3]
34	Nickel	1) Digestion, Direct Air-Acetylene Flame Method[3] 2) Digestion, Inductively Coupled Plasma Method[3]
35	Oil & Grease	1) Liquid-Liquid, Partition-Gravimetric Method[3] 2) Soxhlet Extraction Method[3]
36	pH	Electrometric Method[3]
37	Phenols	Distillation, Direct Photometric Method[3]
38	Selenium	1) Digestion, Hydride Generation/Atomic Absorption Spectrometric Method[3] 2) Digestion, Inductively Coupled Plasma Method[3]
39	Sulfide	1) Iodometric Method[3] 2) Methylene blue Method[3]
40	Temperature	Laboratory and Field Methods[3]
41	Total Dissolved Solids	Dried at 180 °C[3]
42	Total Kjeldahl Nitrogen	Macro-Kjeldahl Method[3]
43	Total Suspended Solids	Dried from 103 to 105 °C[3]
44	Trivalent Chromium	1) Digestion, Direct Air-Acetylene Flame Method; Colorimetric Method; Calculation[3] 2) Digestion, Inductively Coupled Plasma Method; Colorimetric Method; Calculation[3]
45	Zinc	1) Digestion, Direct Air-Acetylene Flame Method[3] 2) Digestion, Inductively Coupled Plasma Method[3]

น้ำใต้ดิน...

<u>น้ำใต้ดิน จำนวน 56 รายการ</u>

ลำดับที่	สารมลพิษ	วิธีวิเคราะห์
1	Aldrin	Liquid-Liquid Extraction, Gas Chromatographic/ Mass Spectrometric Method[3]
2	Antimony	Digestion, Inductively Coupled Plasma Method[3]
3	Arsenic	1) Digestion, Hydride Generation/Atomic Absorption Spectrometric Method[3] 2) Digestion, Inductively Coupled Plasma Method[3]
4	Barium	1) Digestion, Direct Nitrous Oxide-Acetylene Flame Method[3] 2) Digestion, Inductively Coupled Plasma Method[3]
5	Benzene	Purge and Trap, Gas Chromatographic/ Mass Spectrometric Method[3]
6	Beryllium	1) Digestion, Direct Nitrous Oxide-Acetylene Flame Method[3] 2) Digestion, Inductively Coupled Plasma Method[3]
7	Bromodichloromethane	Purge and Trap, Gas Chromatographic/ Mass Spectrometric Method[3]
8	Bromoform	Purge and Trap, Gas Chromatographic/ Mass Spectrometric Method[3]
9	Cadmium	1) Digestion, Direct Air-Acetylene Flame Method[3] 2) Digestion, Inductively Coupled Plasma Method[3]
10	Carbon tetrachloride	Purge and Trap, Gas Chromatographic/ Mass Spectrometric Method[3]
11	Chlordane	Liquid-Liquid Extraction, Gas Chromatographic/ Mass Spectrometric Method[3]
12	Chloroform	Purge and Trap, Gas Chromatographic/ Mass Spectrometric Method[3]
13	Chlorodibromomethane	Purge and Trap, Gas Chromatographic/ Mass Spectrometric Method[3]
14	Chromium	1) Digestion, Direct Air-Acetylene Flame Method[3] 2) Digestion, Inductively Coupled Plasma Method[3]

15 Chromium (III)...

ลำดับที่	สารมลพิษ	วิธีวิเคราะห์
15	Chromium (III)	1) Digestion, Direct Air-Acetylene Flame Method; Colorimetric Method; Calculation[3] 2) Digestion, Inductively Coupled Plasma Method; Colorimetric Method; Calculation[3]
16	Chromium (VI)	Colorimetric Method[3]
17	Cyanide	Distillation, Colorimetric Method[3]
18	1,1-Dichloroethylene	Purge and Trap, Gas Chromatographic/ Mass Spectrometric Method[3]
19	1,2-Dichloroethane	Purge and Trap, Gas Chromatographic/ Mass Spectrometric Method[3]
20	cis-1,2-Dichloroethylene	Purge and Trap, Gas Chromatographic/ Mass Spectrometric Method[3]
21	trans-1,2-Dichloroethylene	Purge and Trap, Gas Chromatographic/ Mass Spectrometric Method[3]
22	DDD	Liquid-Liquid Extraction, Gas Chromatographic/ Mass Spectrometric Method[3]
23	DDE	Liquid-Liquid Extraction, Gas Chromatographic/ Mass Spectrometric Method[3]
24	DDT	Liquid-Liquid Extraction, Gas Chromatographic/ Mass Spectrometric Method[3]
25	Dieldrin	Liquid-Liquid Extraction, Gas Chromatographic/ Mass Spectrometric Method[3]
26	Endosulfan	Liquid-Liquid Extraction, Gas Chromatographic/ Mass Spectrometric Method[3]
27	Endrin	Liquid-Liquid Extraction, Gas Chromatographic/ Mass Spectrometric Method[3]
28	Ethylbenzene	Purge and Trap, Gas Chromatographic/ Mass Spectrometric Method[3]
29	Heptachlor	Liquid-Liquid Extraction, Gas Chromatographic/ Mass Spectrometric Method[3]
30	Heptachlor epoxide	Liquid-Liquid Extraction, Gas Chromatographic/ Mass Spectrometric Method[3]

31 Hexachlorobenzene...

ลำดับที่	สารมลพิษ	วิธีวิเคราะห์
31	Hexachlorobenzene	Liquid-Liquid Extraction, Gas Chromatographic/ Mass Spectrometric Method[3]
32	α-HCH	Liquid-Liquid Extraction, Gas Chromatographic/ Mass Spectrometric Method[3]
33	β- HCH	Liquid-Liquid Extraction, Gas Chromatographic/ Mass Spectrometric Method[3]
34	γ- HCH	Liquid-Liquid Extraction, Gas Chromatographic/ Mass Spectrometric Method[3]
35	Lead	1) Digestion, Direct Air-Acetylene Flame Method[3] 2) Digestion, Inductively Coupled Plasma Method[3]
36	Manganese	1) Digestion, Direct Air-Acetylene Flame Method[3] 2) Digestion, Inductively Coupled Plasma Method[3]
37	Mercury	Digestion, Cold-Vapor Atomic Absorption Spectrometric Method[3]
38	Methoxychlor	Liquid-Liquid Extraction, Gas Chromatographic/ Mass Spectrometric Method[3]
39	Methylene chloride	Purge and Trap, Gas Chromatographic/ Mass Spectrometric Method[3]
40	Nickel	1) Digestion, Direct Air-Acetylene Flame Method[3] 2) Digestion, Inductively Coupled Plasma Method[3]
41	pH	Electrometric Method[3]
42	Phenol	Distillation, Direct Photometric Method[3]
43	Selenium	1) Digestion, Hydride Generation/Atomic Absorption Spectrometric Method[3] 2) Digestion, Inductively Coupled Plasma Method[3]
44	Silver	1) Digestion, Direct Air-Acetylene Flame Method[3] 2) Digestion, Inductively Coupled Plasma Method[3]
45	Styrene	Purge and Trap, Gas Chromatographic/ Mass Spectrometric Method[3]
46	Tetrachloroethylene	Purge and Trap, Gas Chromatographic/ Mass Spectrometric Method[3]

47 Toluene...

ลำดับที่	สารมลพิษ	วิธีวิเคราะห์
47	Toluene	Purge and Trap, Gas Chromatographic/ Mass Spectrometric Method[3]
48	1,1,1-Trichloroethane	Purge and Trap, Gas Chromatographic/ Mass Spectrometric Method[3]
49	1,1,2-Trichloroethane	Purge and Trap, Gas Chromatographic/ Mass Spectrometric Method[3]
50	Trichloroethylene	Purge and Trap, Gas Chromatographic/ Mass Spectrometric Method[3]
51	Vanadium	1) Digestion, Direct Nitrous Oxide-Acetylene Flame Method[3] 2) Digestion, Inductively Coupled Plasma Method[3]
52	Vinyl chloride	Purge and Trap, Gas Chromatographic/ Mass Spectrometric Method[3]
53	m-Xylene	Purge and Trap, Gas Chromatographic/ Mass Spectrometric Method[3]
54	o-Xylene	Purge and Trap, Gas Chromatographic/ Mass Spectrometric Method[3]
55	p-Xylene	Purge and Trap, Gas Chromatographic/ Mass Spectrometric Method[3]
56	Zinc	1) Digestion, Direct Air-Acetylene Flame Method[3] 2) Digestion, Inductively Coupled Plasma Method[3]

<u>สิ่งปฏิกูลหรือวัสดุที่ไม่ใช้แล้ว จำนวน 20 รายการ</u>

ลำดับที่	สารมลพิษ	วิธีวิเคราะห์
1	Antimony	1) Waste Extraction, Digestion, Inductively Coupled Plasma Method[1,4,7] 2) Waste Extraction, Digestion, Flame Atomic Absorption Spectrometric Method[1,4,8] 3) Digestion, Inductively Coupled Plasma Method[5,7] 4) Digestion, Flame Atomic Absorption Spectrometric Method[5,8]

2 Arsenic...

ลำดับที่	สารมลพิษ	วิธีวิเคราะห์
2	Arsenic	1) Waste Extraction, Digestion, Inductively Coupled Plasma Method[1,4,7] 2) Waste Extraction, Digestion, Hydride Generation/Atomic Absorption Spectrometric Method[1,4,9] 3) Digestion, Inductively Coupled Plasma Method[5,7] 4) Digestion, Hydride Generation/Atomic Absorption Spectrometric Method[5,9]
3	Barium	1) Waste Extraction, Digestion, Inductively Coupled Plasma Method[1,4,7] 2) Waste Extraction, Digestion, Flame Atomic Absorption Spectrometric Method[1,4,8] 3) Digestion, Inductively Coupled Plasma Method[5,7] 4) Digestion, Flame Atomic Absorption Spectrometric Method[5,8]
4	Beryllium	1) Waste Extraction, Digestion, Inductively Coupled Plasma Method[1,4,7] 2) Waste Extraction, Digestion, Flame Atomic Absorption Spectrometric Method[1,4,8] 3) Digestion, Inductively Coupled Plasma Method[5,7] 4) Digestion, Flame Atomic Absorption Spectrometric Method[5,8]
5	Cadmium	1) Waste Extraction, Digestion, Inductively Coupled Plasma Method[1,4,7] 2) Waste Extraction, Digestion, Flame Atomic Absorption Spectrometric Method[1,4,8] 3) Digestion, Inductively Coupled Plasma Method[5,7] 4) Digestion, Flame Atomic Absorption Spectrometric Method[5,8]
6	Chromium	1) Waste Extraction, Digestion, Inductively Coupled Plasma Method[1,4,7] 2) Waste Extraction, Digestion, Flame Atomic Absorption Spectrometric Method[1,4,8]

3) Digestion...

ลำดับที่	สารมลพิษ	วิธีวิเคราะห์
		3) Digestion, Inductively Coupled Plasma Method[5,7] 4) Digestion, Flame Atomic Absorption Spectrometric Method[5,8]
7	Chromium (III)	1) Waste Extraction, Digestion, Inductively Coupled Plasma Method; Waste Extraction, Colorimetric Method; Calculation Method[1,4,7,10] 2) Waste Extraction, Digestion, Flame Atomic Absorption Spectrometric Method; Waste Extraction, Colorimetric Method; Calculation Method[1,4,8,10] 3) Digestion, Inductively Coupled Plasma Method; Alkaline Digestion, Colorimetric Method; Calculation Method[5,6,7,10] 4) Digestion, Flame Atomic Absorption Spectrometric Method; Alkaline Digestion, Colorimetric Method; Calculation Method[5,6,8,10]
8	Chromium (VI)	1) Waste Extraction, Colorimetric Method[1,10] 2) Alkaline Digestion, Colorimetric Method[6,10]
9	Cobalt	1) Waste Extraction, Digestion, Inductively Coupled Plasma Method[1,4,7] 2) Waste Extraction, Digestion, Flame Atomic Absorption Spectrometric Method[1,4,8] 3) Digestion, Inductively Coupled Plasma Method[5,7] 4) Digestion, Flame Atomic Absorption Spectrometric Method[5,8]
10	Copper	1) Waste Extraction, Digestion, Inductively Coupled Plasma Method[1,4,7] 2) Waste Extraction, Digestion, Flame Atomic Absorption Spectrometric Method[1,4,8] 3) Digestion, Inductively Coupled Plasma Method[5,7] 4) Digestion, Flame Atomic Absorption Spectrometric Method[5,8]

11 Lead...

ลำดับที่	สารมลพิษ	วิธีวิเคราะห์
11	Lead	1) Waste Extraction, Digestion, Inductively Coupled Plasma Method[1,4,7] 2) Waste Extraction, Digestion, Flame Atomic Absorption Spectrometric Method[1,4,8] 3) Digestion, Inductively Coupled Plasma Method[5,7] 4) Digestion, Flame Atomic Absorption Spectrometric Method[5,8]
12	Mercury	1) Waste Extraction, Digestion, Cold-Vapor Atomic Absorption Spectrometric Method[1,11] 2) Digestion, Cold-Vapor Atomic Absorption Spectrometric Method[12]
13	Molybdenum	1) Waste Extraction, Digestion, Inductively Coupled Plasma Method[1,4,7] 2) Waste Extraction, Digestion, Flame Atomic Absorption Spectrometric Method[1,4,8] 3) Digestion, Inductively Coupled Plasma Method[5,7] 4) Digestion, Flame Atomic Absorption Spectrometric Method[5,8]
14	Nickel	1) Waste Extraction, Digestion, Inductively Coupled Plasma Method[1,4,7] 2) Waste Extraction, Digestion, Flame Atomic Absorption Spectrometric Method[1,4,8] 3) Digestion, Inductively Coupled Plasma Method[5,7] 4) Digestion, Flame Atomic Absorption Spectrometric Method[5,8]
15	pH	Electrometric Method[17,18]
16	Selenium	1) Waste Extraction, Digestion, Inductively Coupled Plasma Method[1,4,7] 2) Waste Extraction, Digestion, Hydride Generation/Atomic Absorption Spectrometric Method[1,4,13] 3) Digestion, Inductively Coupled Plasma Method[5,7]

4) Digestion ...

ลำดับที่	สารมลพิษ	วิธีวิเคราะห์
		4) Digestion, Hydride Generation/Atomic Absorption Spectrometric Method[5,13]
17	Silver	1) Waste Extraction, Digestion, Inductively Coupled Plasma Method[1,4,7] 2) Waste Extraction, Digestion, Flame Atomic Absorption Spectrometric Method[1,4,8] 3) Digestion, Inductively Coupled Plasma Method[5,7] 4) Digestion, Flame Atomic Absorption Spectrometric Method[5,8]
18	Thallium	1) Waste Extraction, Digestion, Inductively Coupled Plasma Method[1,4,7] 2) Waste Extraction, Digestion, Flame Atomic Absorption Spectrometric Method[1,4,8] 3) Digestion, Inductively Coupled Plasma Method[5,7] 4) Digestion, Flame Atomic Absorption Spectrometric Method[5,8]
19	Vanadium	1) Waste Extraction, Digestion, Inductively Coupled Plasma Method[1,4,7] 2) Waste Extraction, Digestion, Flame Atomic Absorption Spectrometric Method[1,4,8] 3) Digestion, Inductively Coupled Plasma Method[5,7] 4) Digestion, Flame Atomic Absorption Spectrometric Method[5,8]
20	Zinc	1) Waste Extraction, Digestion, Inductively Coupled Plasma Method[1,4,7] 2) Waste Extraction, Digestion, Flame Atomic Absorption Spectrometric Method[1,4,8] 3) Digestion, Inductively Coupled Plasma Method[5,7] 4) Digestion, Flame Atomic Absorption Spectrometric Method[5,8]

ดิน...

ดิน จำนวน 17 รายการ

ลำดับที่	สารมลพิษ	วิธีวิเคราะห์
1	Antimony	1) Digestion, Inductively Coupled Plasma Method[5,7] 2) Digestion, Flame Atomic Absorption Spectrometric Method[5,8]
2	Arsenic	1) Digestion, Inductively Coupled Plasma Method[5,7] 2) Digestion, Hydride Generation/Atomic Absorption Spectrometric Method[5,9]
3	Barium	1) Digestion, Inductively Coupled Plasma Method[5,7] 2) Digestion, Flame Atomic Absorption Spectrometric Method[5,8]
4	Beryllium	1) Digestion, Inductively Coupled Plasma Method[5,7] 2) Digestion, Flame Atomic Absorption Spectrometric Method[5,8]
5	Cadmium	1) Digestion, Inductively Coupled Plasma Method[5,7] 2) Digestion, Flame Atomic Absorption Spectrometric Method[5,8]
6	Chromium	1) Digestion, Inductively Coupled Plasma Method[5,7] 2) Digestion, Flame Atomic Absorption Spectrometric Method[5,8]
7	Chromium (III)	1) Digestion, Inductively Coupled Plasma Method; Alkaline Digestion, Colorimetric Method; Calculation Method[5,6,7,10] 2) Digestion, Flame Atomic Absorption Spectrometric Method; Alkaline Digestion, Colorimetric Method; Calculation Method[5,6,8,10]
8	Chromium (VI)	Alkaline Digestion, Colorimetric Method[6,10]
9	Cyanide	Extraction, Distillation, Colorimetic Method[14,15,16]
10	Lead	1) Digestion, Inductively Coupled Plasma Method[5,7] 2) Digestion, Flame Atomic Absorption Spectrometric Method[5,8]
11	Manganese	1) Digestion, Inductively Coupled Plasma Method[5,7] 2) Digestion, Flame Atomic Absorption Spectrometric Method[5,8]

12 Mercury ...

ลำดับที่	สารมลพิษ	วิธีวิเคราะห์
12	Mercury	Digestion, Cold-Vapor Atomic Absorption Spectrometric Method[12]
13	Nickel	1) Digestion, Inductively Coupled Plasma Method[5,7] 2) Digestion, Flame Atomic Absorption Spectrometric Method[5,8]
14	Selenium	1) Digestion, Inductively Coupled Plasma Method[5,7] 2) Digestion, Hydride Generation/Atomic Absorption Spectrometric Method[5,13]
15	Silver	1) Digestion, Inductively Coupled Plasma Method[5,7] 2) Digestion, Flame Atomic Absorption Spectrometric Method[5,8]
16	Vanadium	1) Digestion, Inductively Coupled Plasma Method[5,7] 2) Digestion, Flame Atomic Absorption Spectrometric Method[5,8]
17	Zinc	1) Digestion, Inductively Coupled Plasma Method[5,7] 2) Digestion, Flame Atomic Absorption Spectrometric Method[5,8]

<u>เอกสารอ้างอิง</u>

1. กระทรวงอุตสาหกรรม. ประกาศกระทรวงอุตสาหกรรม, พ.ศ. 2566. เรื่อง การจัดการสิ่งปฏิกูลหรือวัสดุที่ไม่ใช้แล้ว. ราชกิจจานุเบกษา. 31 พฤษภาคม 2566. เล่มที่ 140 ตอนพิเศษ 126 ง.

2. สมาคมวิศวกรรมสิ่งแวดล้อมแห่งประเทศไทย. คู่มือวิเคราะห์น้ำเสีย. พิมพ์ครั้งที่ 4. กรุงเทพฯ: เรือนแก้วการพิมพ์, 2547.

3. APHA, AWWA, WEF. Standard Methods for the Examination of Water and Wastewater. 24th ed. Washington, DC: APHA, 2023.

4. United States Environmental Protection Agency. Test Methods for Evaluation Solid Waste Physical/Chemical Methods. SW-846, 2014.

5. United States Environmental Protection Agency. Test Methods for Evaluation Solid Waste Physical/Chemical Methods. Acid Digestion of Sediments, Sludges, and Soils. SW-846 Method 3050B, 2007.

6. United States Environmental Protection Agency. Test Methods for Evaluation Solid Waste Physical/Chemical Methods. Alkaline Digestion for Hexavalent Chromium. SW-846 Method 3060A, 1996.

7. United States...

7. United States Environmental Protection Agency. Test Methods for Evaluation Solid Waste Physical/Chemical Methods. Inductively Coupled Plasma-Optical Emission Spectrometry. SW-846 Method 6010C, 2000.

8. United States Environmental Protection Agency. Test Methods for Evaluation Solid Waste Physical/Chemical Methods. Flame Atomic Absorption Spectrophotometry. SW-846 Method 7000B, 2007.

9. United States Environmental Protection Agency. Test Methods for Evaluation Solid Waste Physical/Chemical Methods. Antimony and Arsenic (Atomic Absorption, Borohydride Reduction). SW-846 Method 7062, 1994.

10. United States Environmental Protection Agency. Test Methods for Evaluation Solid Waste Physical/Chemical Methods. Chromium, Hexavalent (Colorimetric). SW-846 Method 7196A, 1992.

11. United States Environmental Protection Agency. Test Methods for Evaluation Solid Waste Physical/Chemical Methods. Mercury in Liquid Waste (Manual Cold-Vapor Technique). SW-846 Method 7470A, 1994.

12. United States Environmental Protection Agency. Test Methods for Evaluation Solid Waste Physical/Chemical Methods. Mercury in Solid or Semisolid Waste (Manual Cold-Vapor Technique). SW-846 Method 7471B, 2007.

13. United States Environmental Protection Agency. Test Methods for Evaluation Solid Waste Physical/Chemical Methods. Selenium (Atomic Absorption, Borohydride Reduction). SW-846 Method 7742, 1994.

14. United States Environmental Protection Agency. Test Methods for Evaluation Solid Waste Physical/Chemical Methods. Total and Amenable Cyanide: Distillation. SW-846 Method 9010C, 2004.

15. United States Environmental Protection Agency. Test Methods for Evaluation Solid Waste Physical/Chemical Methods. Cyanide Extraction Procedure for Solids and Oil. SW-846 Method 9013A, 1996.

16. United States Environmental Protection Agency. Test Methods for Evaluation Solid Waste Physical/Chemical Methods. Cyanide in Waters and Extracts Using Titrimetric and Manual Spectrophotometric Procedures. SW-846 Method 9014, 2014.

17. United States Environmental Protection Agency. Test Methods for Evaluation Solid Waste Physical/Chemical Methods. pH Electrometric Measurement. SW-846 Method 9040C, 2004.

18. United States Environmental Protection Agency. Test Methods for Evaluation Solid Waste Physical/Chemical Methods. Soil and Waste pH. SW-846 Method 9045D, 2004.

ภาคผนวก 1

1.5 เอกสารสอบเทียบเครื่องมือตรวจวัด

ฆ3

ใบรับรองการสอบเทียบ "ตุ้มน้ำหนักมาตรฐาน"

(Calibration Certificate of Standard Weights)

TECHNOLOGY PROMOTION ASSOCIATION (THAILAND-JAPAN)
CORPORATE SERVICES 3: EQUIPMENT CALIBRATION AND TESTING SERVICES
534/4 PATTANAKARN ROAD SOI 18, SUANLUANG, SUANLUANG, BANGKOK 10250
TEL. 0-2717-3000-24 FAX. 0-2719-9484

NSC-TISI-TIS17025
CALIBRATION 0008

Certificate of Calibration

Certificate No. : 24M150

Equipment : Standard Weight
Manufacturer: LS
Model : -
Serial No.: -
ID No.: EQL-121
Condition As-Received: Used Item
Received Date: 18 January 2024
Calibration Date: 26 January 2024

This certificate may not be reproduced other than in full, except with the prior written approval of the head of Corporate Services 3: Equipment Calibration and Testing Services.

Reference: 2401-0593DN
Ambient Temperature: (23 ± 2) °C
Relative Humidity: (50 ± 10) %
Atmospheric Pressure: 1017.0 hPa

Submitted by: TEST TECH CO.,LTD. (Head Office)
30, 32 Rama II Soi 63, Rama II Rd.,
Samaedam, Bangkhunthian, Bangkok 10150

Procedure used: Calibration were conducted using calibration procedure CP-M06 according to OIML R111-1 Edition 2004 (E).

Condition of this result of calibration

1.Reference standards instruments :

Instrument	Model	Serial No.	Certificate No.	Due Date
1) Standard weight Set (E2)	YCS31-712-00	50202965	MM-0109-22	11 Jul 2024

2.This certificate is not certified for any commercial transaction.

3.The certificate is valid only to the item calibrated on date and place of calibration.

4.This Certification is traceable to the International System of Unit maintained through:-

-National Institute of Metrology Thailand (NIMT)

Calibrated by : Suwat Wutthicharoenmongkol
Issue Date : 29 January 2024

Approved Signatory : ____________________

[ ] Phalinee Prabpaipal
[✓] Sura Suwannasri
[ ] Sorapong Koomkainam

B 0333471

Result of calibration Without adjustment

Nominal Value	Marking	Conventional mass	Uncertainty of Measurement (±)	Maximum Permissible error (±)
50 g	None	50.00001 g	0.10 mg	0.30 mg

The reported uncertainty of measurement was based on a standard uncertainty multiplied by a coverage factor $k = 2$, providing a level of confidence of approximately 95 %.

-o0o-

TECHNOLOGY PROMOTION ASSOCIATION (THAILAND-JAPAN)
CORPORATE SERVICES 3: EQUIPMENT CALIBRATION AND TESTING SERVICES
534/4 PATTANAKARN ROAD SOI 18, SUANLUANG, SUANLUANG, BANGKOK 10250
TEL. 0-2717-3000-24 FAX. 0-2719-9484

NSC-TISI-TIS17025
CALIBRATION 0008

Certificate of Calibration

Certificate No. : 24M151

Equipment : Standard Weight
Manufacturer: -
Model : -
Serial No.: -
ID No.: EQL-258
Condition As-Received: Used Item
Received Date: 18 January 2024
Calibration Date: 26 January 2024

This certificate may not be reproduced other than in full, except with the prior written approval of the head of Corporate Services 3: Equipment Calibration and Testing Services.

Reference: 2401-0593DN
Ambient Temperature: (23 ± 2) °C
Relative Humidity: (50 ± 10) %
Atmospheric Pressure: 1016.7 hPa

Submitted by: TEST TECH CO.,LTD. (Head Office)
30, 32 Rama II Soi 63, Rama II Rd.,
Samaedam, Bangkhunthian, Bangkok 10150

Procedure used: Calibration were conducted using calibration procedure CP-M06 according to OIML R111-1 Edition 2004 (E).

Condition of this result of calibration

1.Reference standards instruments :

Instrument	Model	Serial No.	Certificate No.	Due Date
1) Standard weight Set (E2)	YCS31-712-00	50202965	MM-0109-22	11 Jul 2024

2.This certificate is not certified for any commercial transaction.

3.The certificate is valid only to the item calibrated on date and place of calibration.

4.This Certification is traceable to the International System of Unit maintained through:-

-National Institute of Metrology Thailand (NIMT)

Calibrated by : Suwat Wutthicharoenmongkol
Issue Date : 29 January 2024

Approved Signatory : ____________________

[ ] Phalinee Prabpaipal
[✓] Sura Suwannasri
[ ] Sorapong Koomkainam

B 0333472

TECHNOLOGY PROMOTION ASSOCIATION (THAILAND-JAPAN)
CORPORATE SERVICES 3: EQUIPMENT CALIBRATION AND TESTING SERVICES
534/4 PATTANAKARN ROAD SOI 18, SUANLUANG, SUANLUANG, BANGKOK 10250
TEL. 0-2717-3000-24 FAX. 0-2719-9484

NSC-TISI-TIS17025
CALIBRATION 0008

Certificate of Calibration

Certificate No. : 23M1557

Equipment : Standard Weight
Manufacturer: -
Model : -
Serial No.: M 0030/11
ID No.: EQL-139
Condition As-Received: Used Item
Received Date: 10 August 2023
Calibration Date: 17 August 2023

This certificate may not be reproduced other than in full, except with the prior written approval of the head of Corporate Services 3: Equipment Calibration and Testing Services.

Reference: 2308-0284DN
Ambient Temperature: (23 ± 2) °C
Relative Humidity: (50 ± 15) %
Atmospheric Pressure: 1006.2 hPa

Submitted by: TEST TECH CO.,LTD. (HEAD Office)
30, 32 Rama II Soi 63, Rama II Rd.,
Samaedam, Bangkhunthian, Bangkok 10150

Procedure used: Calibration were conducted using in-house calibration procedure CP-M01 according to comparison method against standard weights on the basis of weighings at an average air density of 1.2 kg/m^3 and a temperature of 23.7 °C material density of weight is 8000 kg/m^3.

Condition of this result of calibration

1.Reference standards instruments :

Instrument	Model	Serial No.	Certificate No.	Due Date
1) Standard Weight Set (E2)	73336	20026	MM-0018-22	28 Feb 2024

2.This certificate is not certified for any commercial transaction.

3.The certificate is valid only to the item calibrated on date and place of calibration.

4.This Certification is traceable to the International System of Unit maintained through:-

-National Institute of Metrology Thailand (NIMT)

Calibrated by : Thapakorn Thammachai
Issue Date : 17 August 2023

Approved Signatory :
[ ] Phalinee Prabpaipal
[✓] Sura Suwannasri
[ ] Sorapong Koomkainam

Result of calibration Without adjustment

Nominal Value	Conventional mass	Uncertainty of Measurement (±)	Maximum Permissible error (±)
2 g	2.000018 g	0.040 mg	0.12 mg

The reported uncertainty of measurement was based on a standard uncertainty multiplied by a coverage factor *k* = 2, providing a level of confidence of approximately 95 %.

-o0o-

TECHNOLOGY PROMOTION ASSOCIATION (THAILAND-JAPAN)
CORPORATE SERVICES 3: EQUIPMENT CALIBRATION AND TESTING SERVICES
534/4 PATTANAKARN ROAD SOI 18, SUANLUANG, SUANLUANG, BANGKOK 10250
TEL. 0-2717-3000-24 FAX. 0-2719-9484

ilac-MRA

NSC-TISI-TIS17025
CALIBRATION 0008

Certificate of Calibration

Certificate No. : 23M1558

Equipment :	Standard Weight
Manufacturer:	Mettler Toledo
Model :	-
Serial No.:	11119459
ID No.:	EQL-149
Condition As-Received:	Used Item
Received Date:	10 August 2023
Calibration Date:	17 August 2023

This certificate may not be reproduced other than in full, except with the prior written approval of the head of Corporate Services 3: Equipment Calibration and Testing Services.

Reference:	2308-0284DN
Ambient Temperature:	(23 ± 2) °C
Relative Humidity:	(50 ± 15) %
Atmospheric Pressure:	1005.75 hPa

Submitted by: TEST TECH CO.,LTD. (HEAD Office)

30, 32 Rama II Soi 63, Rama II Rd.,
Samaedam, Bangkhunthian, Bangkok 10150

Procedure used: Calibration were conducted using in-house calibration procedure CP-M01 according to comparison method against standard weights on the basis of weighings at an average air density of 1.2 kg/m³ and a temperature of 23.7 °C material density of weight is 8000 kg/m³.

Condition of this result of calibration

1.Reference standards instruments :

Instrument	Model	Serial No.	Certificate No.	Due Date
1) Standard Weight Set (E2)	73336	20026	MM-0018-22	28 Feb 2024

2.This certificate is not certified for any commercial transaction.

3.The certificate is valid only to the item calibrated on date and place of calibration.

4.This Certification is traceable to the International System of Unit maintained through:-

-National Institute of Metrology Thailand (NIMT)

Calibrated by : Thapakorn Thammachai
Issue Date : 17 August 2023

Approved Signatory : ______________________

[ ] Phalinee Prabpaipal
[✓] Sura Suwannasri
[ ] Sorapong Koomkainam

B 0322292

Result of calibration Without adjustment

Nominal Value	Conventional mass	Uncertainty of Measurement (±)	Maximum Permissible error (±)
20 g	20.000008 g	0.080 mg	0.25 mg

The reported uncertainty of measurement was based on a standard uncertainty multiplied by a coverage factor $k = 2$, providing a level of confidence of approximately 95 %.

-o0o-

a 1174681

ซ5

ใบรับรองการสอบเทียบ "เครื่องวัด pH"

(Calibration Certificate of pH Meter)

QUALITY CALIBRATION CO.,LTD.
235 Petchkasem 63/2 Road, Laksong, Bangkae, Bangkok 10160
Tel (662) 421-5402, (662) 444-0152-3, Fax (662) 809-4584

NSC-TISI-TIS 17025 CALIBRATION 0049

CERTIFICATE No : 24E0681
REFERENCE No : 71961-1

Certificate of Calibration

EQUIPMENT	:	pH METER
MANUFACTURER	:	DKK TOA
MODEL	:	HM-25R
SERIAL No	:	760205
ID No	:	EQL-183
CONDITION AS RECEIVED	:	USED ITEM
SUBMITTED BY	:	TEST TECH CO., LTD. 30,32 RAMA II SOI 63, RAMA II RD., SAMAEDAM, BANGKHUNTHIAN, BANGKOK 10150

CALIBRATED BY	:	PRASERT D.
CALIBRATION DATE	:	23-Jan-24
APPROVED BY	:	PONGSAK J.
ISSUED DATE	:	24-Jan-24
RECEIVED DATE	:	23-Jan-24

THIS CERTIFICATE MAY NOT BE REPRODUCED OTHER THAN IN FULL EXCEPT WITH THE PRIOR WRITTEN APPROVAL OF QUALITY CALIBRATION CO., LTD.

QUALITY CALIBRATION CO.,LTD.
235 Petchkasem 63/2 Road, Laksong, Bangkae, Bangkok 10160
Tel (662) 421-5402, (662) 444-0152-3, Fax (662) 809-4584

CERTIFICATE No : 24E0681

Calibration Report

EQUIPMENT	pH METER		
MANUFACTURER	DKK TOA	**MODEL**	HM-25R
ID No	EQL-183	**SERIAL NUMBER**	760205
RECEIVED DATE	23-Jan-24	**CALIBRATION DATE**	23-Jan-24
AMBIENT TEMPERATURE	25° C ± 1° C	**RELATIVE HUMIDITY**	50 %RH ± 10 % RH

CONDITION OF THIS RESULTS OF CALIBRATION

1. THIS INSTRUMENT WAS CALIBRATED BY DIRECT MEASUREMENT METHOD BASED ON WI-TQ-062 AND WI-TQ-063. THE DISPLAY UNIT WAS TESTED BY GENERATING STANDARD VOLTAGE TO THE UNIT AND READ THE VALUE COMPARED WITH CALCULATED VALUE. THE DISPLAY AND ELECTROD WAS CALIBRATED BY USING STANDARD pH BUFFER SOLUTION.
2. REFERENCE STANDARD INSTRUMENTS :-

INSTRUMENT	MODEL	SERIAL No/ LOT No	CERTIFICATE No	DUE DATE
1) pH STANDARD SOLUTION	00651-06	CC767907	4880-13836406	29-Dec-24
2) pH STANDARD SOLUTION	00651-08	CC765602	4881-13757019	18-Nov-24
3) pH STANDARD SOLUTION	00651-10	CC767180	4882-13813369	14-Dec-24
4) PROCESS CALIBRATOR	CA150	91S6079	23E1312	19-Apr-24
5) BATH	260014	1247 48074	23T9014	13-Sep-24
6) THERMOMETER WITH PROBE	421504	55000379	23T9623	13-Sep-24

3. THE CERTIFICATE IS VALID FOR THE ITEM CALIBRATED AS SHOWN ON THE DATE AND PLACE OF CALIBRATION ONLY.
4. THIS RESULT EXCLUDE LONG TERM STABILITY OF THE UNIT UNDER CALIBRATION.
5. THIS CERTIFICATE IS TRACEABLE TO SI UNIT MAINTAINED AT :-
   - NATIONAL INSTITUTE OF STANDARD AND TECHNOLOGY, USA.
   - NATIONAL INSTITUTE OF METROLOGY (THAILAND)

RESULT OF CALIBRATION : WITHOUT ADJUSTMENT

1. DISPLAY UNIT ONLY

SLOPE FACTOR k = 2.303 RT/F = 59 mV/pH

mV APPLIED	UUC READING (mV)	CORRECTION (mV)	UNCERTAINTY OF MEASUREMENT (± mV)	COVERAGE FACTOR k
177.48	178	-0.52	0.59	2.0
0.00	1	-1.00	0.59	2.0
-177.48	-177	-0.48	0.59	2.0

2. DISPLAY UNIT WITH pH ELECTRODE S/N: 202F0138MK

STANDARD pH BUFFER SOLUTION (pH)	UUC READING (pH)	CORRECTION (pH)	UNCERTAINTY OF MEASUREMENT (± pH)	COVERAGE FACTOR k
4.0061	4.01	-0.004	0.013	2.0
6.9994	7.00	-0.001	0.013	2.0
10.0070	10.01	-0.003	0.014	2.0

3. PERCENT SLOPE 97%

4. DISPLAY UNIT MEASUREMENT TEMPERATURE WITH PROBE

STANDARD READING (°C)	UUC* READING (°C)	IMMERSION DEPTH (mm)	CORRECTION (°C)	UNCERTAINTY OF MEASUREMENT (±°C)
24.999	25.0	80	-0.001	0.21

UUC : UNIT UNDER CALIBRATION

THIS CALIBRATION WAS CARRIED OUT AT THE CUSTOMER'S PLACE AT LABORATORY AREA.

THE REPORTED UNCERTAINTY OF MEASUREMENT WAS BASED ON A STANDARD UNCERTAINTY MULTIPLIED BY A COVERAGE FACTOR k, PROVIDING A LEVEL OF CONFIDENCE APPROXIMATELY 95%.

END OF CALIBRATION REPORT

Metrohm
Siam Ltd.

Metrohm Siam Ltd.
979/111-115 S.M. Tower 33rd Floor,
Phahonyothin Rd., Phayathai,
Phyathai, Bangkok 10400 THAILAND
Phone (+66)0 2298 0864
Fax (+66)0 2298 0865
E-mail: service@metrohm.co.th
www.metrohm.co.th

NSC-TISI-TIS17025
CALIBRATION 0376

Certificate of Calibration

Date of Issue	:	21 August 2023
Certificate No.	:	231872/ME
Customer Company	:	Test Tech Co., Ltd. 30,32 Rama II Soi 63, Rama II Rd.,Samaedam, Bangkhunthian,Bangkok 10150
Instrument Manufacturer	:	Metrohm
Instrument Type	:	pH meter
Model	:	781
Instrument Serial Number	:	17810010011219 (ID : EQL-131)
Calibration Place	:	Laboratory, Test Tech Co., Ltd. 30,32 Rama II Soi 63, Rama II Rd.,Samaedam, Bangkhunthian,Bangkok 10150
Environment Status	:	Temperature : 22.65°C ± 0.15°C Humidity : 63.25% ± 2.75%
Date of Receipt	:	18 August 2023
Date of Calibration	:	18 August 2023
Job Number	:	CAL230577/ME
Condition of Calibration Item	:	Used Item
Result of Calibration	:	[X] Without Adjustment [ ] Adjustment
Calibrated By	:	Mr. Monton Tontun
Approved By	:	Patipon M. Authorized Signatory

[ ] Mr. Kowit Photaeng

[/] Mr. Patipon Musigapala

[ ] Mr. Teerayut Cheepdamrong

The uncertainties are for a confidence probability of approximately 95%

This certificate may not be reproduced other than in full except with the prior written approval of the issuing Laboratory Metrohm Siam Ltd.

Metrohm Siam Ltd.

Metrohm Siam Ltd.
979/111-115 S.M. Tower 33rd Floor,
Phahonyothin Rd., Phayathai,
Phyathai, Bangkok 10400 THAILAND
Phone (+66)0 2298 0864
Fax (+66)0 2298 0865
E-mail: service@metrohm.co.th
www.metrohm.co.th

NSC-TISI-TIS17025
CALIBRATION 0376

Calibration Report

Certificate No: 231872/ME

1. Reference Standards

Item	Description/Model	Serial No.	Manufacturing	Certificate No.	Due Date
1	Digital Multimeter 34401A	MY41054280	Agilent	E1U231457	25 Mar 2024
2	Multifunction Calibrator MC3	30328644	Beamex	CAL0252-22P0214	15 Nov 2023
3	Temperature and Humidity Logger	62225348	Ebro	L202209318-001	28 Sep 2023

2. The measurement standards are traceable to International system of units (SI) by mean of an unbroken chain of calibration via accredited calibration laboratory, National or International metrology institute.

3. The reported expanded uncertainty is based on a standard uncertainty multiplied by a coverage factor k=2, providing a level of confidence of approximately 95%.

4. The results of test were found accurate as shown on date and place of test only.

5. Procedure Used :

On-site method WI-02 by substitute measurement with digital multimeter (DC Voltage)

On-site method WI-02 based on BS 3145 : 1978 (pH)

On-site method WI-02 based on CEI IEC 751 : 1983 (Temperature)

6. The calibration results apply only accuracy of display unit pH meter. User shall be electrode test and calibrate pH meter with traceability standard buffer.

Metrohm
Siam Ltd.

Metrohm Siam Ltd.
979/111-115 S.M. Tower 33rd Floor,
Phahonyothin Rd., Phayathai,
Phyathai, Bangkok 10400 THAILAND
Phone (+66)0 2298 0864
Fax (+66)0 2298 0865
E-mail : service@metrohm.co.th
www.metrohm.co.th

NSC-TISI-TIS17025
CALIBRATION 0376

Calibration Report

Certificate No: 231872/ME

1. Input I (DC Voltage)

Range (mV)	[1]STD Setting (mV)	[2]Tolerance (mV)	[3]UUC Reading (mV)	Uncertainty (± mV)
2 V	0.00	-1.0 to 1.0	0.1	0.092
	300.00	299.0 to 301.0	300.0	0.12
	600.00	599.0 to 601.0	599.9	0.14
	900.00	899.0 to 901.0	899.9	0.15
	1900.00	1899.0 to 1901.0	1899.7	0.19
	-1900.00	-1901.0 to -1899.0	-1899.7	0.19

2. Input I (pH)*

[1]STD Setting (mV)	Nominal Value (pH)	[2]Tolerance (pH)	[3]UUC Reading (pH)	Uncertainty (± pH)
414.12	0	-0.017 to 0.017	0.001	0.0019
354.96	1	0.983 to 1.017	1.001	0.0018
295.80	2	1.983 to 2.017	2.000	0.0015
236.64	3	2.983 to 3.017	3.000	0.0013
177.48	4	3.983 to 4.017	4.000	0.0011
118.32	5	4.983 to 5.017	5.000	0.0009
59.16	6	5.983 to 6.017	5.999	0.0008
0.00	7	6.983 to 7.017	7.000	0.0010
-59.16	8	7.983 to 8.017	7.999	0.0008
-118.32	9	8.983 to 9.017	8.999	0.0009
-177.48	10	9.983 to 10.017	9.999	0.0011
-236.64	11	10.983 to 11.017	10.998	0.0013
-295.80	12	11.983 to 12.017	11.998	0.0015
-354.96	13	12.983 to 13.017	12.998	0.0017
-414.12	14	13.983 to 14.017	13.997	0.0019

Reference Temperature : 25° C

Metrohm
Siam Ltd.

Metrohm Siam Ltd.
979/111-115 S.M. Tower 33rd Floor,
Phahonyothin Rd., Phayathai,
Phyathai, Bangkok 10400 THAILAND
Phone (+66)0 2298 0864
Fax (+66)0 2298 0865
E-mail : service@metrohm.co.th
www.metrohm.co.th

NSC-TISI-TIS17025
CALIBRATION 0376

Calibration Report

Certificate No: 231872/ME

3. Temperature

PT-1000 (385)

[1]STD Setting (Ω)	Nominal Value (°C)	[2]Tolerance (°C)	[3]UUC Reading (°C)	Uncertainty (± °C)
1000.0	0	-0.5 to 0.5	0.0	0.18
1077.9	20	19.5 to 20.5	20.0	0.18
1097.3	25	24.5 to 25.5	24.9	0.18
1116.7	30	29.5 to 30.5	30.0	0.18
1194.0	50	49.5 to 50.5	50.0	0.22
1385.1	100	99.5 to 100.5	99.9	0.22

Remark:

1. [1]STD = Standard Equipment.
2. [2]Tolerance according to manufacturer specification and service manual.
3. [3]UUC = Unit Under Calibration.
4. The result as per (*) marked are not TISI Accreditation Scope.

End of data

QUALITY CALIBRATION CO.,LTD.
235 Petchkasem 63/2 Road, Laksong, Bangkae, Bangkok 10160
Tel (662) 421-5402, (662) 444-0152-3, Fax (662) 809-4584

NSC-TISI-TIS17025
CALIBRATION 0049

CERTIFICATE No : 24E2715
REFERENCE No : 72576-2

Certificate of Calibration

EQUIPMENT	:	pH METER
MANUFACTURER	:	TOA DKK
MODEL	:	HM-41X
SERIAL No	:	784787
ID No	:	EQL-199
CONDITION AS RECEIVED	:	USED ITEM
SUBMITTED BY	:	TEST TECH CO., LTD. 30,32 RAMA II SOI 63, RAMA II RD., SAMAEDAM, BANGKHUNTHIAN, BANGKOK 10150

CALIBRATED BY	:	ATSAWIN Y.
CALIBRATION DATE	:	15-Mar-24
APPROVED BY	:	PONGSAK J.
ISSUED DATE	:	19-Mar-24
RECEIVED DATE	:	15-Mar-24

THIS CERTIFICATE MAY NOT BE REPRODUCED OTHER THAN IN FULL EXCEPT WITH THE PRIOR WRITTEN APPROVAL OF QUALITY CALIBRATION CO., LTD.

QUALITY CALIBRATION CO.,LTD.
235 Petchkasem 63/2 Road, Laksong, Bangkae, Bangkok 10160
Tel (662) 421-5402, (662) 444-0152-3, Fax (662) 809-4584

CERTIFICATE No : 24E2715

Calibration Report

EQUIPMENT	:	pH METER			
MANUFACTURER	:	TOA DKK	**MODEL**	:	HM-41X
ID No	:	EQL-199	**SERIAL NUMBER**	:	784787
RECEIVED DATE	:	15-Mar-24	**CALIBRATION DATE**	:	15-Mar-24
AMBIENT TEMPERATURE	:	25° C ± 1° C	**RELATIVE HUMIDITY**	:	50 %RH ± 10 % RH

CONDITION OF THIS RESULTS OF CALIBRATION

1. THIS INSTRUMENT WAS CALIBRATED BY DIRECT MEASUREMENT METHOD BASED ON WI-TQ-062 AND WI-TQ-063. THE DISPLAY UNIT WAS TESTED BY GENERATING STANDARD VOLTAGE TO THE UNIT AND READ THE VALUE COMPARED WITH CALCULATED VALUE. THE DISPLAY AND ELECTROD WAS CALIBRATED BY USING STANDARD pH BUFFER SOLUTION.
2. REFERENCE STANDARD INSTRUMENTS :-

INSTRUMENT	MODEL	SERIAL No/ LOT No	CERTIFICATE No	DUE DATE
1) pH STANDARD SOLUTION	00651-06	CC767907	4880-13836406	29-Dec-24
2) pH STANDARD SOLUTION	00651-08	CC765602	4881-13757019	18-Nov-24
3) pH STANDARD SOLUTION	00651-10	CC767180	4882-13813369	14-Dec-24
4) PROCESS CALIBRATOR	CA150	91S6079	23E1312	19-Apr-24
5) BATH	260014	1247 48074	23T9014	13-Sep-24
6) THERMOMETER WITH PROBE	421504	55000379	23T9623	13-Sep-24

3. THE CERTIFICATE IS VALID FOR THE ITEM CALIBRATED AS SHOWN ON THE DATE AND PLACE OF CALIBRATION ONLY.
4. THIS RESULT EXCLUDE LONG TERM STABILITY OF THE UNIT UNDER CALIBRATION.
5. THIS CERTIFICATE IS TRACEABLE TO SI UNIT MAINTAINED AT :-
   - NATIONAL INSTITUTE OF STANDARD AND TECHNOLOGY, USA.
   - NATIONAL INSTITUTE OF METROLOGY (THAILAND)

RESULT OF CALIBRATION : WITHOUT ADJUSTMENT

1. DISPLAY UNIT ONLY

SLOPE FACTOR k = 2.303 RT/F = 59 mV/pH

mV APPLIED	UUC READING (mV)	CORRECTION (mV)	UNCERTAINTY OF MEASUREMENT (± mV)	COVERAGE FACTOR k
177.48	177	0.48	0.59	2.0
0.00	-1	1.00	0.59	2.0
-177.48	-178	0.52	0.59	2.0

2. DISPLAY UNIT WITH pH ELECTRODE S/N: 106F0063MK

STANDARD pH BUFFER SOLUTION (pH)	UUC READING (pH)	CORRECTION (pH)	UNCERTAINTY OF MEASUREMENT (± pH)	COVERAGE FACTOR k
4.006	4.01	-0.004	0.013	2.0
7.000	7.00	0.000	0.013	2.0
10.008	10.01	-0.002	0.014	2.0

3. PERCENT SLOPE 97%
4. DISPLAY UNIT MEASUREMENT TEMPERATURE WITH PROBE

STANDARD READING (°C)	UUC* READING (°C)	IMMERSION DEPTH (mm)	CORRECTION (°C)	UNCERTAINTY OF MEASUREMENT (±°C)
25.003	24.9	80	0.103	0.21

UUC : UNIT UNDER CALIBRATION

THIS CALIBRATION WAS CARRIED OUT AT THE CUSTOMER'S PLACE AT LABORATORY AREA.

THE REPORTED UNCERTAINTY OF MEASUREMENT WAS BASED ON A STANDARD UNCERTAINTY MULTIPLIED BY A COVERAGE FACTOR k, PROVIDING A LEVEL OF CONFIDENCE APPROXIMATELY 95%.

END OF CALIBRATION REPORT

ซ6

ใบรับรองการสอบเทียบ “เครื่องวัดอุณหภูมิ-ความชื้นสัมพัทธ์”

(Calibration Certificate of Thermo - Hygrometer)

TECHNOLOGY PROMOTION ASSOCIATION (THAILAND-JAPAN)
CORPORATE SERVICES 3: EQUIPMENT CALIBRATION AND TESTING SERVICES
534/4 PATTANAKARN ROAD SOI 18, SUANLUANG, SUANLUANG, BANGKOK 10250
TEL. 0-2717-3000-24 FAX. 0-2719-9484

NSC-TISI-TIS17025
CALIBRATION 0008

Certificate of Calibration

Certificate No. : 23H2216

Equipment : Dial Thermo-Hygrometer

Manufacturer: Barigo

Model : -

Serial No.: -

ID No.: EQL-064

Condition As-Received: Used Item

Received Date: 12 October 2023

Calibration Date: 17 October 2023 to 20 October 2023

Reference: 2310-0447DN

Ambient Temperature: (25 ± 3) °C

Relative Humidity: (50 ± 20) %

This certificate may not be reproduced other than in full, except with the prior written approval of the head of Corporate Services 3: Equipment Calibration and Testing Services.

Submitted by: TEST TECH CO.,LTD. (HEAD Office)
30, 32 Rama II Soi 63, Rama II Rd.,
Samaedam, Bangkhunthian, Bangkok 10150

Procedure used: Calibration were conducted using in-house calibration procedure CP-H02 according to comparison with standard chilled mirror sensor for humidity measurement function and comparison with standard temperature probe for temperature measurement function into humidity / temperature chamber.

Condition of this result of calibration

1.Reference standards instruments :

Instrument	Model	Serial No.	Certificate No.	Due Date
1) Handheld Thermometer With Sensor	1523	3240076	231305	15 Mar 2024
2) Dew Point Hygrometer	Optidew 401	164756	TH-0158-22	13 Dec 2023

2.The certificate is valid only to the item calibrated on date and place of calibration.

3.This Certification is traceable to the International System of Unit maintained through:-

-Technology Promotion Association (Thailand-Japan), NSC-ONSC Accredited No. Calibration 0008

-National Institute of Metrology Thailand (NIMT)

Calibrated by : Surasit Phansudnoi
Issue Date : 26 October 2023

Approved Signatory : Viporn

[ ] Chakrit Waewwanjua
[ ] Pornthippa Tameyakul
[✓] Viporn Tantiyawutti

B 0327545

Result of Calibration:- Without Adjustment
Function: Humidity Measurement

Reference Temperature (°C)	Standard Humidity (%R.H.)	UUC* Reading (%R.H.)	Error (%R.H.)	Uncertainty of Measurement (±%R.H.)
25.0	30.1	30.0	-0.1	1.5
25.0	40.1	39.0	-1.1	1.5
25.0	50.1	49.0	-1.1	1.7
25.0	60.0	59.0	-1.0	1.7
25.0	75.2	75.5	0.3	1.8

Result of Calibration:- Without Adjustment
Function: Temperature Measurement

Standard Temperature (°C)	UUC* Reading (°C)	Error (°C)	Uncertainty of Measurement (±°C)
15.046	15.0	-0.046	0.72
19.975	20.0	0.025	0.72
25.022	25.0	-0.022	0.72
30.000	30.0	0.000	0.72

UUC* : Unit Under Calibration

The reported uncertainty of measurement was base on standard uncertainty multiplied by coverage factor k = 2.00, providing confidence level approximately 95%.

-o0o-

a 1185882

ฆ7

ใบรับรองการสอบเทียบ "ตู้อบ"

(Calibration Certificate of Oven)

QUALITY CALIBRATION CO.,LTD.
235 Petchkasem 63/2 Road, Laksong, Bangkae, Bangkok 10160
Tel (662) 421-5402, (662) 444-0152-3, Fax (662) 809-4584
www.qcalibration.com

NSC-TISI-TIS17025
CALIBRATION 0049

CERTIFICATE No : 23T8798
REFERENCE No : 70515-6

Certificate of Calibration

EQUIPMENT	:	HOT AIR OVEN
MANUFACTURER	:	MEMMERT
MODEL	:	UFE 500
SERIAL No	:	G508.0791
ID No	:	EQL-128
CONDITION AS RECEIVED	:	USED ITEM
SUBMITTED BY	:	TEST TECH CO., LTD. 30,32 RAMA II SOI 63, RAMA II RD., SAMAEDAM, BANGKHUNTHIAN, BANGKOK 10150

CALIBRATED BY	:	CHAICHARN CH.
CALIBRATION DATE	:	11-Sep-23

APPROVED BY	:	PONGSAK J.
ISSUED DATE	:	15-Sep-23
RECEIVED DATE	:	11-Sep-23

THIS CERTIFICATE MAY NOT BE REPRODUCED OTHER THAN IN FULL EXCEPT WITH THE PRIOR WRITTEN APPROVAL OF QUALITY CALIBRATION CO., LTD.

QUALITY CALIBRATION CO.,LTD.
235 Petchkasem 63/2 Road, Laksong, Bangkae, Bangkok 10160
Tel (662) 421-5402, (662) 444-0152-3, Fax (662) 809-4584

CERTIFICATE No : 23T8798

Calibration Report

EQUIPMENT	:	HOT AIR OVEN			
MANUFACTURER	:	MEMMERT			
MODEL	:	UFE 500			
ID No	:	EQL-128	**S/N**	:	G508.0791
RECEIVED DATE	:	11-Sep-23	**CALIBRATION DATE**	:	11-Sep-23
AMBIENT TEMPERATURE	:	24 °C ± 1 °C	**RELATIVE HUMIDITY**	:	51 %RH ± 10 %RH

CONDITION OF THIS RESULTS OF CALIBRATION

1. THIS INSTRUMENT WAS CALIBRATED ACCORDING TO TLAS G-20 BY COMPARISON WITH CALIBRATED RTD Pt100 UNDER NO LOAD CONDITION. THE TEMPERATURE PROBES WERE PLACED ON NINE POINTS AND LOCATED ONE THERMOMETER PROBE IN EACH OF THE EIGHT CORNERS OF THE CHAMBER AND WAS AWAY FROM THE EACH WALL OF 5 cm TO 10 cm. AND PLACED THE NINTH THERMOMETER PROBE WITHIN 2.5 cm. OF THE GEOMETRIC CENTER OF THE CHAMBER. THE UNIFORMITY WAS MEASURED BETWEEN REFERENCE PROBE AND OTHER PROBES AT THE SAME TIME.
2. REFERENCE STANDARD INSTRUMENTS :-

INSTRUMENT	MODEL	SERIAL No	CERTIFICATE No	DUE DATE
1) DATA LOGGER WITH RTD	HYDRA 2635A	7301307	23T6636	10-Jul-24

3. THE CERTIFICATE IS VALID FOR THE ITEM CALIBRATED AS SHOWN ON THE DATE AND PLACE OF CALIBRATION ONLY.
4. THIS RESULT EXCLUDE LONG TERM STABILITY OF THE UNIT UNDER CALIBRATION.
5. THIS CERTIFICATE IS TRACEABLE TO THE INTERNATIONAL SYSTEM OF UNIT MAINTAINED AT:-
   - NATIONAL INSTITUTE OF METROLOGY (THAILAND) THROUGH QUALITY CALIBRATION CO.,LTD.

RESULT OF CALIBRATION :- WITHOUT ADJUSTMENT

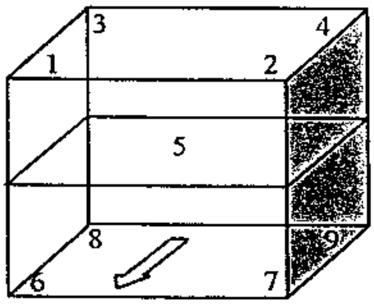

FRONT

GENERAL INFORMATION

Overall Ambient Temperature around the Chamber (°C) variation : 1
Overall Line Voltage (V) variation : 10
Instrument Condition : Normal
Chamber Size (W*L*H): 56*40*48 cm

CHAMBER PERFORMANCE

Calibrate Piont (°C)	Average All Position Temp. (°C)	Temperature Stability (±°C)	Temperature Uniformity (°C)	Overall Variation (°C)
104.0	104.49	0.28	0.66	0.93
180.0	180.25	0.32	0.62	1.11

TEMPERATURE MEASUREMENT ACCURACY TEST

Controller Temp (°C)	Indicating Temp (°C)	Measured Temperature (°C) at Spread Locations									Uncertainty (± °C)
		#1	#2	#3	#4	Ref. 5	#6	#7	#8	#9	
104.0	104.0	104.46	104.13	104.45	104.28	104.57	104.67	104.60	104.58	104.67	0.38
180.0	180.0	180.27	179.85	180.41	179.93	180.19	180.54	180.41	180.51	180.13	1.1

NOTE 1 : THE UNCERTAINTY OF MEASUREMENT EXCLUDED TEMPERATURE UNIFORMITY OF THE CHAMBER.
NOTE 2: LOCATION 5 WAS REFERENCE LOCATION.
NOTE 3 : THIS CALIBRATION WAS CARRIED OUT AT THE CUSTOMER'S PLACE AT LABORATORY AREA.
THE REPORTED UNCERTAINTY OF MEASUREMENT WAS BASED ON A STANDARD UNCERTAINTY MULTIPLIED BY A COVERAGE FACTOR k =2, PROVIDING A LEVEL OF CONFIDENCE APPROXIMATELY 95%.

END OF CALIBRATION REPORT

QUALITY CALIBRATION CO.,LTD.
235 Petchkasem 63/2 Road, Laksong, Bangkae, Bangkok 10160
Tel (662) 421-5402, (662) 444-0152-3, Fax (662) 809-4584
www.qcalibration.com

NSC-TISI-TIS17025
CALIBRATION 0049

CERTIFICATE No : 23T8799
REFERENCE No : 70515-7

Certificate of Calibration

EQUIPMENT	:	HOT AIR OVEN
MANUFACTURER	:	MEMMERT
MODEL	:	UFE 500
SERIAL No	:	G512.2005
ID No	:	EQL-161
CONDITION AS RECEIVED	:	USED ITEM
SUBMITTED BY	:	TEST TECH CO., LTD. 30,32 RAMA II SOI 63, RAMA II RD., SAMAEDAM, BANGKHUNTHIAN, BANGKOK 10150

CALIBRATED BY	:	CHAICHARN CH.
CALIBRATION DATE	:	11-Sep-23
APPROVED BY	:	PONGSAK J.
ISSUED DATE	:	15-Sep-23
RECEIVED DATE	:	11-Sep-23

THIS CERTIFICATE MAY NOT BE REPRODUCED OTHER THAN IN FULL EXCEPT WITH THE PRIOR WRITTEN APPROVAL OF QUALITY CALIBRATION CO., LTD.

QUALITY CALIBRATION CO.,LTD.
235 Petchkasem 63/2 Road, Laksong, Bangkae, Bangkok 10160
Tel (662) 421-5402, (662) 444-0152-3, Fax (662) 809-4584

CERTIFICATE No : 23T8799

Calibration Report

EQUIPMENT	:	HOT AIR OVEN			
MANUFACTURER	:	MEMMERT			
MODEL	:	UFE 500			
ID No	:	EQL-161	**S/N**	:	G512.2005
RECEIVED DATE	:	11-Sep-23	**CALIBRATION DATE**	:	11-Sep-23
AMBIENT TEMPERATURE	:	24 °C ± 1 °C	**RELATIVE HUMIDITY**	:	51 %RH ± 10 %RH

CONDITION OF THIS RESULTS OF CALIBRATION

1. THIS INSTRUMENT WAS CALIBRATED ACCORDING TO TLAS G-20 BY COMPARISON WITH CALIBRATED RTD Pt100 UNDER NO LOAD CONDITION. THE TEMPERATURE PROBES WERE PLACED ON NINE POINTS AND LOCATED ONE THERMOMETER PROBE IN EACH OF THE EIGHT CORNERS OF THE CHAMBER AND WAS AWAY FROM THE EACH WALL OF 5 cm TO 10 cm. AND PLACED THE NINTH THERMOMETER PROBE WITHIN 2.5 cm. OF THE GEOMETRIC CENTER OF THE CHAMBER. THE UNIFORMITY WAS MEASURED BETWEEN REFERENCE PROBE AND OTHER PROBES AT THE SAME TIME.
2. REFERENCE STANDARD INSTRUMENTS :-

INSTRUMENT	MODEL	SERIAL No	CERTIFICATE No	DUE DATE
1) DATA LOGGER WITH RTD	HYDRA 2635A	7301307	23T6636	10-Jul-24

3. THE CERTIFICATE IS VALID FOR THE ITEM CALIBRATED AS SHOWN ON THE DATE AND PLACE OF CALIBRATION ONLY.
4. THIS RESULT EXCLUDE LONG TERM STABILITY OF THE UNIT UNDER CALIBRATION.
5. THIS CERTIFICATE IS TRACEABLE TO THE INTERNATIONAL SYSTEM OF UNIT MAINTAINED AT:-
   - NATIONAL INSTITUTE OF METROLOGY (THAILAND) THROUGH QUALITY CALIBRATION CO.,LTD.

RESULT OF CALIBRATION :- WITHOUT ADJUSTMENT

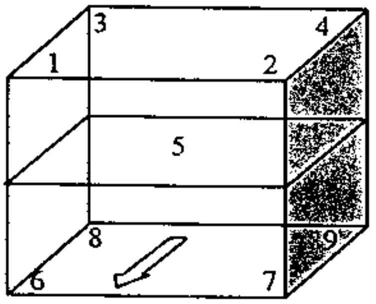

FRONT

GENERAL INFORMATION

Overall Ambient Temperature around the Chamber (°C) variation : 1
Overall Line Voltage (V) variation : 10
Instrument Condition : Normal
Chamber Size (W*L*H): 56*40*48 cm

CHAMBER PERFORMANCE

Calibrate Piont (°C)	Average All Position Temp. (°C)	Temperature Stability (±°C)	Temperature Uniformity (°C)	Overall Variation (°C)
104.0	103.96	0.14	0.58	0.73
180.0	179.55	0.22	0.93	1.47

TEMPERATURE MEASUREMENT ACCURACY TEST

Controller Temp (°C)	Indicating Temp (°C)	Measured Temperature (°C) at Spread Locations									Uncertainty (± °C)
		#1	#2	#3	#4	Ref. 5	#6	#7	#8	#9	
104.0	104.0	104.16	104.13	104.20	103.98	103.76	103.76	104.06	103.71	103.93	0.38
180.0	180.0	179.73	179.89	180.04	179.54	179.30	178.98	179.75	178.97	179.77	1.1

NOTE 1 : THE UNCERTAINTY OF MEASUREMENT EXCLUDED TEMPERATURE UNIFORMITY OF THE CHAMBER.
NOTE 2: LOCATION 5 WAS REFERENCE LOCATION.
NOTE 3 : THIS CALIBRATION WAS CARRIED OUT AT THE CUSTOMER'S PLACE AT LABORATORY AREA.
THE REPORTED UNCERTAINTY OF MEASUREMENT WAS BASED ON A STANDARD UNCERTAINTY MULTIPLIED BY A COVERAGE FACTOR k =2, PROVIDING A LEVEL OF CONFIDENCE APPROXIMATELY 95%.

END OF CALIBRATION REPORT

QUALITY CALIBRATION CO.,LTD.
235 Petchkasem 63/2 Road, Laksong, Bangkae, Bangkok 10160
Tel (662) 421-5402, (662) 444-0152-3, Fax (662) 809-4584
www.qcalibration.com

NSC-TISI-TIS17025
CALIBRATION 0049

CERTIFICATE No : 23T8797
REFERENCE No : 70515-5

Certificate of Calibration

EQUIPMENT	:	HOT AIR OVEN
MANUFACTURER	:	MEMMERT
MODEL	:	UF 110
SERIAL No	:	B414.0764
ID No	:	EQL-169
CONDITION AS RECEIVED	:	USED ITEM
SUBMITTED BY	:	TEST TECH CO., LTD. 30,32 RAMA II SOI 63, RAMA II RD., SAMAEDAM, BANGKHUNTHIAN, BANGKOK 10150

CALIBRATED BY	:	CHAICHARN CH.
CALIBRATION DATE	:	11-Sep-23
APPROVED BY	:	PONGSAK J.
ISSUED DATE	:	15-Sep-23
RECEIVED DATE	:	11-Sep-23

THIS CERTIFICATE MAY NOT BE REPRODUCED OTHER THAN IN FULL EXCEPT WITH THE PRIOR WRITTEN APPROVAL OF QUALITY CALIBRATION CO., LTD.

QUALITY CALIBRATION CO.,LTD.
235 Petchkasem 63/2 Road, Laksong, Bangkae, Bangkok 10160
Tel (662) 421-5402, (662) 444-0152-3, Fax (662) 809-4584

CERTIFICATE No : 23T8797

Calibration Report

EQUIPMENT	:	HOT AIR OVEN			
MANUFACTURER	:	MEMMERT			
MODEL	:	UF 110			
ID No	:	EQL-169	**S/N**	:	B414.0764
RECEIVED DATE	:	11-Sep-23	**CALIBRATION DATE**	:	11-Sep-23
AMBIENT TEMPERATURE	:	24 °C ± 1 °C	**RELATIVE HUMIDITY**	:	51 %RH ± 10 %RH

CONDITION OF THIS RESULTS OF CALIBRATION

1. THIS INSTRUMENT WAS CALIBRATED ACCORDING TO TLAS G-20 BY COMPARISON WITH CALIBRATED RTD Pt100 UNDER NO LOAD CONDITION. THE TEMPERATURE PROBES WERE PLACED ON NINE POINTS AND LOCATED ONE THERMOMETER PROBE IN EACH OF THE EIGHT CORNERS OF THE CHAMBER AND WAS AWAY FROM THE EACH WALL OF 5 cm TO 10 cm. AND PLACED THE NINTH THERMOMETER PROBE WITHIN 2.5 cm. OF THE GEOMETRIC CENTER OF THE CHAMBER. THE UNIFORMITY WAS MEASURED BETWEEN REFERENCE PROBE AND OTHER PROBES AT THE SAME TIME.
2. REFERENCE STANDARD INSTRUMENTS :-

INSTRUMENT	MODEL	SERIAL No	CERTIFICATE No	DUE DATE
1) DATA LOGGER WITH RTD	HYDRA 2635A	7301307	23T6636	10-Jul-24

3. THE CERTIFICATE IS VALID FOR THE ITEM CALIBRATED AS SHOWN ON THE DATE AND PLACE OF CALIBRATION ONLY.
4. THIS RESULT EXCLUDE LONG TERM STABILITY OF THE UNIT UNDER CALIBRATION.
5. THIS CERTIFICATE IS TRACEABLE TO THE INTERNATIONAL SYSTEM OF UNIT MAINTAINED AT:-
   - NATIONAL INSTITUTE OF METROLOGY (THAILAND) THROUGH QUALITY CALIBRATION CO.,LTD.

RESULT OF CALIBRATION :- WITHOUT ADJUSTMENT

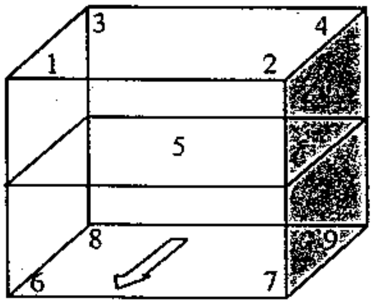

FRONT

GENERAL INFORMATION

Overall Ambient Temperature around the Chamber (°C) variation : 1
Overall Line Voltage (V) variation : 3
Instrument Condition : Normal
Chamber Size (W*L*H): 56*40*48 cm

CHAMBER PERFORMANCE

Calibrate Piont (°C)	Average All Position Temp. (°C)	Temperature Stability (±°C)	Temperature Uniformity (°C)	Overall Variation (°C)
104.0	104.04	0.10	0.55	1.06
120.0	120.10	0.11	0.65	1.20
140.0	140.03	0.14	0.77	1.33
150.0	150.05	0.14	0.79	1.48

TEMPERATURE MEASUREMENT ACCURACY TEST

Controller	Indicating	Measured Temperature (°C) at Spread Locations									Uncertainty
Temp (°C)	Temp (°C)	#1	#2	#3	#4	Ref. 5	#6	#7	#8	#9	(± °C)
104.0	104.0	104.34	104.25	104.10	104.00	104.05	103.61	103.93	103.57	104.54	0.38
120.0	120.0	120.39	120.38	120.27	120.06	120.13	119.57	119.98	119.52	120.56	0.46
140.0	140.0	140.47	140.39	140.24	139.99	140.01	139.39	139.94	139.30	140.54	0.46
150.0	150.0	150.55	150.49	150.32	150.00	149.98	149.35	149.97	149.25	150.57	0.46

NOTE 1 : THE UNCERTAINTY OF MEASUREMENT EXCLUDED TEMPERATURE UNIFORMITY OF THE CHAMBER.
NOTE 2: LOCATION 5 WAS REFERENCE LOCATION.
NOTE 3 : THIS CALIBRATION WAS CARRIED OUT AT THE CUSTOMER'S PLACE AT LABORATORY AREA.
THE REPORTED UNCERTAINTY OF MEASUREMENT WAS BASED ON A STANDARD UNCERTAINTY MULTIPLIED BY A COVERAGE FACTOR k =2, PROVIDING A LEVEL OF CONFIDENCE APPROXIMATELY 95%.

END OF CALIBRATION REPORT

ซ9

ใบรับรองการสอบเทียบ "ห้องเย็น"

(Calibration Certificate of Cool Room)

SCG

Metrology

SCI ECO Services Company Limited

33/2 Moo 3, T.Banpa, A.Kaengkhoi, Saraburi 18110, Thailand.

Saraburi Tel : +66 3627 3096 Fax : +66 3627 3100

Bangkok Tel : +668 9205 6851 , +669 8247 2360

Website : www.scieco.co.th E-Mail : calibrate@scg.com

NSC-TISI-TIS 17025
CALIBRATION 0244

Certificate No. T240070

Certificate of Calibration

Equipment	:	Chamber (Cooling Room)
Manufacturer	:	-
Model	:	-
Serial No.	:	-
Customer Code	:	EQL-167
ID No.	:	T1447A1
Customer	:	Test Tech Co.,Ltd 30, 32 Rama II Soi 63, Rama II Rd., Samaedam, Bangkhunthian Bangkok 10150
Customer Location	:	LABORATORY FLOOR 3
Date of Receipt	:	12 January 2024
Calibrated By	:	Sujjar Naknakred (Site Calibration Manager)
Approved By	:	________ / Boonchai Suriyawong (Site Calibration Manager)
Date of Issue	:	24 JAN 2024

The uncertainties are for a confidence probability of approximately 95%.

This Certificate is issued in accordance with the conditions of accreditation granted by the Thai Laboratory Accreditation Scheme which has assessed the measurement capability of the laboratory and its traceability to recognized national standards and to the units of measurement realized at the corresponding national standard laboratory. This certificate may not be reproduced other than in full except with the prior written approval of the Metrolo

Certificate No. T240070

Calibration Report

Equipment	:	**Chamber (Cooling Room)**
Date of Calibration	:	**16 January 2024**
Environment	:	**Temperature : 19.4-24.1 °C**
		Line Voltage : 221.3-226.1 V
		Relative Humidity : 55 - 65 %RH

Condition of this results of calibration :

1. This equipment was calibrated by insert nine standard thermocouples type T into its chamber , the other one standard thermocouples type T use for ambient temperature measurement . The calibration was done in according to WI-T20 (based on ASTM E145-94 (Reapproved 2001) and AS2853-1986).
   All data show below were final values and the initial data from customer request . The temperature scale used was based on ITS - 90 .
2. Reference Standard Instrument :

Instrument	Model	Instrument No.	Certificate No.	Due Date
TC	TYPE T	TN161-TN170	T230773	10 April 2024
TC	TYPE T	TN161-TN170	T230773	10 April 2024
DATA LOGGER	34970A	T149	T230773	10 April 2024

3. This certificate is traceable to :
   National Institute of Metrology (Thailand) through Metrological Center (NSC-TISI-TIS 17025 CALIBRATION 0244.)
4. Condition of calibrated item : good
   Equipment Description :
   Time Constant - Hour 37 Minute At 3 °C
   Fresh Air Damper [ ] Open [ ] Min [ ] Medium [ ] Max
   [ ] Close
   [X] Not Available
5. Adjustment :
   (   ) without adjustment (X) after adjustment

Approved By ____________________

Calibration Report

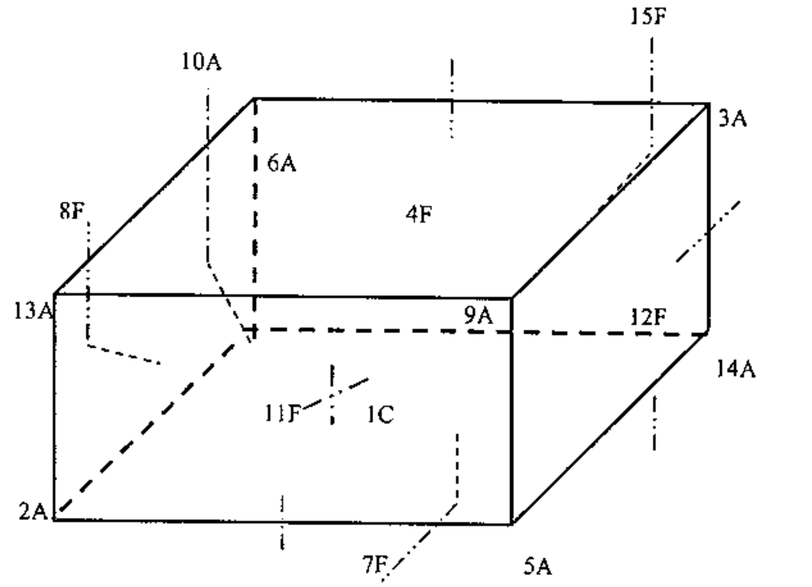

C = Centre , F = Centre of Face , A = Corner , E = Centre of Edge

1C	=	TN161
2A	=	TN162
3A	=	TN163
4F	=	TN164
5A	=	TN165
6A	=	TN166
7F	=	TN167
8F	=	TN168
9A	=	TN169
10A	=	TN170

11F	=	TN161
12F	=	TN162
13A	=	TN163
14A	=	TN164
15F	=	TN165

Approved By.________

Certificate No.T240070

Calibration Report

Measurement Results:

Calibration Point	Average Standard Reading at each position (°C)									
	TN161	TN162	TN163	TN164	TN165	TN166	TN167	TN168	TN169	TN170
3	3.17	3.11	3.11	3.33	2.94	3.06	2.95	3.17	2.86	2.59
	TN161	TN162	TN163	TN164	TN165					
	2.74	2.95	2.75	2.95	2.85					

Chamber (Cooling Room)			Temperature Distribution				
Setting (°C)	Reading (°C)		Average (°C)	Stability (± °C)	Uniformity (°C)	Uncertainty (± °C)	Coverage Factor *k*
	Min , Max	Average					
3.0	2.9 , 3.1	3.0	2.97	0.29	0.64	0.80	2.00

* The quoted uncertainty exclude " uniformity "

The calibration result apply only the above calibrated item.

The result of test was found accurate as shown on date and place of test only.

The reported expanded uncertainty is based on a standard uncertainty multiplied by a coverage factor *k* which for a t-distribution, providing a level of confidence of approximately 95 % .

Approved By.______________

SCG

Metrology

SCI ECO Services Company Limited

33/2 Moo 3, T.Banpa, A.Kaengkhoi, Saraburi 18110, Thailand.

Saraburi Tel : +66 3627 3096 Fax : +66 3627 3100

Bangkok Tel : +668 9205 6851 , +669 8247 2360

Website : www.scieco.co.th E-Mail : calibrate@scg.com

NSC-TISI-TIS 17025
CALIBRATION 0244

Certificate No. T240161

Certificate of Calibration

Equipment	:	Chamber (Cooling Room)
Manufacturer	:	-
Model	:	-
Serial No.	:	-
Customer Code	:	EQL-181
ID No.	:	T0399A5
Customer	:	Test Tech Co.,Ltd
		30, 32 Rama II Soi 63, Rama II Rd., Samaedam,
		Bangkhunthian Bangkok 10150
Customer Location	:	LABORATORY FLOOR 4
Date of Receipt	:	24 January 2024
Calibrated By	:	Preecha Phisassutthikul (Temperature Calibration Manager)
Approved By	:	____________ / Boonchai Suriyawong (Site Calibration Manager)
Date of Issue	:	31 JAN 2024

The uncertainties are for a confidence probability of approximately 95%.

This Certificate is issued in accordance with the conditions of accreditation granted by the Thai Laboratory Accreditation Scheme which has assessed the measurement capability of the laboratory and its traceability to recognized national standards and to the units of measurement realized at the corresponding national standard laboratory. This certificate may not be reproduced other than in full except with the prior written approval of the Metrology.

Calibration Report

Equipment	:	**Chamber (Cooling Room)**
Date of Calibration	:	**29 January 2024**
Environment	:	**Temperature : 25.4-27.9 °C**
		Line Voltage : 223.4-227.1 V
		Relative Humidity : 45 - 49 %RH

Condition of this results of calibration :

1. Thisequipment was calibrated by insert 15 standard thermocouples type T into its chamber , the other one standard thermocouples type T use for ambient temperature measurement . The calibration was done in according to WI-T20 (based on ASTM E145-94 (Reapproved 2001) and AS2853-1986).
   All data show below were final values and the initial data from customer request . The temperature scale used was based on ITS - 90 .
2. Reference Standard Instrument :

Instrument	Model	Instrument No.	Certificate No.	Due Date
TC	TYPE T	TN161-TN170	T230773	10 April 2024
TC	TYPE T	TN171-TN180	T230773	10 April 2024
DATA LOGGER	34970A	T149	T230773	10 April 2024

3. This certificate is traceable to :
   National Institute of Metrology (Thailand) through Metrological Center (NSC-TISI-TIS 17025 CALIBRATION 0244.)
4. Condition of calibrated item : good
   Equipment Description :
   Time Constant 1 Hour 30 Minute At 3 °C
   Fresh Air Damper ☐ Open ☐ Min ☐ Medium ☐ Max
   ☐ Close
   ☒ Not Available
5. Adjustment :
   (X) without adjustment ( ) after adjustment

Approved By ____________

Calibration Report

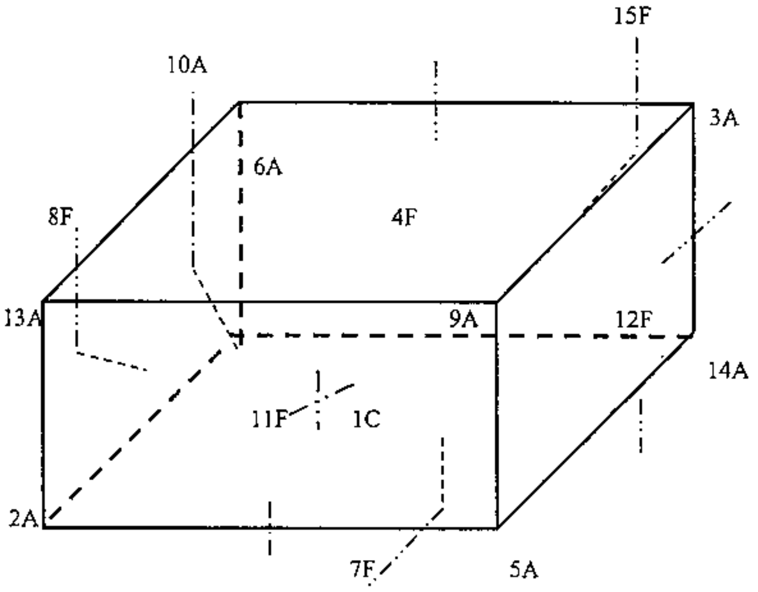

C = Centre , F = Centre of Face , A = Corner , E = Centre of Edge

1C	=	TN161
2A	=	TN162
3A	=	TN163
4F	=	TN164
5A	=	TN165
6A	=	TN166
7F	=	TN167
8F	=	TN168
9A	=	TN169
10A	=	TN170
11F	=	TN171

12F	=	TN172
13A	=	TN173
14A	=	TN174
15F	=	TN175

Approved By.________________

Certificate No. T240161

Calibration Report

Measurement Results

Calibration Point	Average Standard Reading at each position (°C)									
	TN161	TN162	TN163	TN164	TN165	TN166	TN167	TN168	TN169	TN170
3.0	2.81	3.01	2.99	2.87	2.92	3.08	3.04	2.93	3.31	3.10
	TN171	TN172	TN173	TN174	TN175					
	3.08	3.10	3.40	3.00	3.24					

Chamber (Cooling Room)			Temperature Distribution				
Setting (°C)	Reading (°C)		Average (°C)	Stability (± °C)	Uniformity (°C)	Uncertainty (± °C)	Coverage Factor *k*
	Min , Max	Average					
3.0	2.8 , 3.1	3.0	3.06	0.40	0.92	1.07	2.00

* The Acuoted uncertainty exclude "uniformity"

The calibration result apply only the above calibrated item.

The result of test was found accurate as shown on date and place of test only.

The reported expanded uncertainty is based on a standard uncertainty multiplied by a coverage factor *k* which for a t-distribution, providing a level of confidence of approximately 95 % .

Approved By.

ซ12

ใบรับรองการทวนสอบ "เครื่องอังไอน้ำ"

(Calibration Certificate of Water bath)

QUALITY CALIBRATION CO.,LTD.
235 Petchkasem 63/2 Road, Laksong, Bangkae, Bangkok 10160
Tel (662) 421-5402, (662) 444-0152-3, Fax (662) 809-4584
www.qcalibration.com

NSC-TISI-TIS17025 CALIBRATION 0049

CERTIFICATE No : 23T8796
REFERENCE No : 70515-4

Certificate of Calibration

EQUIPMENT	:	WATER BATH
MANUFACTURER	:	MEMMERT
MODEL	:	WNE 45
SERIAL No	:	L720.0266
ID No	:	EQL-241
CONDITION AS RECEIVED	:	USED ITEM
SUBMITTED BY	:	TEST TECH CO., LTD. 30,32 RAMA II SOI 63, RAMA II RD., SAMAEDAM, BANGKHUNTHIAN, BANGKOK 10150

CALIBRATED BY	:	CHAICHARN CH.
CALIBRATION DATE	:	16-Aug-23
APPROVED BY	:	PONGSAK J.
ISSUED DATE	:	16-Aug-23
RECEIVED DATE	:	16-Aug-23

THIS CERTIFICATE MAY NOT BE REPRODUCED OTHER THAN IN FULL EXCEPT WITH THE PRIOR WRITTEN APPROVAL OF QUALITY CALIBRATION CO., LTD.

QUALITY CALIBRATION CO.,LTD.
235 Petchkasem 63/2 Road, Laksong, Bangkae, Bangkok 10160
Tel (662) 421-5402, (662) 444-0152-3, Fax (662) 809-4584
www.qcalibration.com

CERTIFICATE No : 23T8796

Calibration Report

EQUIPMENT	:	WATER BATH			
MANUFACTURER	:	MEMMERT	**MODEL**	:	WNE 45
ID NUMBER	:	EQL-241	**SERIAL NUMBER**	:	L720.0266
RECEIVED DATE	:	16-Aug-23	**CALIBRATION DATE**	:	16-Aug-23
AMBIENT TEMPERATURE	:	25 °C ± 1 °C	**RELATIVE HUMIDITY**	:	50 %RH ± 10 % RH

CONDITION OF THIS RESULTS OF CALIBRATION

1. THIS INSTRUMENT WAS CALIBRATED ACCORDING TO ASTM E715-80 (REAPPROVED 2001)BY COMPARISON WITH CALIBRATED RTD. THE PROBES WERE PLACED ON FIVE POINTS AND LOCATED ONE PROBE IN EACH OF THE FOUR CORNERS OF THE BATH AND PLACED THE FIFTH RTD WITHIN 2.5 cm. OF THE GEOMETRIC CENTER OF THE WATER VOLUME (REFERENCE LOCATION) UNDER NO LOAD CONDITION.
2. REFERENCE STANDARD INSTRUMENTS :-

INSTRUMENT	MODEL	SERIAL No	CERTIFICATE No	DUE DATE
1) DATA LOGGER WITH RTD	2625A	6603614	23T6642	19-Jul-24

3. THE CERTIFICATE IS VALID FOR THE ITEM CALIBRATED AS SHOWN ON THE DATE AND PLACE OF CALIBRATION ONLY.
4. THIS RESULT EXCLUDE LONG TERM STABILITY OF THE UNIT UNDER CALIBRATION.
5. THIS CERTIFICATE IS TRACEABLE TO THE INTERNATIONAL SYSTEM OF UNIT MAINTAINED AT:-
   - NATIONAL INSTITUTE OF METROLOGY (THAILAND) THROUGH QUALITY CALIBRATION CO.,LTD.

RESULT OF CALIBRATION :- WITHOUT ADJUSTMENT

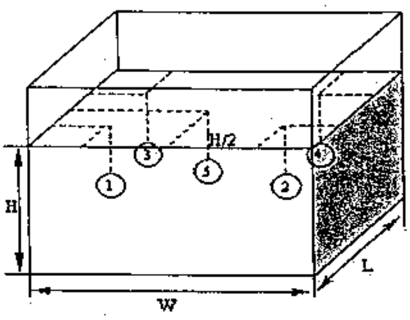

PROBE INSTALLATION POSITION IN THE BATH

GENERAL INFORMATION

Overall Variation of Ambient Temperature around the Bath (°C) : 0.6
Overall Variation of Line Voltage (V) : 3
Instrument Condition : Normal
Bath Inner Size (W*L*H) : 59*35*20 cm

BATH PERFORMANCE

Calibrate Point (°C)	Average All Position Temp. (±°C)	Temperature Stability (±°C)	Radius Uniformity (°C)	Axial Uniformity (°C)	Overall Variation (°C)
83.0	83.09	0.05	0.07	0.05	0.16
92.0	92.13	0.11	0.06	0.06	0.28

TEMPERATURE MEASUREMENT ACCURACY TEST

Controller	Indicating	Measured Temperature (°C) at Spread Locations					Uncertainty
Temp (°C)	Temp (°C)	#1	#2	#3	#4	Ref. 5	(± ° C)
83.0	83.0	83.08	83.09	83.06	83.11	83.12	0.15
92.0	92.0	92.11	92.13	92.10	92.16	92.16	0.19

NOTE 1 : THE UNCERTAINTY OF MEASUREMENT EXCLUDED TEMPERATURE UNIFORMITY OF THE BATH.
NOTE 2 : THIS CALIBRATION WAS CARRIED OUT AT THE CUSTOMER'S PLACE AT LABORATORY AREA.
THE REPORTED UNCERTAINTY OF MEASUREMENT WAS BASED ON A STANDARD UNCERTAINTY MULTIPLIED BY A COVERAGE FACTOR k =2, PROVIDING A LEVEL OF CONFIDENCE APPROXIMATELY 95%.

END OF CALIBRATION REPORT

QUALITY CALIBRATION CO.,LTD.
235 Petchkasem 63/2 Road, Laksong, Bangkae, Bangkok 10160
Tel (662) 421-5402, (662) 444-0152-3, Fax (662) 809-4584
www.qcalibration.com

NSC-TISI-TIS17025
CALIBRATION 0049

CERTIFICATE No : 24T6582
REFERENCE No : 73767-1

Certificate of Calibration

EQUIPMENT	:	WATER BATH
MANUFACTURER	:	MEMMERT
MODEL	:	WPE 45
SERIAL No	:	L711.0024
ID No	:	EQL-147
CONDITION AS RECEIVED	:	USED ITEM
SUBMITTED BY	:	TEST TECH CO., LTD. 30,32 RAMA II SOI 63, RAMA II RD., SAMAEDAM, BANGKHUNTHIAN, BANGKOK 10150

CALIBRATED BY	:	CHAICHARN CH.
CALIBRATION DATE	:	01-Jul-24
APPROVED BY	:	TONGSAK J.
ISSUED DATE	:	02-Jul-24
RECEIVED DATE	:	01-Jul-24

THIS CERTIFICATE MAY NOT BE REPRODUCED OTHER THAN IN FULL EXCEPT WITH THE PRIOR WRITTEN APPROVAL OF QUALITY CALIBRATION CO., LTD.

QUALITY CALIBRATION CO.,LTD.
235 Petchkasem 63/2 Road, Laksong, Bangkae, Bangkok 10160
Tel (662) 421-5402, (662) 444-0152-3, Fax (662) 809-4584
www.qcalibration.com

CERTIFICATE No : 24T6582

Calibration Report

EQUIPMENT	:	WATER BATH			
MANUFACTURER	:	MEMMERT	MODEL	:	WPE 45
ID NUMBER	:	EQL-147	SERIAL NUMBER	:	L711.0024
RECEIVED DATE	:	01-Jul-24	CALIBRATION DATE	:	01-Jul-24
AMBIENT TEMPERATURE	:	24 °C ± 1 °C	RELATIVE HUMIDITY	:	51 %RH ± 10 % RH

CONDITION OF THIS RESULTS OF CALIBRATION

1. THIS INSTRUMENT WAS CALIBRATED ACCORDING TO ASTM E715-80 (REAPPROVED 2001)BY COMPARISON WITH CALIBRATED RTD. THE PROBES WERE PLACED ON FIVE POINTS AND LOCATED ONE PROBE IN EACH OF THE FOUR CORNERS OF THE BATH AND PLACED THE FIFTH RTD WITHIN 2.5 cm. OF THE GEOMETRIC CENTER OF THE WATER VOLUME (REFERENCE LOCATION) UNDER NO LOAD CONDITION.
2. REFERENCE STANDARD INSTRUMENTS :-

INSTRUMENT	MODEL	SERIAL No	CERTIFICATE No	DUE DATE
1) DATA LOGGER WITH RTD	2625A	6603614	23T6642	19-Jul-24

3. THE CERTIFICATE IS VALID FOR THE ITEM CALIBRATED AS SHOWN ON THE DATE AND PLACE OF CALIBRATION ONLY.
4. THIS RESULT EXCLUDE LONG TERM STABILITY OF THE UNIT UNDER CALIBRATION.
5. THIS CERTIFICATE IS TRACEABLE TO THE INTERNATIONAL SYSTEM OF UNIT MAINTAINED AT:-
   - NATIONAL INSTITUTE OF METROLOGY (THAILAND) THROUGH QUALITY CALIBRATION CO.,LTD.

RESULT OF CALIBRATION :- WITHOUT ADJUSTMENT

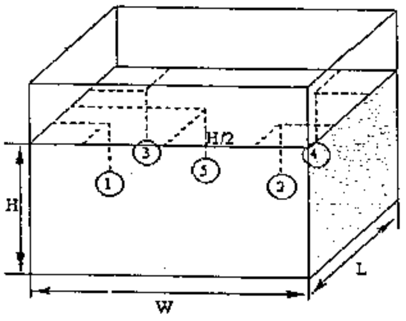

PROBE INSTALLATION POSITION IN THE BATH

GENERAL INFORMATION

Overall Variation of Ambient Temperature around the Bath (°C) : 1.1
Overall Variation of Line Voltage (V) : 4
Instrument Condition : Normal
Bath Inner Size (W*L*H) : 59*35*22 cm

BATH PERFORMANCE

Calibrate Point (°C)	Average All Position Temp. (±°C)	Temperature Stability (±°C)	Radius Uniformity (°C)	Axial Uniformity (°C)	Overall Variation (°C)
41.5	41.50	0.05	0.04	0.02	0.12
44.5	44.48	0.03	0.03	0.03	0.08

TEMPERATURE MEASUREMENT ACCURACY TEST

Controller Temp (°C)	Indicating Temp (°C)	Measured Temperature (°C) at Spread Locations					Uncertainty (± °C)
		#1	#2	#3	#4	Ref. 5	
41.5	41.5	41.51	41.47	41.51	41.48	41.50	0.14
44.5	44.5	44.47	44.47	44.49	44.47	44.49	0.14

NOTE 1 : THE UNCERTAINTY OF MEASUREMENT EXCLUDED TEMPERATURE UNIFORMITY OF THE BATH.
NOTE 2 : THIS CALIBRATION WAS CARRIED OUT AT THE CUSTOMER'S PLACE AT LABORATORY AREA.
THE REPORTED UNCERTAINTY OF MEASUREMENT WAS BASED ON A STANDARD UNCERTAINTY MULTIPLIED BY A COVERAGE FACTOR k =2, PROVIDING A LEVEL OF CONFIDENCE APPROXIMATELY 95%.

END OF CALIBRATION REPORT

QUALITY CALIBRATION CO.,LTD.
235 Petchkasem 63/2 Road, Laksong, Bangkae, Bangkok 10160
Tel (662) 421-5402, (662) 444-0152-3, Fax (662) 809-4584
www.qcalibration.com

NSC-TISI-TIS17025
CALIBRATION 0049

CERTIFICATE No : 24T1183
REFERENCE No : 72116-1

Certificate of Calibration

EQUIPMENT	:	WATER BATH
MANUFACTURER	:	MEMMERT
MODEL	:	WNE 22
SERIAL No	:	L516.1016
ID No	:	EQL-198
CONDITION AS RECEIVED	:	USED ITEM
SUBMITTED BY	:	TEST TECH CO., LTD. 30,32 RAMA II SOI 63, RAMA II RD., SAMAEDAM, BANGKHUNTHIAN, BANGKOK 10150

CALIBRATED BY	:	CHAICHARN CH.
CALIBRATION DATE	:	09-Feb-24
APPROVED BY	:	PONGSAK J.
ISSUED DATE	:	12-Feb-24
RECEIVED DATE	:	09-Feb-24

THIS CERTIFICATE MAY NOT BE REPRODUCED OTHER THAN IN FULL EXCEPT WITH THE PRIOR WRITTEN APPROVAL OF QUALITY CALIBRATION CO., LTD.

QUALITY CALIBRATION CO.,LTD.
235 Petchkasem 63/2 Road, Laksong, Bangkae, Bangkok 10160
Tel (662) 421-5402, (662) 444-0152-3, Fax (662) 809-4584
www.qcalibration.com

CERTIFICATE No : 24T1183

Calibration Report

EQUIPMENT	:	WATER BATH			
MANUFACTURER	:	MEMMERT	**MODEL**	:	WNE 22
ID NUMBER	:	EQL-198	**SERIAL NUMBER**	:	L516.1016
RECEIVED DATE	:	09-Feb-24	**CALIBRATION DATE**	:	09-Feb-24
AMBIENT TEMPERATURE	:	25 °C ± 1 °C	**RELATIVE HUMIDITY**	:	50 %RH ± 10 % RH

CONDITION OF THIS RESULTS OF CALIBRATION

1. THIS INSTRUMENT WAS CALIBRATED ACCORDING TO ASTM E715-80 (REAPPROVED 2001)BY COMPARISON WITH CALIBRATED RTD. THE PROBES WERE PLACED ON FIVE POINTS AND LOCATED ONE PROBE IN EACH OF THE FOUR CORNERS OF THE BATH AND PLACED THE FIFTH RTD WITHIN 2.5 cm. OF THE GEOMETRIC CENTER OF THE WATER VOLUME (REFERENCE LOCATION) UNDER NO LOAD CONDITION.
2. REFERENCE STANDARD INSTRUMENTS :-

INSTRUMENT	MODEL	SERIAL No	CERTIFICATE No	DUE DATE
1) DATA LOGGER WITH RTD	2635A	7286308	23T6641	14-Jul-24

.. THE CERTIFICATE IS VALID FOR THE ITEM CALIBRATED AS SHOWN ON THE DATE AND PLACE OF CALIBRATION ONLY.

4. THIS RESULT EXCLUDE LONG TERM STABILITY OF THE UNIT UNDER CALIBRATION.
5. THIS CERTIFICATE IS TRACEABLE TO THE INTERNATIONAL SYSTEM OF UNIT MAINTAINED AT:-
   - NATIONAL INSTITUTE OF METROLOGY (THAILAND) THROUGH QUALITY CALIBRATION CO.,LTD.

RESULT OF CALIBRATION :- WITHOUT ADJUSTMENT

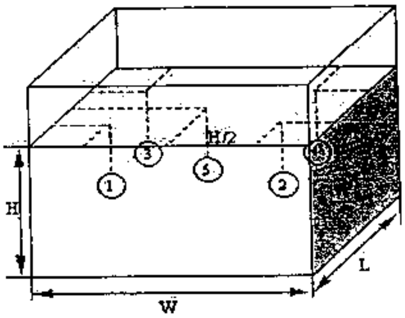

PROBE INSTALLATION
POSITION IN THE BATH

GENERAL INFORMATION

Overall Variation of Ambient Temperature around the Bath (°C) : 0.6
Overall Variation of Line Voltage (V) : 5
Instrument Condition : Normal
Bath Inner Size (W*L*H) : 35*29*22 cm

BATH PERFORMANCE

Calibrate Point (°C)	Average All Position Temp. (±°C)	Temperature Stability (±°C)	Radius Uniformity (°C)	Axial Uniformity (°C)	Overall Variation (°C)
41.5	41.69	0.01	0.01	0.02	0.02
45.0	45.10	0.02	0.06	0.05	0.12
50.0	50.11	0.02	0.05	0.05	0.07

TEMPERATURE MEASUREMENT ACCURACY TEST

Controller Temp (°C)	Indicating Temp (°C)	Measured Temperature (°C) at Spread Locations					Uncertainty (± ° C)
		#1	#2	#3	#4	Ref. 5	
41.5	41.5	41.69	41.69	41.70	41.70	41.69	0.14
45.0	45.0	45.06	45.12	45.08	45.13	45.12	0.15
50.0	50.0	50.09	50.13	50.08	50.13	50.12	0.15

NOTE 1 : THE UNCERTAINTY OF MEASUREMENT EXCLUDED TEMPERATURE UNIFORMITY OF THE BATH.
NOTE 2 : THIS CALIBRATION WAS CARRIED OUT AT THE CUSTOMER'S PLACE AT LABORATORY AREA.
THE REPORTED UNCERTAINTY OF MEASUREMENT WAS BASED ON A STANDARD UNCERTAINTY MULTIPLIED BY A COVERAGE FACTOR k =2, PROVIDING A LEVEL OF CONFIDENCE APPROXIMATELY 95%.

END OF CALIBRATION REPORT

ภาคผนวก 1

1.6 หนังสือจดทะเบียนอาคารชุด (อ.ช. 10)

(อ.ช.๑๐)

หนังสือสำคัญการจดทะเบียนอาคารชุด

สำนักงานที่ดินกรุงเทพมหานคร สาขาธนบุรี

วันที่ ๒๓ เดือน พฤศจิกายน พ.ศ. ๒๕๖๔

หนังสือนี้ออกให้เพื่อแสดงว่าพนักงานเจ้าหน้าที่ได้รับจดทะเบียนอาคารชุดตามพระราชบัญญัติอาคารชุด พ.ศ. ๒๕๒๒ ตามคำขอของผู้มีกรรมสิทธิ์ในที่ดินและอาคารชื่อ บริษัท วีไอพี คอนโดมิเนียม จำกัด ทะเบียนเลขที่ ๖/๒๕๖๔ วันที่ ๒๓ เดือน พฤศจิกายน พ.ศ. ๒๕๖๔ โดยมีรายการ ดังนี้

๑. ชื่ออาคารชุด เดอะ แมทท์ 2 สาทร - ท่าพระ

๒. โฉนดที่ดินเลขที่ ๕๗๘๔ ตำบลตลาดพลู อำเภอธนบุรี กรุงเทพมหานคร

๓. จำนวนอาคารชุด ๑ หลัง

๔. จำนวนห้องชุด ๑๙๐ ห้องชุด

๕. บันทึกรายละเอียด (รายการทรัพย์ส่วนกลาง เฉพาะทรัพย์ส่วนกลางตามมาตรา ๑๕ (๕),(๖), (๗) รายละเอียดปรากฏตามแนบท้าย (อ.ช.๑๐)

๖. ทรัพย์ส่วนบุคคล

ห้องชุดเพื่ออยู่อาศัย	จำนวน	๑๙๐	ห้องชุด
ห้องชุดเพื่อประกอบการค้าและการพาณิชยกรรม	จำนวน	-	ห้องชุด
ที่จอดรถส่วนบุคคล	จำนวน	-	คัน

อื่น ๆ ...

(ลงชื่อ) [signature] พนักงานเจ้าหน้าที่

(นายพนม โสมนะ)

เจ้าพนักงานที่ดินกรุงเทพมหานคร สาขาธนบุรี

(อ.ช.๑๑)

รายละเอียดทรัพย์ส่วนกลาง

โครงการอาคารชุด เดอะ แมทท์ 2 สาทร-ท่าพระ

ที่ดินที่ตั้งอาคารชุด เดอะ แมทท์ 2 สาทร-ท่าพระ ตั้งอยู่บนโฉนดที่ดินเลขที่ 5784 เลขที่ดิน 347 หน้าสำรวจ 5942 ตำบล ตลาดพลู อำเภอ ธนบุรี จังหวัด กรุงเทพมหานคร เนื้อที่ 1 ไร่ 2 งาน 55 ตารางวา

1 โครงสร้างและสิ่งก่อสร้างเพื่อความมั่นคงแข็งแรงของตัวอาคารชุด
 - เสาเข็ม ฐานราก เสา คาน พื้น
 - ผนังภายนอกอาคาร

2 อาคารชุด เดอะ แมทท์ 2 สาทร-ท่าพระ จำนวน 1 หลัง

3 สำนักงานนิติบุคคลอาคารชุดตั้งอยู่ที่ชั้น 1 อาคารเลขที่ 9 ตรอกวัดบางสะแกนอก แขวงตลาดพลู เขตธนบุรี กรุงเทพมหานคร

4 ส่วนของอาคาร ระบบเครื่องมือ เครื่องใช้ และอุปกรณ์ที่มีไว้เพื่อใช้หรือเพื่อประโยชน์ร่วมกันของอาคารชุด

- สวนหย่อม ชั้นที่ 1
- ป้อม ร.ป.ภ. ตั้งอยู่ ทางเข้า-ออก อาคาร
- ห้องขยะรวม ชั้นที่ 1
- ถนน ทางเดินเท้า
- ถนนเข้า - ออก ภายในโครงการและระบบไม้กั้นอัตโนมัติ
- ห้องประชุม ชั้นที่ 1
- สำนักงานนิติบุคคลอาคารชุด ชั้น1
- โถงต้อนรับ ชั้น 1
- โถงพักคอย ชั้นที่ 1
- โถง Lounge ชั้นที่ 2
- บันไดหนีไฟ
- บ่อระบบบำบัดน้ำเสียพร้อมอุปกรณ์ชั้นใต้ดิน
- ระบบเตือนป้องกันอัคคีภัยของอาคาร พร้อมอุปกรณ์ ตู้ดับเพลิง
- ทางเดินรถ พร้อมที่จอดรถ ชั้นที่ 1 และ ชั้นที่ 2 (รายละเอียดตามผังห้องชุด)
- ที่จอดรถมอเตอร์ไซค์ 8 คัน
- ห้องระบบปั๊มน้ำพร้อมอุปกรณ์ ชั้น1
- บ่อหน่วงน้ำพร้อมอุปกรณ์ ชั้นใต้ดิน
- ห้องเครื่องไฟฟ้า ห้องเครื่องสุขาภิบาล พร้อมอุปกรณ์และช่องสำหรับเดินท่อ ชั้นที่ 1
- ระบบไฟฟ้าส่วนกลาง พร้อมอุปกรณ์
- ห้องมิเตอร์ไฟฟ้าและระบบไฟฟ้าประจำชั้น
- ระบบสายอากาศโทรทัศน์พร้อมอุปกรณ์ชั้นดาดฟ้า
- ระบบสายล่อฟ้าพร้อมอุปกรณ์บนชั้นดาดฟ้า
- ระบบรักษาความปลอดภัยส่วนกลางของอาคารพร้อมอุปกรณ์ เช่น ประตูคีย์การ์ด, ระบบโทรทัศน์วงจรปิด
- ห้องออกกำลังกาย ชั้น 8

(นายประชา ขมชื่น)

นายพิสุทธิ์ เพ็ชรนิล

- โถงลิฟต์ ทางเดิน เครื่องลิฟต์พร้อมอุปกรณ์
- ลิฟต์โดยสาร จำนวน 2 เครื่อง
- ห้องน้ำส่วนกลาง ชั้นที่ 1 และ ชั้นที่ 8
- ห้องเก็บของ และห้อง Control Room (ระบบกล้องวงจรปิด อินเตอร์เน็ต และระบบไฟชั้น2)ตั้งอยู่ชั้นที่ 2
- ห้องพักขยะ ประจำชั้น
- ห้องซ่อมบำรุงระบบประปาและติดตั้งมิเตอร์ประปา ประจำชั้น
- ดาดฟ้า ถังเก็บน้ำดาดฟ้าและถังเก็บน้ำใต้ดิน
- ปั๊มน้ำและระบบแรงดันอากาศพร้อมอุปกรณ์ชั้นดาดฟ้า
- สระว่ายน้ำ ชั้นที่ 8
- ห้องเครื่องสระว่ายน้ำพร้อมอุปกรณ์ ชั้นที่ 8

(นายประชา ชมชื่น)

นายพิสุทธิ์ เพ็ชรนิล

ภาคผนวก 1

1.7 เอกสารจดทะเบียนผู้จัดการนิติบุคคลอาคารชุด (อ.ช.12)

รายการจดทะเบียนนิติบุคคลอาคารชุด

ทะเบียนเลขที่	ชื่อนิติบุคคลอาคารชุด	ที่ตั้งสำนักงาน	ชื่อ / ที่อยู่ของผู้จัดการ	จดทะเบียน วัน เดือน ปี	พนักงานเจ้าหน้าที่ลงลายมือชื่อ ประทับตรา
๗/๒๕๖๔	เดอะ แมทท์ ๒ สาทร-ท่าพระ	๙ ตรอกวัดบางสะแก แขวงตลาดพลู เขตธนบุรี กรุงเทพมหานคร	บริษัท ซีไอที คอนโดมิเนียม จำกัด โดยนายนิติสิทธิ์ ศรีนิ่มพงษ์ ๙๐/๓๔ ซอยนวลจันทร์ ๑๔ แยก ๑ แขวงนวลจันทร์ เขตบึงกุ่ม กรุงเทพมหานคร	๒๑ ธันวาคม ๒๕๖๔	(นายหนม ไสนุ่น) ๒๑ ธันวาคม ๒๕๖๔

หมายเหตุ : วัตถุประสงค์นิติบุคคลอาคารชุดเป็นไปตามมาตรา ๓๓ แห่งพระราชบัญญัติอาคารชุด พ.ศ. ๒๕๒๒ ซึ่งบัญญัติว่า เพื่อจัดการและดูแลรักษาทรัพย์ส่วนกลาง และให้มีอำนาจกระทำการใด ๆ เพื่อประโยชน์ตามวัตถุประสงค์ดังกล่าว ทั้งนี้ตามมติของเจ้าของร่วมภายใต้บังคับแห่งพระราชบัญญัตินี้

สำเนาถูกต้อง
(ลงชื่อ)
๔ ม.ค. ๖๕

ภาคผนวก 1

1.8 หนังสือจดทะเบียนนิติบุคคลอาคารชุด (อ.ช.13)

(อ.ช.๑๓)

หนังสือสำคัญการจดทะเบียนนิติบุคคลอาคารชุด

สำนักงานที่ดินกรุงเทพมหานคร สาขาธนบุรี

วันที่ ๒๑ เดือน ธันวาคม พ.ศ. ๒๕๖๔

หนังสือสำคัญฉบับนี้ออกให้เพื่อแสดงว่า พนักงานเจ้าหน้าที่ได้จดทะเบียนนิติบุคคลอาคารชุด ตามพระราชบัญญัติอาคารชุด พ.ศ. ๒๕๒๒ ทะเบียนเลขที่ ๗/๒๕๖๔ เมื่อวันที่ ๒๑ เดือน ธันวาคม พ.ศ. ๒๕๖๔ โดยมีรายการ ดังนี้

๑. ชื่อนิติบุคคลอาคารชุด "เดอะ แมทท์ ๒ สาทร - ท่าพระ "

๒. มีวัตถุประสงค์นิติบุคคลอาคารชุดเป็นไปตามมาตรา ๓๓ แห่งพระราชบัญญัติอาคารชุด พ.ศ. ๒๕๒๒ ซึ่งบัญญัติว่า เพื่อจัดการและดูแลรักษาทรัพย์ส่วนกลางและให้มีอำนาจกระทำการใด ๆ เพื่อประโยชน์ตามวัตถุประสงค์ดังกล่าว ทั้งนี้ตามมติของเจ้าของร่วมภายใต้บังคับแห่งพระราชบัญญัตินี้

๓. ที่ตั้งสำนักงานเลขที่ ๙ ตรอกวัดบางสะแกนอก แขวงตลาดพลู เขตธนบุรี กรุงเทพมหานคร รหัสไปรษณีย์ ๑๐๖๐๐

(ลงชื่อ) พนักงานเจ้าหน้าที่

(นายพนม โสมนะ)

เจ้าพนักงานที่ดินกรุงเทพมหานคร สาขาธนบุรี

ภาคผนวก 2

2.1 รายงานสรุปผลการทำงานของระบบบำบัดน้ำเสีย (ทส.1, ทส.2) มกราคม - มิถุนายน 2567

2.2 บันทึกการซ่อมบำรุงงานระบบวิศวกรรม ประจำเดือน มกราคม - มิถุนายน 2567

2.3 บันทึกการตรวจสอบระบบสูบจ่ายน้ำประปา ประจำเดือน มกราคม - มิถุนายน 2567

2.4 บันทึกการตรวจเช็คห้องระบบควบคุม ประจำเดือน มกราคม - มิถุนายน 2567

2.5 บันทึกการตรวจสอบเครื่องสุขภัณฑ์ห้องน้ำ ประจำเดือน มกราคม - มิถุนายน 2567

2.6 บันทึกการดูแลรักษาสระว่ายน้ำ ประจำเดือน มกราคม - มิถุนายน 2567

2.7 บันทึกการตรวจเช็คระบบบำบัดน้ำเสีย ประจำเดือน มกราคม - มิถุนายน 2567

2.8 บันทึกการตรวจสอบระบบไฟฟ้า ประจำเดือน มกราคม - มิถุนายน 2567

2.9 บันทึกการตรวจสอบระบบอัคคีภัย ประจำเดือน มกราคม - มิถุนายน 2567

2.10 บันทึกการตรวจระบบเครื่องปรับอากาศส่วนกลาง ประจำเดือน มกราคม - มิถุนายน 2567

2.11 บันทึกการตรวจสอบระบบกล้อง CCTV ภายในโครงการ ประจำเดือน มกราคม - มิถุนายน 2567

2.12 บันทึกมิเตอร์ประปา ประจำเดือน มกราคม - มิถุนายน 2567

2.13 บันทึกการตรวจสอบระบบแสงสว่างภายในอาคาร ประจำเดือน มกราคม - มิถุนายน 2567

2.14 บันทึกการตรวจสอบระบบควบคุมการเข้า- ออกในโครงการ ประจำเดือน มกราคม - มิถุนายน 2567

ภาคผนวก 2

2.1 สรุปผลการทำงานของระบบบำบัดน้ำเสีย (ทส.1, ทส.2) มกราคม - มิถุนายน 2567

แบบ ทส. ๑

แบบบันทึกรายละเอียดของสถิติและข้อมูลซึ่งแสดงผลการทำงานของระบบบำบัดน้ำเสีย
ของแหล่งกำเนิดมลพิษ

แหล่งกำเนิดมลพิษ ตั้งอยู่เลขที่ **9** หมู่ที่ - ซอย **ตรอกวัดบางสะแกนอก**
ถนน **เทอดไท** แขวง/ตำบล **ตลาดพลู** เขต/อำเภอ **ธนบุรี**
จังหวัด **กรุงเทพมหานคร** โทรศัพท์ **092-451-6247** โทรสาร -
มี **นิติบุคคลอาคารชุดเดอะแมทท์ 2** เป็นเจ้าของหรือผู้ครอบครองแหล่งกำเนิดมลพิษ
ประกอบกิจการประเภท **(ข) ตั้งแต่ 100 ห้องแต่ไม่ถึง 500 ห้อง**
ใบอนุญาตเลขที่(ถ้ามี) ออกให้โดย หมดอายุ
ซึ่งมีแผนผังแสดงการทำงานของระบบบำบัดน้ำเสีย ดังนี้

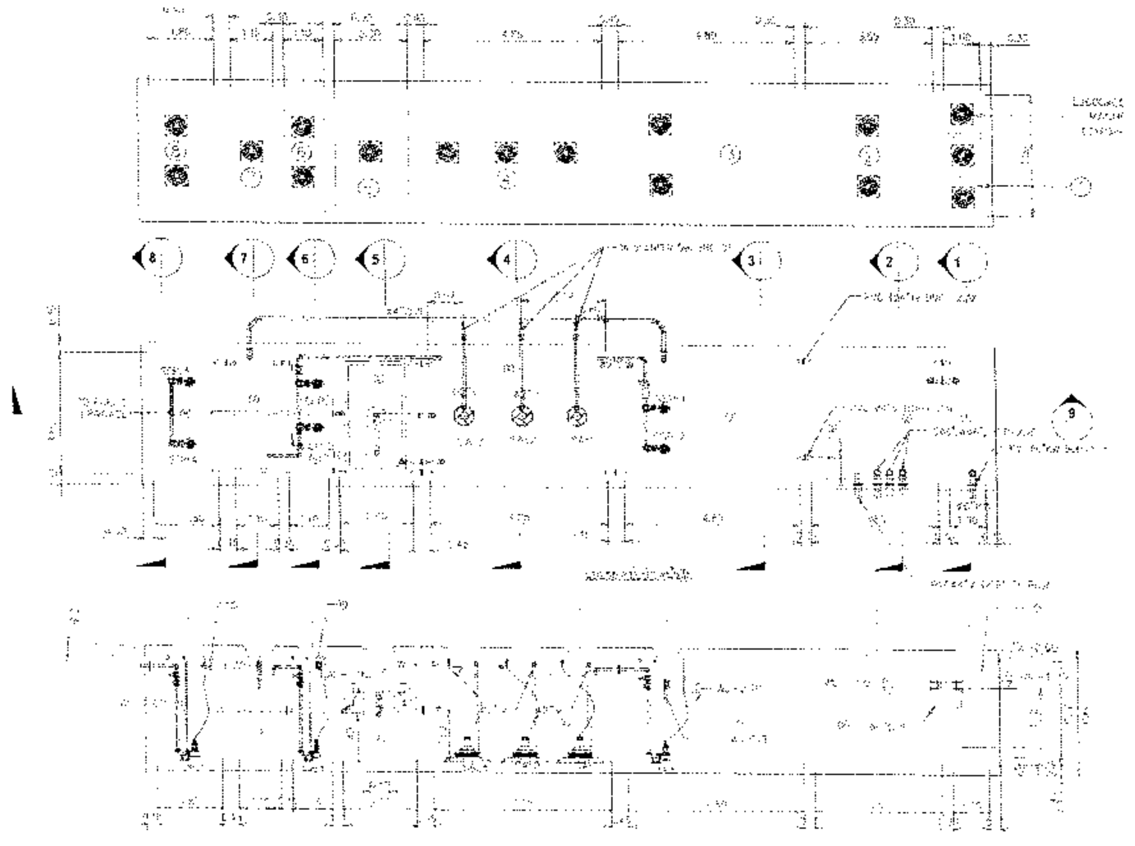

ได้จัดเก็บสถิติและข้อมูลแสดงผลการทำงานของระบบบำบัดน้ำเสียปรากฏตามตาราง ดังนี้

วัน เดือน ปี	สถิติและข้อมูลที่เก็บจากแหล่งกำเนิดมลพิษ														ลายมือชื่อผู้บันทึก
	ปริมาณการใช้ไฟฟ้าของระบบบำบัดน้ำเสีย (หน่วย)	ปริมาณน้ำใช้ในทุกกิจกรรมของแหล่งกำเนิดมลพิษ (ลบ.ม.)	ปริมาณน้ำเสียที่เข้าระบบบำบัดน้ำเสีย (ลบ.ม.)	การระบายน้ำทิ้งจากระบบบำบัดน้ำเสีย (ระบาย/ไม่ระบาย)	ปริมาณสารเคมีหรือสารสกัดชีวภาพที่ใช้ (ชื่อ/ปริมาณ) (ลิตรหรือกิโลกรัม)	การทำงานของระบบบำบัดน้ำเสีย							ปริมาณตะกอนส่วนเกินที่เกิดขึ้นจากระบบบำบัดน้ำเสียที่นำไปกำจัด (ลบ.ม.)	ปัญหาอุปสรรคและแนวทางแก้ไข	
						ระบบบำบัดน้ำเสีย (ปกติ/ผิดปกติ)	เครื่องสูบน้ำ (ปกติ/ผิดปกติ)	เครื่องเติมอากาศ (ปกติ/ผิดปกติ)	เครื่องกวน/ผสมน้ำเสีย (ปกติ/ผิดปกติ)	เครื่องกวน/ผสมสารเคมี (ปกติ/ผิดปกติ)	เครื่องสูบตะกอน (ปกติ/ผิดปกติ)	อื่นๆ (ระบุ) (ปกติ/ผิดปกติ)			
01/01/2024	94.55	8	6.4	ระบาย	-	ปกติ	ปกติ	ปกติ	-	-	ปกติ	-	ยังไม่ถึงรอบ	-	
02/01/2024	94.55	29	23.2	ระบาย	-	ปกติ	ปกติ	ปกติ	-	-	ปกติ	-	ยังไม่ถึงรอบ	-	
03/01/2024	94.55	42	33.6	ระบาย	-	ปกติ	ปกติ	ปกติ	-	-	ปกติ	-	ยังไม่ถึงรอบ	-	
04/01/2024	94.55	18	14.4	ระบาย	-	ปกติ	ปกติ	ปกติ	-	-	ปกติ	-	ยังไม่ถึงรอบ	-	
05/01/2024	94.55	19	15.2	ระบาย	-	ปกติ	ปกติ	ปกติ	-	-	ปกติ	-	ยังไม่ถึงรอบ	-	
06/01/2024	94.55	18	14.4	ระบาย	-	ปกติ	ปกติ	ปกติ	-	-	ปกติ	-	ยังไม่ถึงรอบ	-	
07/01/2024	94.55	11	8.8	ระบาย	-	ปกติ	ปกติ	ปกติ	-	-	ปกติ	-	ยังไม่ถึงรอบ	-	
08/01/2024	94.55	26	20.8	ระบาย	-	ปกติ	ปกติ	ปกติ	-	-	ปกติ	-	ยังไม่ถึงรอบ	-	
09/01/2024	94.55	22	17.6	ระบาย	-	ปกติ	ปกติ	ปกติ	-	-	ปกติ	-	ยังไม่ถึงรอบ	-	
10/01/2024	94.55	12	9.6	ระบาย	-	ปกติ	ปกติ	ปกติ	-	-	ปกติ	-	ยังไม่ถึงรอบ	-	
11/01/2024	94.55	15	12	ระบาย	-	ปกติ	ปกติ	ปกติ	-	-	ปกติ	-	ยังไม่ถึงรอบ	-	
12/01/2024	94.55	16	12.8	ระบาย	-	ปกติ	ปกติ	ปกติ	-	-	ปกติ	-	ยังไม่ถึงรอบ	-	
13/01/2024	94.55	12	9.6	ระบาย	-	ปกติ	ปกติ	ปกติ	-	-	ปกติ	-	ยังไม่ถึงรอบ	-	
14/01/2024	94.55	28	22.4	ระบาย	-	ปกติ	ปกติ	ปกติ	-	-	ปกติ	-	ยังไม่ถึงรอบ	-	
15/01/2024	94.55	36	28.8	ระบาย	-	ปกติ	ปกติ	ปกติ	-	-	ปกติ	-	ยังไม่ถึงรอบ	-	
16/01/2024	94.55	22	17.6	ระบาย	-	ปกติ	ปกติ	ปกติ	-	-	ปกติ	-	ยังไม่ถึงรอบ	-	

วัน เดือน ปี	สถิติและข้อมูลที่เก็บจากแหล่งกำเนิดมลพิษ														ลายมือชื่อผู้บันทึก
	ปริมาณการใช้ไฟฟ้าของระบบบำบัดน้ำเสีย (หน่วย)	ปริมาณน้ำใช้ในทุกกิจกรรมของแหล่งกำเนิดมลพิษ (ลบ.ม.)	ปริมาณน้ำเสียที่เข้าระบบบำบัดน้ำเสีย (ลบ.ม.)	การระบายน้ำทิ้งจากระบบบำบัดน้ำเสีย (ระบาย/ไม่ระบาย)	ปริมาณสารเคมีหรือสารสกัดชีวภาพที่ใช้ (ชื่อ/ปริมาณ) (ลิตรหรือกิโลกรัม)	การทำงานของระบบบำบัดน้ำเสีย							ปริมาณตะกอนส่วนเกินที่เกิดขึ้นจากระบบบำบัดน้ำเสียที่นำไปกำจัด (ลบ.ม.)	ปัญหาอุปสรรคและแนวทางแก้ไข	
						ระบบบำบัดน้ำเสีย (ปกติ/ผิดปกติ)	เครื่องสูบน้ำ (ปกติ/ผิดปกติ)	เครื่องเติมอากาศ (ปกติ/ผิดปกติ)	เครื่องกวน/ผสมน้ำเสีย (ปกติ/ผิดปกติ)	เครื่องกวน/ผสมสารเคมี (ปกติ/ผิดปกติ)	เครื่องสูบตะกอน (ปกติ/ผิดปกติ)	อื่นๆ (ระบุ) (ปกติ/ผิดปกติ)			
17/01/2024	94.55	15	12	ระบาย	-	ปกติ	ปกติ	ปกติ	-	-	ปกติ	-	ยังไม่ถึงรอบ	-	
18/01/2024	94.55	12	9.6	ระบาย	-	ปกติ	ปกติ	ปกติ	-	-	ปกติ	-	ยังไม่ถึงรอบ	-	
19/01/2024	94.55	17	13.6	ระบาย	-	ปกติ	ปกติ	ปกติ	-	-	ปกติ	-	ยังไม่ถึงรอบ	-	
20/01/2024	94.55	18	14.4	ระบาย	-	ปกติ	ปกติ	ปกติ	-	-	ปกติ	-	ยังไม่ถึงรอบ	-	
21/01/2024	94.55	19	15.2	ระบาย	-	ปกติ	ปกติ	ปกติ	-	-	ปกติ	-	ยังไม่ถึงรอบ	-	
22/01/2024	94.55	16	12.8	ระบาย	-	ปกติ	ปกติ	ปกติ	-	-	ปกติ	-	ยังไม่ถึงรอบ	-	
23/01/2024	94.55	20	16	ระบาย	-	ปกติ	ปกติ	ปกติ	-	-	ปกติ	-	ยังไม่ถึงรอบ	-	
24/01/2024	94.55	26	20.8	ระบาย	-	ปกติ	ปกติ	ปกติ	-	-	ปกติ	-	ยังไม่ถึงรอบ	-	
25/01/2024	94.55	24	19.2	ระบาย	-	ปกติ	ปกติ	ปกติ	-	-	ปกติ	-	ยังไม่ถึงรอบ	-	
26/01/2024	94.55	23	18.4	ระบาย	-	ปกติ	ปกติ	ปกติ	-	-	ปกติ	-	ยังไม่ถึงรอบ	-	
27/01/2024	94.55	25	20	ระบาย	-	ปกติ	ปกติ	ปกติ	-	-	ปกติ	-	ยังไม่ถึงรอบ	-	
28/01/2024	94.55	19	15.2	ระบาย	-	ปกติ	ปกติ	ปกติ	-	-	ปกติ	-	ยังไม่ถึงรอบ	-	
29/01/2024	94.55	27	21.6	ระบาย	-	ปกติ	ปกติ	ปกติ	-	-	ปกติ	-	ยังไม่ถึงรอบ	-	
30/01/2024	94.55	35	28	ระบาย	-	ปกติ	ปกติ	ปกติ	-	-	ปกติ	-	ยังไม่ถึงรอบ	-	
31/01/2024	94.55	11	8.8	ระบาย	-	ปกติ	ปกติ	ปกติ	-	-	ปกติ	-	ยังไม่ถึงรอบ	-	

หมายเหตุ ๑. ให้กรอกสถิติและข้อมูลเฉพาะในกรณีที่มีสถิติและข้อมูลนั้น ๆ ในแต่ละวัน

๒. ในกรณีระบบบำบัดน้ำเสียที่มีการติดตั้งเครื่องตรวจวัดคุณภาพน้ำทิ้งแบบอัตโนมัติให้แนบผลการตรวจวัดคุณภาพน้ำทิ้งทุกวันแยกตามพารามิเตอร์ที่ตรวจวัด และทำการสรุปผลเป็นสถิติและข้อมูลรายเดือน

ขอรับรองว่าการบันทึกสถิติและข้อมูลตามตารางข้างต้นถูกต้องทุก

________________ เจ้าของหรือผู้ครอบครองแหล่งกำเนิดมลพิษ

(นิติบุคคลอาคารชุดเดอะแมทท์2)

________________ ผู้ควบคุมระบบบำบัดน้ำเสีย

(นายวังสพล นุ่มสังข์)

ใบอนุญาต ________ หมดอายุ ________

ออกให้โดย ________________

________________ ผู้รับจ้างให้บริการบำบัดน้ำเสีย

(________________)

ใบอนุญาต ________ หมดอายุ ________

ออกให้โดย ________________

รายงานสรุปผลการทำงานของระบบบำบัดน้ำเสีย

๑. ข้อมูลทั่วไป

แหล่งกำเนิดมลพิษตั้งอยู่เลขที่ 9 หมู่ที่ ____ ซอย ตรอกวัดบางสะแกนอก
ถนน เทอดไท แขวง/ตำบล ตลาดพลู เขต/อำเภอ ธนบุรี
จังหวัด กรุงเทพมหานคร โทรศัพท์ 092-451-6247 โทรสาร ____
มี นิติบุคคลอาคารชุดเดอะแมทท์2 เป็นเจ้าของหรือผู้ครอบครองแหล่งกำเนิด
ประกอบกิจการประเภท (ข) ตั้งแต่ 100ห้อง แต่ไม่ถึง 500ห้อง
ใบอนุญาตเลขที่(ถ้ามี) ____ ออกให้ ____ หมดอายุ ____

ในการนี้ขอรายงานสรุปผลการทำงานของระบบบำบัดน้ำเสียของแหล่งกำเนิดมลพิษสำหรับ
เดือน มกราคม พ.ศ. 2567 ตามที่ได้กำหนดในมาตรา ๘๐ แห่งพระราชบัญญัติส่งเสริมและรักษาคุณภาพสิ่งแวดล้อมแห่งชาติ พ.ศ. ๒๕๓๕ ในฐานะ

____ เจ้าของหรือผู้ครอบครองแหล่งกำเนิดมลพิษ
(นิติบุคคลอาคารชุดเดอะแมทท์2)

____ ผู้ควบคุมระบบบำบัดน้ำเสีย
(นายวังสพล นุ่มสังข์)
ใบอนุญาตเลขที่ หมดอายุ
ออกให้โดย

____ ผู้รับจ้างให้บริการบำบัดน้ำ
(____)
ใบอนุญาตเลขที่ ____ หมดอายุ ____
ออกให้โดย ____

๒. ข้อมูลเกี่ยวกับระบบบำบัดน้ำเสียและแหล่งรองรับน้ำทิ้ง

(๑) ประเภท/ชนิดของระบบบำบัดน้ำเสีย ระบบบำบัดน้ำเสียแบบตะกอนเร่ง
ความสามารถในการรองรับน้ำเสียของระบบบำบัดน้ำเสีย 98 ลบ.ม./วัน

(๒) การทำงานของระบบบำบัดน้ำเสีย
- [x] แบบต่อเนื่อง 24 ชั่วโมง/วัน
- [ ] แบบไม่ต่อเนื่อง (ระบุ) ____

(๓) อุปกรณ์และเครื่องมือที่ใช้ในระบบบำบัดน้ำเสีย
- [x] เครื่องสูบน้ำ
- [x] เครื่องเติมอากาศ
- [ ] เครื่องกวน/ผสมน้ำเสีย
- [ ] เครื่องกวน/ผสมสารเคมี
- [x] เครื่องสูบตะกอน
- [ ] อื่นๆ (ระบุ) ____

(๔) แหล่งรองรับน้ำทิ้ง (ระบุ) ท่อระบายน้ำริมถนนเทอดไท33

(๕) วิธีจัดการตะกอนที่เกิดขึ้นจากระบบบำบัดน้ำเสียและวิธีการกำจัด จ้างสูบตะกอน

๓. สรุปผลการทำงานของระบบบำบัดน้ำเสียเป็นรายเดือน

(๑) ปริมาณการใช้ไฟฟ้าของระบบบำบัดน้ำเสีย (หน่วย) **2931.05 หน่วย**

(๒) ปริมาณน้ำใช้ทุกกิจกรรมในแหล่งกำเนิดมลพิษ(ลบ.ม.) **641 ลบ.ม./ เดือน**

(๓) ปริมาณน้ำเสียที่เข้าระบบบำบัดน้ำเสีย(ลบ.ม.) **512.8 ลบ.ม./ เดือน**

(๔) การระบายน้ำทิ้งจากระบบบำบัดน้ำเสีย **ระบายทุกวัน**

(๕) ปริมาณสารเคมีหรือสารสกัดชีวภาพที่ใช้(ลิตรหรือกิโลกรัม) ____________

(๖) การทำงานของระบบบำบัดน้ำเสียและอุปกรณ์

- ระบบบำบัดน้ำเสีย ☑ ปกติ ☐ ผิดปกติ(ระบุ) ____________
- เครื่องสูบน้ำ ☑ ปกติ ☐ ผิดปกติ(ระบุ) ____________
- เครื่องเติมอากาศ ☑ ปกติ ☐ ผิดปกติ(ระบุ) ____________
- เครื่องกวน/ผสมน้ำเสีย ☐ ปกติ ☐ ผิดปกติ(ระบุ) ____________
- เครื่องกวน/ผสมสารเคมี ☐ ปกติ ☐ ผิดปกติ(ระบุ) ____________
- เครื่องสูบตะกอน ☑ ปกติ ☐ ผิดปกติ(ระบุ) ____________
- อื่น ๆ ☐ ปกติ ☐ ผิดปกติ(ระบุ) ____________

(๗) ปริมาณตะกอนส่วนเกินจากระบบบำบัดน้ำเสียที่นำไปกำจัด(ลบ.ม.) **ยังไม่ถึงรอบ**

(๘) ปัญหา อุปสรรค และแนวทางแก้ไข ____________

____

คำเตือน **๑. เจ้าของหรือผู้ครอบครองแหล่งกำเนิดมลพิษผู้ควบคุมระบบบำบัดน้ำเสียหรือผู้รับจ้างให้บริการบำบัดน้ำเสียผู้ใดไม่จัดเก็บสถิติข้อมูล หรือไม่ทำบันทึกหรือรายงานตามมาตรา ๘๐ ต้องระวางโทษจำคุกไม่เกินหนึ่งเดือน หรือปรับไม่เกินหนึ่งหมื่นบาท หรือทั้งจำทั้งปรับตามมาตรา ๑๐๖**

๒. ผู้ควบคุมระบบบำบัดน้ำเสียหรือผู้รับจ้างให้บริการบำบัดน้ำเสียผู้ใดทำบันทึกหรือรายงานโดยแสดงข้อความอันเป็นเท็จ ต้องระวางโทษจำคุกไม่เกินหนึ่งหรือปรับไม่เกินหนึ่งแสนบาท หรือทั้งจำทั้งปรับตามมาตรา ๑๐๗

แบบ ทส. ๑

แบบบันทึกรายละเอียดของสถิติและข้อมูลซึ่งแสดงผลการทำงานของระบบบำบัดน้ำเสีย ของแหล่งกำเนิดมลพิษ

แหล่งกำเนิดมลพิษ ตั้งอยู่เลขที่ 9 หมู่ที่ - ซอย ตรอกวัดบางสะแกนอก

ถนน เทอดไท แขวง/ตำบล ตลาดพลู เขต/อำเภอ ธนบุรี

จังหวัด กรุงเทพมหานคร โทรศัพท์ 092-451-6247 โทรสาร -

มี นิติบุคคลอาคารชุดเดอะแมทท์ 2 เป็นเจ้าของหรือผู้ครอบครองแหล่งกำเนิดมลพิษ

ประกอบกิจการประเภท (ข) ตั้งแต่ 100 ห้องแต่ไม่ถึง 500 ห้อง

ใบอนุญาตเลขที่(ถ้ามี) ______ ออกให้โดย ______ หมดอายุ ______

ซึ่งมีแผนผังแสดงการทำงานของระบบบำบัดน้ำเสีย ดังนี้

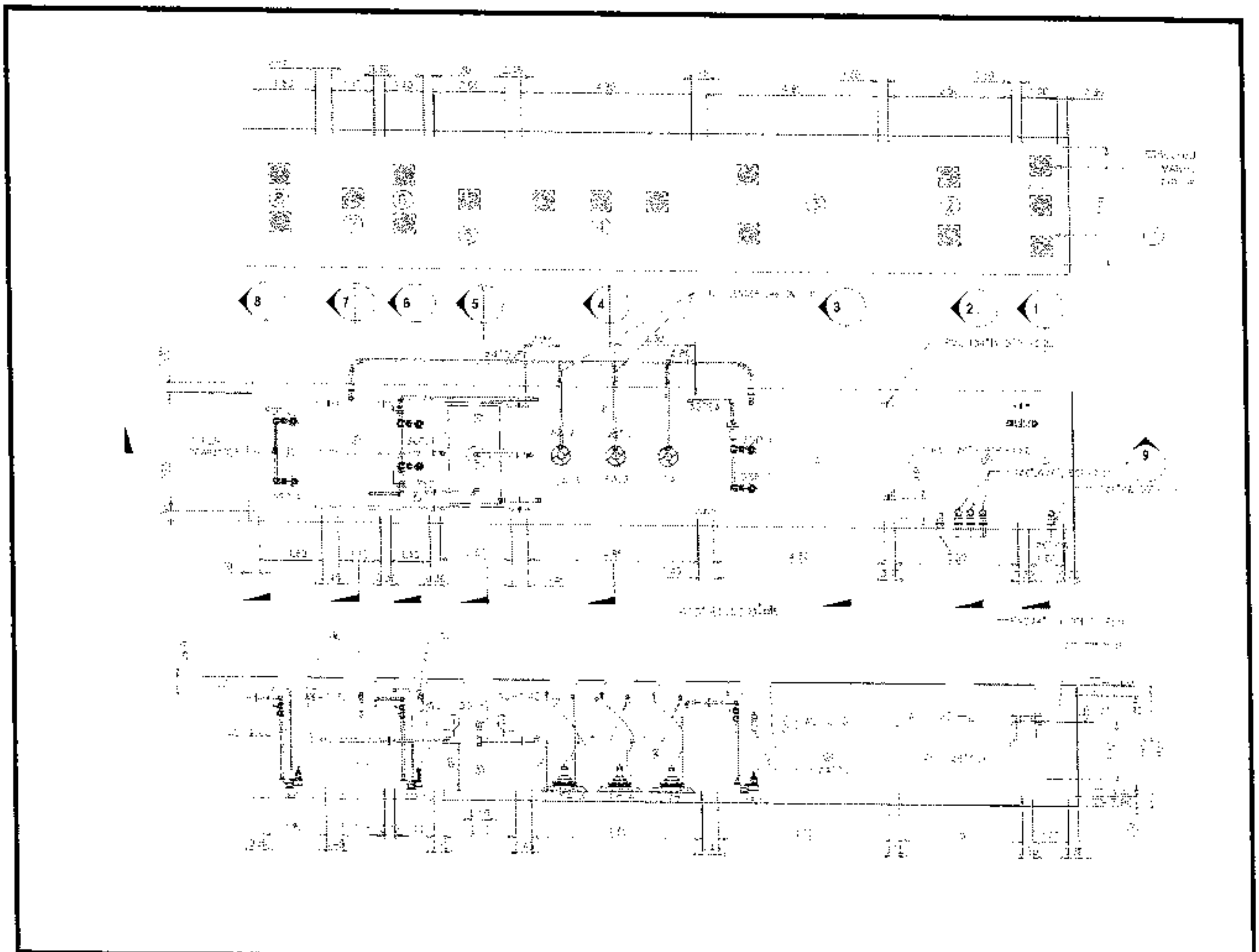

ได้จัดเก็บสถิติและข้อมูลแสดงผลการทำงานของระบบบำบัดน้ำเสียปรากฏตามตาราง ดังนี้

สถิติและข้อมูลที่เก็บจากแหล่งกำเนิดมลพิษ

วัน เดือน ปี	ปริมาณการใช้ไฟฟ้าของระบบบำบัดน้ำเสีย (หน่วย)	ปริมาณน้ำใช้ในทุกกิจกรรมของแหล่งกำเนิดมลพิษ (ลบ.ม.)	ปริมาณน้ำเสียที่เข้าระบบบำบัดน้ำเสีย (ลบ.ม.)	การระบายน้ำทิ้งจากระบบบำบัดน้ำเสีย (ระบาย/ไม่ระบาย)	ปริมาณสารเคมีหรือสารสกัดชีวภาพที่ใช้ (ชื่อ/ปริมาณ) (ลิตรหรือกิโลกรัม)	การทำงานของระบบบำบัดน้ำเสีย: ระบบบำบัดน้ำเสีย (ปกติ/ผิดปกติ)	เครื่องสูบน้ำ (ปกติ/ผิดปกติ)	เครื่องเติมอากาศ (ปกติ/ผิดปกติ)	เครื่องกวน/ผสมน้ำเสีย (ปกติ/ผิดปกติ)	เครื่องกวน/ผสมสารเคมี (ปกติ/ผิดปกติ)	เครื่องสูบตะกอน (ปกติ/ผิดปกติ)	อื่นๆ (ระบุ) (ปกติ/ผิดปกติ)	ปริมาณตะกอนส่วนเกินที่เกิดขึ้นจากระบบบำบัดน้ำเสียที่นำไปกำจัด (ลบ.ม.)	ปัญหาอุปสรรคและแนวทางแก้ไข	ลายมือชื่อผู้บันทึก
01/02/2024	96.05	29	23.2	ระบาย	-	ปกติ	ปกติ	ปกติ	-	-	ปกติ	-	ยังไม่ถึงรอบ	-	
02/02/2024	96.05	18	14.4	ระบาย	-	ปกติ	ปกติ	ปกติ	-	-	ปกติ	-	ยังไม่ถึงรอบ	-	
03/02/2024	96.05	22	17.6	ระบาย	-	ปกติ	ปกติ	ปกติ	-	-	ปกติ	-	ยังไม่ถึงรอบ	-	
04/02/2024	96.05	48	38.4	ระบาย	-	ปกติ	ปกติ	ปกติ	-	-	ปกติ	-	ยังไม่ถึงรอบ	-	
05/02/2024	96.05	23	18.4	ระบาย	-	ปกติ	ปกติ	ปกติ	-	-	ปกติ	-	ยังไม่ถึงรอบ	-	
06/02/2024	96.05	20	16	ระบาย	-	ปกติ	ปกติ	ปกติ	-	-	ปกติ	-	ยังไม่ถึงรอบ	-	
07/02/2024	96.05	11	8.8	ระบาย	-	ปกติ	ปกติ	ปกติ	-	-	ปกติ	-	ยังไม่ถึงรอบ	-	
08/02/2024	96.05	20	16	ระบาย	-	ปกติ	ปกติ	ปกติ	-	-	ปกติ	-	ยังไม่ถึงรอบ	-	
09/02/2024	96.05	17	13.6	ระบาย	-	ปกติ	ปกติ	ปกติ	-	-	ปกติ	-	ยังไม่ถึงรอบ	-	
10/02/2024	96.05	31	24.8	ระบาย	-	ปกติ	ปกติ	ปกติ	-	-	ปกติ	-	ยังไม่ถึงรอบ	-	
11/02/2024	96.05	11	8.8	ระบาย	-	ปกติ	ปกติ	ปกติ	-	-	ปกติ	-	ยังไม่ถึงรอบ	-	
12/02/2024	96.05	18	14.4	ระบาย	-	ปกติ	ปกติ	ปกติ	-	-	ปกติ	-	ยังไม่ถึงรอบ	-	
13/02/2024	96.05	17	13.6	ระบาย	-	ปกติ	ปกติ	ปกติ	-	-	ปกติ	-	ยังไม่ถึงรอบ	-	
14/02/2024	96.05	22	17.6	ระบาย	-	ปกติ	ปกติ	ปกติ	-	-	ปกติ	-	ยังไม่ถึงรอบ	-	
15/02/2024	96.05	21	16.8	ระบาย	-	ปกติ	ปกติ	ปกติ	-	-	ปกติ	-	ยังไม่ถึงรอบ	-	
16/02/2024	96.05	13	10.4	ระบาย	-	ปกติ	ปกติ	ปกติ	-	-	ปกติ	-	ยังไม่ถึงรอบ	-	

วัน เดือน ปี	สถิติและข้อมูลที่เก็บจากแหล่งกำเนิดมลพิษ														ลายมือชื่อผู้บันทึก
	ปริมาณการใช้ไฟฟ้าของระบบบำบัดน้ำเสีย (หน่วย)	ปริมาณน้ำใช้ในทุกกิจกรรมของแหล่งกำเนิดมลพิษ (ลบ.ม.)	ปริมาณน้ำเสียที่เข้าระบบบำบัดน้ำเสีย (ลบ.ม.)	การระบายน้ำทิ้งจากระบบบำบัดน้ำเสีย (ระบาย/ไม่ระบาย)	ปริมาณสารเคมีหรือสารสกัดชีวภาพที่ใช้ (ชื่อ/ปริมาณ) (ลิตรหรือกิโลกรัม)	การทำงานของระบบบำบัดน้ำเสีย							ปริมาณตะกอนส่วนเกินที่เกิดขึ้นจากระบบบำบัดน้ำเสียที่นำไปกำจัด (ลบ.ม.)	ปัญหาอุปสรรคและแนวทางแก้ไข	
						ระบบบำบัดน้ำเสีย (ปกติ/ผิดปกติ)	เครื่องสูบน้ำ (ปกติ/ผิดปกติ)	เครื่องเติมอากาศ (ปกติ/ผิดปกติ)	เครื่องกวน/ผสมน้ำเสีย (ปกติ/ผิดปกติ)	เครื่องกวน/ผสมสารเคมี (ปกติ/ผิดปกติ)	เครื่องสูบตะกอน (ปกติ/ผิดปกติ)	อื่นๆ (ระบุ) (ปกติ/ผิดปกติ)			
17/02/2024	96.05	22	17.6	ระบาย	-	ปกติ	ปกติ	ปกติ	-	-	ปกติ	-	ยังไม่ถึงรอบ	-	
18/02/2024	96.05	18	14.4	ระบาย	-	ปกติ	ปกติ	ปกติ	-	-	ปกติ	-	ยังไม่ถึงรอบ	-	
19/02/2024	96.05	26	20.8	ระบาย	-	ปกติ	ปกติ	ปกติ	-	-	ปกติ	-	ยังไม่ถึงรอบ	-	
20/02/2024	96.05	16	12.8	ระบาย	-	ปกติ	ปกติ	ปกติ	-	-	ปกติ	-	ยังไม่ถึงรอบ	-	
21/02/2024	96.05	23	18.4	ระบาย	-	ปกติ	ปกติ	ปกติ	-	-	ปกติ	-	ยังไม่ถึงรอบ	-	
22/02/2024	96.05	17	13.6	ระบาย	-	ปกติ	ปกติ	ปกติ	-	-	ปกติ	-	ยังไม่ถึงรอบ	-	
23/02/2024	96.05	18	14.4	ระบาย	-	ปกติ	ปกติ	ปกติ	-	-	ปกติ	-	ยังไม่ถึงรอบ	-	
24/02/2024	96.05	17	13.6	ระบาย	-	ปกติ	ปกติ	ปกติ	-	-	ปกติ	-	ยังไม่ถึงรอบ	-	
25/02/2024	96.05	12	9.6	ระบาย	-	ปกติ	ปกติ	ปกติ	-	-	ปกติ	-	ยังไม่ถึงรอบ	-	
26/02/2024	96.05	22	17.6	ระบาย	-	ปกติ	ปกติ	ปกติ	-	-	ปกติ	-	ยังไม่ถึงรอบ	-	
27/02/2024	96.05	19	15.2	ระบาย	-	ปกติ	ปกติ	ปกติ	-	-	ปกติ	-	ยังไม่ถึงรอบ	-	
28/02/2024	96.05	19	15.2	ระบาย	-	ปกติ	ปกติ	ปกติ	-	-	ปกติ	-	ยังไม่ถึงรอบ	-	
29/02/2024	96.05	15	12	ระบาย	จุลินทรีย์ ๘๐ L	ปกติ	ปกติ	ปกติ	-	-	ปกติ	-	ยังไม่ถึงรอบ	-	

หมายเหตุ ๑. ให้กรอกสถิติและข้อมูลเฉพาะในกรณีที่มีสถิติและข้อมูลนั้น ๆ ในแต่ละวัน

๒. ในกรณีระบบบำบัดน้ำเสียที่มีการติดตั้งเครื่องตรวจวัดคุณภาพน้ำทิ้งแบบอัตโนมัติให้แนบผลการตรวจวัดคุณภาพน้ำทิ้งทุกวันแยกตามพารามิเตอร์ที่ตรวจวัด และทำการสรุปผลเป็นสถิติและข้อมูลรายเดือน

ขอรับรองว่าการบันทึกสถิติและข้อมูลตามตารางข้างต้นถูกต้องทุก

_______________ เจ้าของหรือผู้ครอบครองแหล่งกำเนิดมลพิษ

(นิติบุคคลอาคารชุดเดอะแมทท์2)

_______________ ผู้ควบคุมระบบบำบัดน้ำเสีย

(นายวังสพล นุ่มสังข์)

ใบอนุญาต _______________ หมดอายุ _______________

ออกให้โดย _______________

_______________ ผู้รับจ้างให้บริการบำบัดน้ำเสีย

(_______________)

ใบอนุญาต _______________ หมดอายุ _______________

ออกให้โดย _______________

รายงานสรุปผลการทำงานของระบบบำบัดน้ำเสีย

๑. ข้อมูลทั่วไป

แหล่งกำเนิดมลพิษตั้งอยู่เลขที่ 9 หมู่ที่ ______ ซอย ตรอกวัดบางสะแกนอก

ถนน เทอดไท แขวง/ตำบล ตลาดพลู เขต/อำเภอ ธนบุรี

จังหวัด กรุงเทพมหานคร โทรศัพท์ 092-451-6247 โทรสาร ______

มี นิติบุคคลอาคารชุดเดอะแมทท์2 เป็นเจ้าของหรือผู้ครอบครองแหล่งกำเนิด

ประกอบกิจการประเภท (ข) อาคารชุดที่พพักอาศัยตั้งแต่ 100ห้อง แต่ไม่ถึง 500ห้อง

ใบอนุญาตเลขที่(ถ้ามี) ______ ออกให้ ______ หมดอายุ ______

ในการนี้ขอรายงานสรุปผลการทำงานของระบบบำบัดน้ำเสียของแหล่งกำเนิดมลพิษสำหรับ

เดือน กุมภาพันธ์ พ.ศ. 2567 ตามที่ได้กำหนดในมาตรา ๘๐ แห่งพระราชบัญญัติส่งเสริมและรักษาคุณภาพสิ่งแวดล้อมแห่งชาติ พ.ศ. ๒๕๓๕ ในฐานะ

______ เจ้าของหรือผู้ครอบครองแหล่งกำเนิดมลพิษ

(นิติบุคคลอาคารชุดเดอะแมทท์2)

______ ผู้ควบคุมระบบบำบัดน้ำเสีย

(นายวังสพล นุ่มสังข์)

ใบอนุญาตเลขที่ หมดอายุ

ออกให้โดย

______ ผู้รับจ้างให้บริการบำบัดน้ำ

(______)

ใบอนุญาตเลขที่ ______ หมดอายุ ______

ออกให้โดย ______

๒. ข้อมูลเกี่ยวกับระบบบำบัดน้ำเสียและแหล่งรองรับน้ำทิ้ง

(๑) ประเภท/ชนิดของระบบบำบัดน้ำเสีย ระบบบำบัดน้ำเสียแบบตะกอนเร่ง

ความสามารถในการรองรับน้ำเสียของระบบบำบัดน้ำเสีย 98 ลบ.ม./วัน

(๒) การทำงานของระบบบำบัดน้ำเสีย ☑ แบบต่อเนื่อง 24 ชั่วโมง/วัน

☐ แบบไม่ต่อเนื่อง (ระบุ) ______

(๓) อุปกรณ์และเครื่องมือที่ใช้ในระบบบำบัดน้ำเสีย ☑ เครื่องสูบน้ำ ☑ เครื่องเติมอากาศ

☐ เครื่องกวน/ผสมน้ำเสีย ☐ เครื่องกวน/ผสมสารเคมี

☑ เครื่องสูบตะกอน ☐ อื่นๆ (ระบุ) ______

(๔) แหล่งรองรับน้ำทิ้ง (ระบุ) ท่อระบายน้ำริมถนนเทอดไท33

(๕) วิธีจัดการตะกอนที่เกิดขึ้นจากระบบบำบัดน้ำเสียและวิธีการกำจัด จ้างสูบตะกอนปีละ 1 ครั้ง

๓. สรุปผลการทำงานของระบบบำบัดน้ำเสียเป็นรายเดือน

(๑) ปริมาณการใช้ไฟฟ้าของระบบบำบัดน้ำเสีย (หน่วย) 2,785.45 หน่วย / เดือน

(๒) ปริมาณน้ำใช้ทุกกิจกรรมในแหล่งกำเนิดมลพิษ(ลบ.ม.) 585 ลบม. / เดือน

(๓) ปริมาณน้ำเสียที่เข้าระบบบำบัดน้ำเสีย(ลบ.ม.) 468 ลบม. / เดือน

(๔) การระบายน้ำทิ้งจากระบบบำบัดน้ำเสีย ระบายทุกวัน

(๕) ปริมาณสารเคมีหรือสารสกัดชีวภาพที่ใช้(ลิตรหรือกิโลกรัม) คลอรีนไร้ 80 ลิตร

(๖) การทำงานของระบบบำบัดน้ำเสียและอุปกรณ์

- ระบบบำบัดน้ำเสีย ☑ ปกติ ☐ ผิดปกติ(ระบุ)
- เครื่องสูบน้ำ ☑ ปกติ ☐ ผิดปกติ(ระบุ)
- เครื่องเติมอากาศ ☑ ปกติ ☐ ผิดปกติ(ระบุ)
- เครื่องกวน/ผสมน้ำเสีย ☐ ปกติ ☐ ผิดปกติ(ระบุ)
- เครื่องกวน/ผสมสารเคมี ☐ ปกติ ☐ ผิดปกติ(ระบุ)
- เครื่องสูบตะกอน ☑ ปกติ ☐ ผิดปกติ(ระบุ)
- อื่น ๆ ☐ ปกติ ☐ ผิดปกติ(ระบุ)

(๗) ปริมาณตะกอนส่วนเกินจากระบบบำบัดน้ำเสียที่นำไปกำจัด (ลบ.ม.) ยังไม่ถึงรอบ

(๘) ปัญหา อุปสรรค และแนวทางแก้ไข

คำเตือน **๑. เจ้าของหรือผู้ครอบครองแหล่งกำเนิดมลพิษผู้ควบคุมระบบบำบัดน้ำเสียหรือผู้รับจ้างให้บริการบำบัดน้ำเสียผู้ใดไม่จัดเก็บสถิติข้อมูล หรือไม่ทำบันทึกหรือรายงานตามมาตรา ๘๐ ต้องระวางโทษจำคุกไม่เกินหนึ่งเดือน หรือปรับไม่เกินหนึ่งหมื่นบาท หรือทั้งจำทั้งปรับตามมาตรา ๑๐๖**

๒. ผู้ควบคุมระบบบำบัดน้ำเสียหรือผู้รับจ้างให้บริการบำบัดน้ำเสียผู้ใดทำบันทึกหรือรายงานโดยแสดงข้อความอันเป็นเท็จ ต้องระวางโทษจำคุกไม่เกินหนึ่งหรือปรับไม่เกินหนึ่งแสนบาท หรือทั้งจำทั้งปรับตามมาตรา ๑๐๗

แบบ ทส. ๑

แบบบันทึกรายละเอียดของสถิติและข้อมูลซึ่งแสดงผลการทำงานของระบบบำบัดน้ำเสีย

ของแหล่งกำเนิดมลพิษ

แหล่งกำเนิดมลพิษ ตั้งอยู่เลขที่ 9 หมู่ที่ - ซอย ตรอกวัดบางสะแกนอก

ถนน เทอดไท แขวง/ตำบล ตลาดพลู เขต/อำเภอ ธนบุรี

จังหวัด กรุงเทพมหานคร โทรศัพท์ 092-451-6247 โทรสาร -

มี นิติบุคคลอาคารชุดเดอะแมทท์ 2 เป็นเจ้าของหรือผู้ครอบครองแหล่งกำเนิดมลพิษ

ประกอบกิจการประเภท (ข) ตั้งแต่ 100 ห้องแต่ไม่ถึง 500 ห้อง

ใบอนุญาตเลขที่(ถ้ามี) ______ ออกให้โดย ______ หมดอายุ ______

ซึ่งมีแผนผังแสดงการทำงานของระบบบำบัดน้ำเสีย ดังนี้

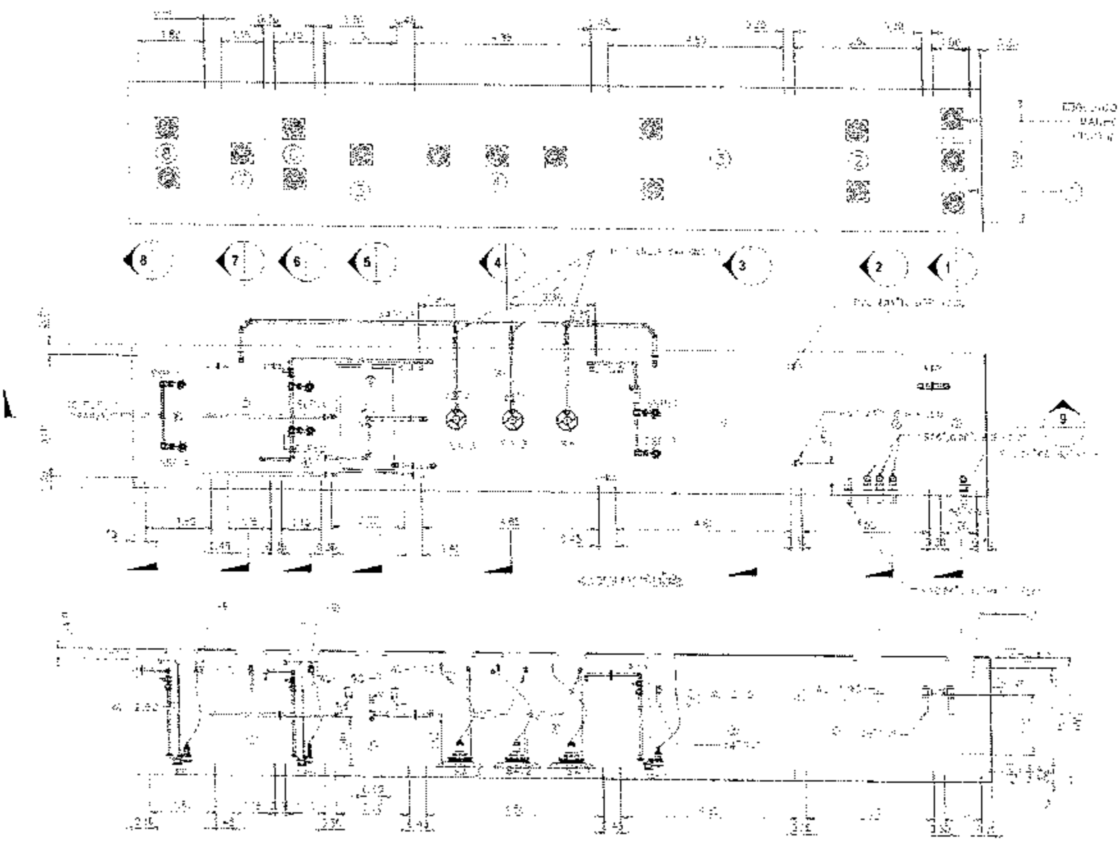

ได้จัดเก็บสถิติและข้อมูลแสดงผลการทำงานของระบบบำบัดน้ำเสียปรากฏตามตาราง ดังนี้

วัน เดือน ปี	สถิติและข้อมูลที่เก็บจากแหล่งกำเนิดมลพิษ															ลายมือชื่อผู้บันทึก
	ปริมาณการใช้ไฟฟ้าของระบบบำบัดน้ำเสีย (หน่วย)	ปริมาณน้ำใช้ในทุกกิจกรรมของแหล่งกำเนิดมลพิษ (ลบ.ม.)	ปริมาณน้ำเสียที่เข้าระบบบำบัดน้ำเสีย (ลบ.ม.)	การระบายน้ำทิ้งจากระบบบำบัดน้ำเสีย (ระบาย/ไม่ระบาย)	ปริมาณสารเคมีหรือสารสกัดชีวภาพที่ใช้ (ชื่อ/ปริมาณ) (ลิตรหรือกิโลกรัม)	การทำงานของระบบบำบัดน้ำเสีย							ปริมาณตะกอนส่วนเกินที่เกิดขึ้นจากระบบบำบัดน้ำเสียที่นำไปกำจัด (ลบ.ม.)	ปัญหาอุปสรรคและแนวทางแก้ไข	
						ระบบบำบัดน้ำเสีย (ปกติ/ผิดปกติ)	เครื่องสูบน้ำ (ปกติ/ผิดปกติ)	เครื่องเติมอากาศ (ปกติ/ผิดปกติ)	เครื่องกวน/ผสมน้ำเสีย (ปกติ/ผิดปกติ)	เครื่องกวน/ผสมสารเคมี (ปกติ/ผิดปกติ)	เครื่องสูบตะกอน (ปกติ/ผิดปกติ)	อื่นๆ (ระบุ) (ปกติ/ผิดปกติ)			
01/03/2024	96.05	26	20.8	ระบาย	-	ปกติ	ปกติ	ปกติ	-	-	ปกติ	-	ยังไม่ถึงรอบ	-	
02/03/2024	96.05	30	24	ระบาย	-	ปกติ	ปกติ	ปกติ	-	-	ปกติ	-	ยังไม่ถึงรอบ	-	
03/03/2024	96.05	18	14.4	ระบาย	-	ปกติ	ปกติ	ปกติ	-	-	ปกติ	-	ยังไม่ถึงรอบ	-	
04/03/2024	96.05	26	20.8	ระบาย	-	ปกติ	ปกติ	ปกติ	-	-	ปกติ	-	ยังไม่ถึงรอบ	-	
05/03/2024	96.05	13	10.4	ระบาย	-	ปกติ	ปกติ	ปกติ	-	-	ปกติ	-	ยังไม่ถึงรอบ	-	
06/03/2024	96.05	21	16.8	ระบาย	-	ปกติ	ปกติ	ปกติ	-	-	ปกติ	-	ยังไม่ถึงรอบ	-	
07/03/2024	96.05	18	14.4	ระบาย	-	ปกติ	ปกติ	ปกติ	-	-	ปกติ	-	ยังไม่ถึงรอบ	-	
08/03/2024	96.05	18	14.4	ระบาย	-	ปกติ	ปกติ	ปกติ	-	-	ปกติ	-	ยังไม่ถึงรอบ	-	
09/03/2024	96.05	17	13.6	ระบาย	-	ปกติ	ปกติ	ปกติ	-	-	ปกติ	-	ยังไม่ถึงรอบ	-	
10/03/2024	96.05	16	12.8	ระบาย	-	ปกติ	ปกติ	ปกติ	-	-	ปกติ	-	ยังไม่ถึงรอบ	-	
11/03/2024	96.05	18	14.4	ระบาย	-	ปกติ	ปกติ	ปกติ	-	-	ปกติ	-	ยังไม่ถึงรอบ	-	
12/03/2024	96.05	20	16	ระบาย	-	ปกติ	ปกติ	ปกติ	-	-	ปกติ	-	ยังไม่ถึงรอบ	-	
13/03/2024	96.05	18	14.4	ระบาย	-	ปกติ	ปกติ	ปกติ	-	-	ปกติ	-	ยังไม่ถึงรอบ	-	
14/03/2024	96.05	16	12.8	ระบาย	-	ปกติ	ปกติ	ปกติ	-	-	ปกติ	-	ยังไม่ถึงรอบ	-	
15/03/2024	96.05	29	23.2	ระบาย	-	ปกติ	ปกติ	ปกติ	-	-	ปกติ	-	ยังไม่ถึงรอบ	-	
16/03/2024	96.05	40	32	ระบาย	-	ปกติ	ปกติ	ปกติ	-	-	ปกติ	-	ยังไม่ถึงรอบ	-	

สถิติและข้อมูลที่เก็บจากแหล่งกำเนิดมลพิษ

วัน เดือน ปี	ปริมาณการใช้ไฟฟ้าของระบบบำบัดน้ำเสีย (หน่วย)	ปริมาณน้ำใช้ในทุกกิจกรรมของแหล่งกำเนิดมลพิษ (ลบ.ม.)	ปริมาณน้ำเสียที่เข้าระบบบำบัดน้ำเสีย (ลบ.ม.)	การระบายน้ำทิ้งจากระบบบำบัดน้ำเสีย (ระบาย/ไม่ระบาย)	ปริมาณสารเคมีหรือสารสกัดชีวภาพที่ใช้ (ชื่อ/ปริมาณ) (ลิตรหรือกิโลกรัม)	การทำงานของระบบบำบัดน้ำเสีย: ระบบบำบัดน้ำเสีย (ปกติ/ผิดปกติ)	เครื่องสูบน้ำ (ปกติ/ผิดปกติ)	เครื่องเติมอากาศ (ปกติ/ผิดปกติ)	เครื่องกวน/ผสมน้ำเสีย (ปกติ/ผิดปกติ)	เครื่องกวน/ผสมสารเคมี (ปกติ/ผิดปกติ)	เครื่องสูบตะกอน (ปกติ/ผิดปกติ)	อื่นๆ (ระบุ) (ปกติ/ผิดปกติ)	ปริมาณตะกอนส่วนเกินที่เกิดขึ้นจากระบบบำบัดน้ำเสียที่นำไปกำจัด (ลบ.ม.)	ปัญหาอุปสรรคและแนวทางแก้ไข	ลายมือชื่อผู้บันทึก
17/03/2024	96.05	41	32.8	ระบาย	-	ปกติ	ปกติ	ปกติ	-	-	ปกติ	-	ยังไม่ถึงรอบ	-	
18/03/2024	96.05	17	13.6	ระบาย	-	ปกติ	ปกติ	ปกติ	-	-	ปกติ	-	ยังไม่ถึงรอบ	-	
19/03/2024	96.05	16	12.8	ระบาย	-	ปกติ	ปกติ	ปกติ	-	-	ปกติ	-	ยังไม่ถึงรอบ	-	
20/03/2024	96.05	17	13.6	ระบาย	-	ปกติ	ปกติ	ปกติ	-	-	ปกติ	-	ยังไม่ถึงรอบ	-	
21/03/2024	96.05	15	12	ระบาย	-	ปกติ	ปกติ	ปกติ	-	-	ปกติ	-	ยังไม่ถึงรอบ	-	
22/03/2024	96.05	15	12	ระบาย	-	ปกติ	ปกติ	ปกติ	-	-	ปกติ	-	ยังไม่ถึงรอบ	-	
23/03/2024	96.05	18	14.4	ระบาย	-	ปกติ	ปกติ	ปกติ	-	-	ปกติ	-	ยังไม่ถึงรอบ	-	
24/03/2024	96.05	16	12.8	ระบาย	-	ปกติ	ปกติ	ปกติ	-	-	ปกติ	-	ยังไม่ถึงรอบ	-	
25/03/2024	96.05	15	12	ระบาย	-	ปกติ	ปกติ	ปกติ	-	-	ปกติ	-	ยังไม่ถึงรอบ	-	
26/03/2024	96.05	17	13.6	ระบาย	-	ปกติ	ปกติ	ปกติ	-	-	ปกติ	-	ยังไม่ถึงรอบ	-	
27/03/2024	96.05	16	12.8	ระบาย	-	ปกติ	ปกติ	ปกติ	-	-	ปกติ	-	ยังไม่ถึงรอบ	-	
28/03/2024	96.05	18	14.4	ระบาย	-	ปกติ	ปกติ	ปกติ	-	-	ปกติ	-	ยังไม่ถึงรอบ	-	
29/03/2024	96.05	15	12	ระบาย	-	ปกติ	ปกติ	ปกติ	-	-	ปกติ	-	ยังไม่ถึงรอบ	-	
30/03/2024	96.05	12	9.6	ระบาย	-	ปกติ	ปกติ	ปกติ	-	-	ปกติ	-	ยังไม่ถึงรอบ	-	
31/03/2024	96.05	18	14.4	ระบาย	-	ปกติ	ปกติ	ปกติ	-	-	ปกติ	-	ยังไม่ถึงรอบ	-	

หมายเหตุ ๑. ให้กรอกสถิติและข้อมูลเฉพาะในกรณีที่มีสถิติและข้อมูลนั้น ๆ ในแต่ละวัน

๒. ในกรณีระบบบำบัดน้ำเสียที่มีการติดตั้งเครื่องตรวจวัดคุณภาพน้ำทิ้งแบบอัตโนมัติให้แนบผลการตรวจวัดคุณภาพน้ำทิ้งทุกวันแยกตามพารามิเตอร์ที่ตรวจวัด และทำการสรุปผลเป็นสถิติและข้อมูลรายเดือน

ขอรับรองว่าการบันทึกสถิติและข้อมูลตามตารางข้างต้นถูกต้องทุก

________________ เจ้าของหรือผู้ครอบครองแหล่งกำเนิดมลพิษ

(นิติบุคคลอาคารชุดเดอะแมทท์2)

________________ ผู้ควบคุมระบบบำบัดน้ำเสีย

(นายวังสพล นุ่มสังข์) หัวหน้าช่างอาคาร

ใบอนุญาต ________________ หมดอายุ ________________

ออกให้โดย ________________

________________ ผู้รับจ้างให้บริการบำบัดน้ำเสีย

(________________)

ใบอนุญาต ________________ หมดอายุ ________________

ออกให้โดย ________________

รายงานสรุปผลการทำงานของระบบบำบัดน้ำเสีย

๑. ข้อมูลทั่วไป

แหล่งกำเนิดมลพิษตั้งอยู่เลขที่ 9 หมู่ที่ ______ ซอย ตรอกวัดบางสะแกนอก

ถนน เทอดไท แขวง/ตำบล ตลาดพลู เขต/อำเภอ ธนบุรี

จังหวัด กรุงเทพมหานคร โทรศัพท์ 092-451-6247 โทรสาร ______

มี นิติบุคคลอาคารชุดเดอะแมทท์2 เป็นเจ้าของหรือผู้ครอบครองแหล่งกำเนิด

ประกอบกิจการประเภท (ข) ตั้งแต่ 100ห้อง แต่ไม่ถึง 500ห้อง

ใบอนุญาตเลขที่(ถ้ามี) ______ ออกให้ ______ หมดอายุ ______

ในการนี้ขอรายงานสรุปผลการทำงานของระบบบำบัดน้ำเสียของแหล่งกำเนิดมลพิษสำหรับ

เดือน มีนาคม พ.ศ. 2567 ตามที่ได้กำหนดในมาตรา ๘๐ แห่งพระราชบัญญัติส่งเสริม

และรักษาคุณภาพสิ่งแวดล้อมแห่งชาติ พ.ศ. ๒๕๓๕ ในฐานะ

______ เจ้าของหรือผู้ครอบครองแหล่งกำเนิดมลพิษ

(นิติบุคคลอาคารชุดเดอะแมทท์2)

______ ผู้ควบคุมระบบบำบัดน้ำเสีย

(นายวังสพล นุ่มสังข์) (หัวหน้าช่างอาคาร)

ใบอนุญาตเลขที่ หมดอายุ

ออกให้โดย

______ ผู้รับจ้างให้บริการบำบัดน้ำ

(______)

ใบอนุญาตเลขที่ ______ หมดอายุ ______

ออกให้โดย ______

๒. ข้อมูลเกี่ยวกับระบบบำบัดน้ำเสียและแหล่งรองรับน้ำทิ้ง

(๑) ประเภท/ชนิดของระบบบำบัดน้ำเสีย ระบบบำบัดน้ำเสียแบบตะกอนเร่ง

ความสามารถในการรองรับน้ำเสียของระบบบำบัดน้ำเสีย 98 ลบ.ม./วัน

(๒) การทำงานของระบบบำบัดน้ำเสีย
- ☑ แบบต่อเนื่อง 24 ชั่วโมง/วัน
- ☐ แบบไม่ต่อเนื่อง (ระบุ) ______

(๓) อุปกรณ์และเครื่องมือที่ใช้ในระบบบำบัดน้ำเสีย
- ☑ เครื่องสูบน้ำ
- ☑ เครื่องเติมอากาศ
- ☐ เครื่องกวน/ผสมน้ำเสีย
- ☐ เครื่องกวน/ผสมสารเคมี
- ☑ เครื่องสูบตะกอน
- ☐ อื่นๆ (ระบุ) ______

(๔) แหล่งรองรับน้ำทิ้ง (ระบุ) ท่อระบายน้ำริมถนนเทอดไท33

(๕) วิธีจัดการตะกอนที่เกิดขึ้นจากระบบบำบัดน้ำเสียและวิธีการกำจัด จ้างสูบตะกอนปีละ 1 ครั้ง

๓. **สรุปผลการทำงานของระบบบำบัดน้ำเสียเป็นรายเดือน**

(๑) ปริมาณการใช้ไฟฟ้าของระบบบำบัดน้ำเสีย (หน่วย) **2,977.55 kW/เดือน**

(๒) ปริมาณน้ำใช้ทุกกิจกรรมในแหล่งกำเนิดมลพิษ(ลบ.ม.) **610 ลบม./ เดือน**

(๓) ปริมาณน้ำเสียที่เข้าระบบบำบัดน้ำเสีย(ลบ.ม.) **488 ลบม./ เดือน**

(๔) การระบายน้ำทิ้งจากระบบบำบัดน้ำเสีย **ระบายทุกวัน**

(๕) ปริมาณสารเคมีหรือสารสกัดชีวภาพที่ใช้(ลิตรหรือกิโลกรัม) ____________

(๖) การทำงานของระบบบำบัดน้ำเสียและอุปกรณ์

- ระบบบำบัดน้ำเสีย ☑ ปกติ ☐ ผิดปกติ(ระบุ) ____________
- เครื่องสูบน้ำ ☑ ปกติ ☐ ผิดปกติ(ระบุ) ____________
- เครื่องเติมอากาศ ☑ ปกติ ☐ ผิดปกติ(ระบุ) ____________
- เครื่องกวน/ผสมน้ำเสีย ☐ ปกติ ☐ ผิดปกติ(ระบุ) ____________
- เครื่องกวน/ผสมสารเคมี ☐ ปกติ ☐ ผิดปกติ(ระบุ) ____________
- เครื่องสูบตะกอน ☑ ปกติ ☐ ผิดปกติ(ระบุ) ____________
- อื่น ๆ ☐ ปกติ ☐ ผิดปกติ(ระบุ) ____________

(๗) ปริมาณตะกอนส่วนเกินจากระบบบำบัดน้ำเสียที่นำไปกำจัด(ลบ.ม.) **ยังไม่ถึงรอบ**

(๘) ปัญหา อุปสรรค และแนวทางแก้ไข ____________

คำเตือน **๑. เจ้าของหรือผู้ครอบครองแหล่งกำเนิดมลพิษผู้ควบคุมระบบบำบัดน้ำเสียหรือผู้รับจ้างให้บริการบำบัดน้ำเสียผู้ใดไม่จัดเก็บสถิติข้อมูล หรือไม่ทำบันทึกหรือรายงานตามมาตรา ๘๐ ต้องระวางโทษจำคุกไม่เกินหนึ่งเดือน หรือปรับไม่เกินหนึ่งหมื่นบาท หรือทั้งจำทั้งปรับตามมาตรา ๑๐๖**

๒. ผู้ควบคุมระบบบำบัดน้ำเสียหรือผู้รับจ้างให้บริการบำบัดน้ำเสียผู้ใดทำบันทึกหรือรายงานโดยแสดงข้อความอันเป็นเท็จ ต้องระวางโทษจำคุกไม่เกินหนึ่งหรือปรับไม่เกินหนึ่งแสนบาท หรือทั้งจำทั้งปรับตามมาตรา ๑๐๗

แบบบันทึกรายละเอียดของสถิติและข้อมูลซึ่งแสดงผลการทำงานของระบบบำบัดน้ำเสีย

ของแหล่งกำเนิดมลพิษ

แหล่งกำเนิดมลพิษ ตั้งอยู่เลขที่ **9** หมู่ที่ - ซอย **ตรอกวัดบางสะแกนอก**

ถนน **เทอดไท** แขวง/ตำบล ตลาดพลู เขต/อำเภอ **ธนบุรี**

จังหวัด **กรุงเทพมหานคร** โทรศัพท์ **092-451-6247** โทรสาร -

มี **นิติบุคคลอาคารชุดเดอะแมทท์ 2** เป็นเจ้าของหรือผู้ครอบครองแหล่งกำเนิดมลพิษ

ประกอบกิจการประเภท **(ข) ตั้งแต่ 100 ห้องแต่ไม่ถึง 500 ห้อง**

ใบอนุญาตเลขที่(ถ้ามี) ______ ออกให้โดย ______ หมดอายุ ______

ซึ่งมีแผนผังแสดงการทำงานของระบบบำบัดน้ำเสีย ดังนี้

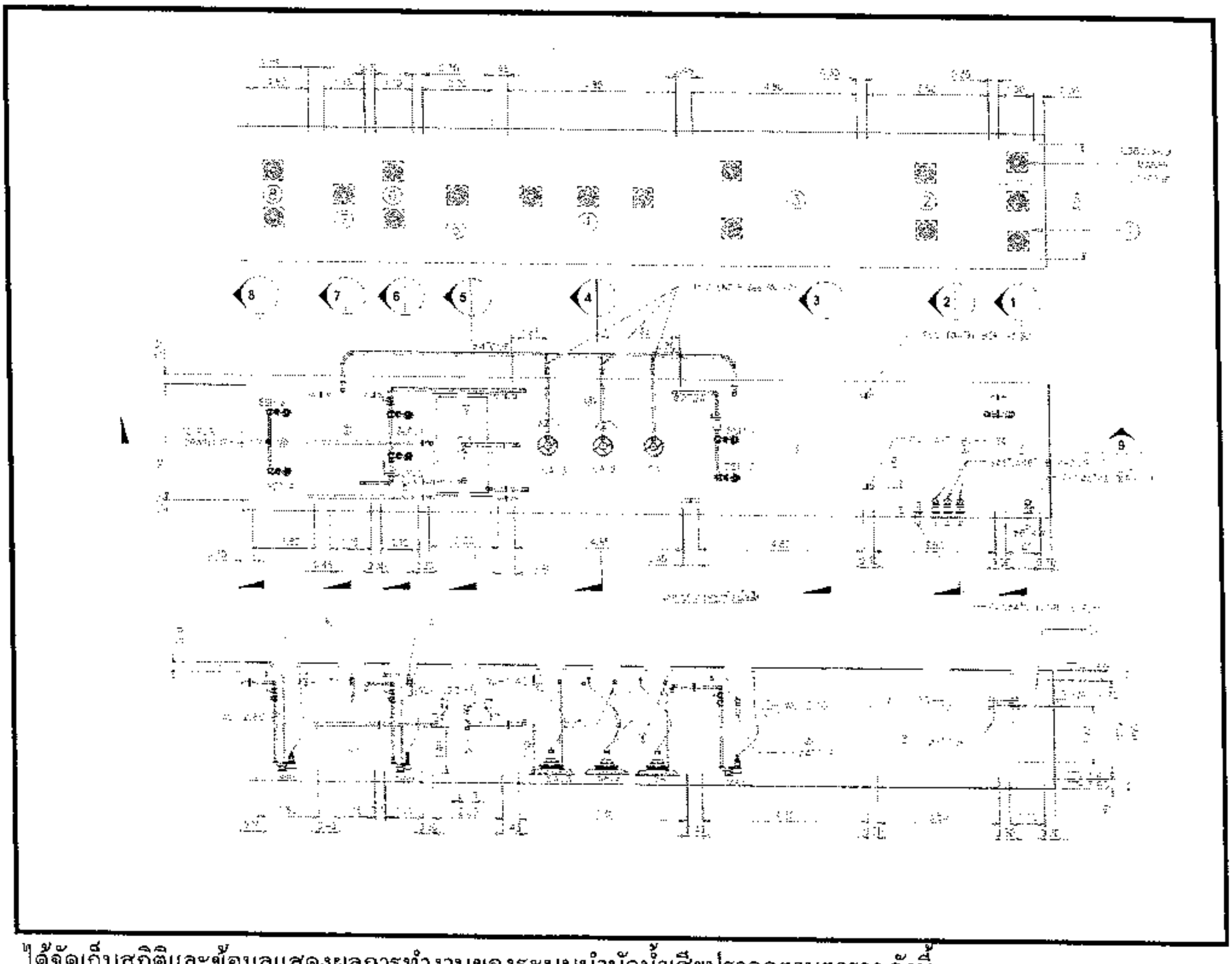

ได้จัดเก็บสถิติและข้อมูลแสดงผลการทำงานของระบบบำบัดน้ำเสียปรากฏตามตาราง ดังนี้

วัน เดือน ปี	สถิติและข้อมูลที่เก็บจากแหล่งกำเนิดมลพิษ															ลายมือชื่อผู้บันทึก
	ปริมาณการใช้ไฟฟ้าของระบบบำบัดน้ำเสีย (หน่วย)	ปริมาณน้ำใช้ในทุกกิจกรรมของแหล่งกำเนิดมลพิษ (ลบ.ม.)	ปริมาณน้ำเสียที่เข้าระบบบำบัดน้ำเสีย (ลบ.ม.)	การระบายน้ำทิ้งจากระบบบำบัดน้ำเสีย (ระบาย/ไม่ระบาย)	ปริมาณสารเคมีหรือสารสกัดชีวภาพที่ใช้ (ชื่อ/ปริมาณ) (ลิตรหรือกิโลกรัม)	การทำงานของระบบบำบัดน้ำเสีย							ปริมาณตะกอนส่วนเกินที่เกิดขึ้นจากระบบบำบัดน้ำเสียที่นำไปกำจัด (ลบ.ม.)	ปัญหาอุปสรรคและแนวทางแก้ไข	
						ระบบบำบัดน้ำเสีย (ปกติ/ผิดปกติ)	เครื่องสูบน้ำ (ปกติ/ผิดปกติ)	เครื่องเติมอากาศ (ปกติ/ผิดปกติ)	เครื่องกวน/ผสมน้ำเสีย (ปกติ/ผิดปกติ)	เครื่องกวน/ผสมสารเคมี (ปกติ/ผิดปกติ)	เครื่องสูบตะกอน (ปกติ/ผิดปกติ)	อื่นๆ (ระบุ) (ปกติ/ผิดปกติ)			
01/04/2024	96.05	15	12	ระบาย	จุลินทรีย์ 80ลิตร	ปกติ	ปกติ	ปกติ	-	-	ปกติ	-	ยังไม่ถึงรอบ	-	
02/04/2024	96.05	16	12.8	ระบาย	-	ปกติ	ปกติ	ปกติ	-	-	ปกติ	-	ยังไม่ถึงรอบ	-	
03/04/2024	96.05	24	19.2	ระบาย	-	ปกติ	ปกติ	ปกติ	-	-	ปกติ	-	ยังไม่ถึงรอบ	-	
04/04/2024	96.05	12	9.6	ระบาย	-	ปกติ	ปกติ	ปกติ	-	-	ปกติ	-	ยังไม่ถึงรอบ	-	
05/04/2024	96.05	15	12	ระบาย	-	ปกติ	ปกติ	ปกติ	-	-	ปกติ	-	ยังไม่ถึงรอบ	-	
06/04/2024	96.05	45	36	ระบาย	-	ปกติ	ปกติ	ปกติ	-	-	ปกติ	-	ยังไม่ถึงรอบ	-	
07/04/2024	96.05	19	15.2	ระบาย	-	ปกติ	ปกติ	ปกติ	-	-	ปกติ	-	ยังไม่ถึงรอบ	-	
08/04/2024	96.05	17	13.6	ระบาย	-	ปกติ	ปกติ	ปกติ	-	-	ปกติ	-	ยังไม่ถึงรอบ	-	
09/04/2024	96.05	21	16.8	ระบาย	-	ปกติ	ปกติ	ปกติ	-	-	ปกติ	-	ยังไม่ถึงรอบ	-	
10/04/2024	96.05	27	21.6	ระบาย	-	ปกติ	ปกติ	ปกติ	-	-	ปกติ	-	ยังไม่ถึงรอบ	-	
11/04/2024	96.05	22	17.6	ระบาย	-	ปกติ	ปกติ	ปกติ	-	-	ปกติ	-	ยังไม่ถึงรอบ	-	
12/04/2024	96.05	27	21.6	ระบาย	-	ปกติ	ปกติ	ปกติ	-	-	ปกติ	-	ยังไม่ถึงรอบ	-	
13/04/2024	96.05	12	9.6	ระบาย	-	ปกติ	ปกติ	ปกติ	-	-	ปกติ	-	ยังไม่ถึงรอบ	-	
14/04/2024	96.05	15	12	ระบาย	-	ปกติ	ปกติ	ปกติ	-	-	ปกติ	-	ยังไม่ถึงรอบ	-	
15/04/2024	96.05	14	11.2	ระบาย	-	ปกติ	ปกติ	ปกติ	-	-	ปกติ	-	ยังไม่ถึงรอบ	-	
16/04/2024	96.05	20	16	ระบาย	-	ปกติ	ปกติ	ปกติ	-	-	ปกติ	-			

วัน เดือน ปี	สถิติและข้อมูลที่เก็บจากแหล่งกำเนิดมลพิษ														ลายมือชื่อผู้บันทึก
	ปริมาณการใช้ไฟฟ้าของระบบบำบัดน้ำเสีย (หน่วย)	ปริมาณน้ำใช้ในทุกกิจกรรมของแหล่งกำเนิดมลพิษ (ลบ.ม.)	ปริมาณน้ำเสียที่เข้าระบบบำบัดน้ำเสีย (ลบ.ม.)	การระบายน้ำทิ้งจากระบบบำบัดน้ำเสีย (ระบาย/ไม่ระบาย)	ปริมาณสารเคมีหรือสารสกัดชีวภาพที่ใช้ (ชื่อ/ปริมาณ) (ลิตรหรือกิโลกรัม)	การทำงานของระบบบำบัดน้ำเสีย							ปริมาณตะกอนส่วนเกินที่เกิดขึ้นจากระบบบำบัดน้ำเสียที่นำไปกำจัด (ลบ.ม.)	ปัญหาอุปสรรคและแนวทางแก้ไข	
						ระบบบำบัดน้ำเสีย (ปกติ/ผิดปกติ)	เครื่องสูบน้ำ (ปกติ/ผิดปกติ)	เครื่องเติมอากาศ (ปกติ/ผิดปกติ)	เครื่องกวน/ผสมน้ำเสีย (ปกติ/ผิดปกติ)	เครื่องกวน/ผสมสารเคมี (ปกติ/ผิดปกติ)	เครื่องสูบตะกอน (ปกติ/ผิดปกติ)	อื่นๆ (ระบุ) (ปกติ/ผิดปกติ)			
17/04/2024	96.05	11	8.8	ระบาย	-	ปกติ	ปกติ	ปกติ	-	-	ปกติ	-	ยังไม่ถึงรอบ	-	
18/04/2024	96.05	16	12.8	ระบาย	-	ปกติ	ปกติ	ปกติ	-	-	ปกติ	-	ยังไม่ถึงรอบ	-	
19/04/2024	96.05	15	12	ระบาย	-	ปกติ	ปกติ	ปกติ	-	-	ปกติ	-	ยังไม่ถึงรอบ	-	
20/04/2024	96.05	20	16	ระบาย	-	ปกติ	ปกติ	ปกติ	-	-	ปกติ	-	ยังไม่ถึงรอบ	-	
21/04/2024	96.05	14	11.2	ระบาย	-	ปกติ	ปกติ	ปกติ	-	-	ปกติ	-	ยังไม่ถึงรอบ	-	
22/04/2024	96.05	15	12	ระบาย	-	ปกติ	ปกติ	ปกติ	-	-	ปกติ	-	ยังไม่ถึงรอบ	-	
23/04/2024	96.05	20	16	ระบาย	-	ปกติ	ปกติ	ปกติ	-	-	ปกติ	-	ยังไม่ถึงรอบ	-	
24/04/2024	96.05	19	15.2	ระบาย	-	ปกติ	ปกติ	ปกติ	-	-	ปกติ	-	ยังไม่ถึงรอบ	-	
25/04/2024	96.05	15	12	ระบาย	-	ปกติ	ปกติ	ปกติ	-	-	ปกติ	-	ยังไม่ถึงรอบ	-	
26/04/2024	96.05	15	12	ระบาย	-	ปกติ	ปกติ	ปกติ	-	-	ปกติ	-	ยังไม่ถึงรอบ	-	
27/04/2024	96.05	15	12	ระบาย	-	ปกติ	ปกติ	ปกติ	-	-	ปกติ	-	ยังไม่ถึงรอบ	-	
28/04/2024	96.05	28	22.4	ระบาย	-	ปกติ	ปกติ	ปกติ	-	-	ปกติ	-	ยังไม่ถึงรอบ	-	
29/04/2024	96.05	18	14.4	ระบาย	จุลินทรีย์ 80ลิตร	ปกติ	ปกติ	ปกติ	-	-	ปกติ	-	ยังไม่ถึงรอบ	-	
30/04/2024	96.05	16	12.8	ระบาย	-	ปกติ	ปกติ	ปกติ	-	-	ปกติ	-	ยังไม่ถึงรอบ	-	

หมายเหตุ ๑. ให้กรอกสถิติและข้อมูลเฉพาะในกรณีที่มีสถิติและข้อมูลนั้น ๆ ในแต่ละวัน

๒. ในกรณีระบบบำบัดน้ำเสียที่มีการติดตั้งเครื่องตรวจวัดคุณภาพน้ำทิ้งแบบอัตโนมัติให้แนบผลการตรวจวัดคุณภาพน้ำทิ้งทุกวันแยกตามพารามิเตอร์ที่ตรวจวัด และทำการสรุปผลเป็นสถิติและข้อมูลรายเดือน

ขอรับรองว่าการบันทึกสถิติและข้อมูลตามตารางข้างต้นถูกต้องทุก

_______________ เจ้าของหรือผู้ครอบครองแหล่งกำเนิดมลพิษ

(นิติบุคคลอาคารชุดเดอะเมทท์2)

_______________ ผู้ควบคุมระบบบำบัดน้ำเสีย

(นายวังสพล นุ่มสังข์) (หัวหน้าช่างอาคาร)

ใบอนุญาต _______________ หมดอายุ _______________

ออกให้โดย _______________

_______________ ผู้รับจ้างให้บริการบำบัดน้ำเสีย

(_______________)

ใบอนุญาต _______________ หมดอายุ _______________

ออกให้โดย _______________

รายงานสรุปผลการทำงานของระบบบำบัดน้ำเสีย

๑. ข้อมูลทั่วไป

แหล่งกำเนิดมลพิษตั้งอยู่เลขที่ 9 หมู่ที่ ซอย ตรอกวัดบางสะแกนอก
ถนน เทอดไท แขวง/ตำบล ตลาดพลู เขต/อำเภอ ธนบุรี
จังหวัด กรุงเทพมหานคร โทรศัพท์ 092-451-6247 โทรสาร
มี นิติบุคคลอาคารชุดเดอะแมทท์2 เป็นเจ้าของหรือผู้ครอบครองแหล่งกำเนิด
ประกอบกิจการประเภท (ข) ตั้งแต่ 100ห้อง แต่ไม่ถึง 500ห้อง
ใบอนุญาตเลขที่(ถ้ามี) ออกให้ หมดอายุ

ในการนี้ขอรายงานสรุปผลการทำงานของระบบบำบัดน้ำเสียของแหล่งกำเนิดมลพิษสำหรับ
เดือน เมษายน พ.ศ. 2567 ตามที่ได้กำหนดในมาตรา ๘๐ แห่งพระราชบัญญัติส่งเสริมและรักษาคุณภาพสิ่งแวดล้อมแห่งชาติ พ.ศ. ๒๕๓๕ ในฐานะ

________________ เจ้าของหรือผู้ครอบครองแหล่งกำเนิดมลพิษ
(นิติบุคคลอาคารชุดเดอะแมทท์2)

(ลายมือชื่อ) ผู้ควบคุมระบบบำบัดน้ำเสีย
(นายวังสพล นุ่มสังข์) (หัวหน้าช่างอาคาร)
ใบอนุญาตเลขที่ หมดอายุ
ออกให้โดย

________________ ผู้รับจ้างให้บริการบำบัดน้ำ
(________________)
ใบอนุญาตเลขที่ หมดอายุ
ออกให้โดย

๒. ข้อมูลเกี่ยวกับระบบบำบัดน้ำเสียและแหล่งรองรับน้ำทิ้ง

(๑) ประเภท/ชนิดของระบบบำบัดน้ำเสีย ระบบบำบัดน้ำเสียแบบตะกอนเร่ง
ความสามารถในการรองรับน้ำเสียของระบบบำบัดน้ำเสีย 98 ลบ.ม./วัน

(๒) การทำงานของระบบบำบัดน้ำเสีย
☑ แบบต่อเนื่อง 24 ชั่วโมง/วัน
☐ แบบไม่ต่อเนื่อง (ระบุ)

(๓) อุปกรณ์และเครื่องมือที่ใช้ในระบบบำบัดน้ำเสีย
☑ เครื่องสูบน้ำ
☑ เครื่องเติมอากาศ
☐ เครื่องกวน/ผสมน้ำเสีย
☐ เครื่องกวน/ผสมสารเคมี
☑ เครื่องสูบตะกอน
☐ อื่นๆ (ระบุ)

(๔) แหล่งรองรับน้ำทิ้ง (ระบุ) ท่อระบายน้ำริมถนนเทอดไท33

(๕) วิธีจัดการตะกอนที่เกิดขึ้นจากระบบบำบัดน้ำเสียและวิธีการกำจัด จ้างสูบตะกอนปีละ 1 ครั้ง

๓. สรุปผลการทำงานของระบบบำบัดน้ำเสียเป็นรายเดือน

(๑) ปริมาณการใช้ไฟฟ้าของระบบบำบัดน้ำเสีย (หน่วย) 2,881.50 หน่วย

(๒) ปริมาณน้ำใช้ทุกกิจกรรมในแหล่งกำเนิดมลพิษ(ลบ.ม.) 558 ลบม./ เดือน

(๓) ปริมาณน้ำเสียที่เข้าระบบบำบัดน้ำเสีย(ลบ.ม.) 446.4 ลบม./เดือน

(๔) การระบายน้ำทิ้งจากระบบบำบัดน้ำเสีย ระบายทุกวัน

(๕) ปริมาณสารเคมีหรือสารสกัดชีวภาพที่ใช้(ลิตรหรือกิโลกรัม) 160 ลิตร

(๖) การทำงานของระบบบำบัดน้ำเสียและอุปกรณ์

- ระบบบำบัดน้ำเสีย ☑ ปกติ ☐ ผิดปกติ(ระบุ) ______
- เครื่องสูบน้ำ ☑ ปกติ ☐ ผิดปกติ(ระบุ) ______
- เครื่องเติมอากาศ ☑ ปกติ ☐ ผิดปกติ(ระบุ) ______
- เครื่องกวน/ผสมน้ำเสีย ☐ ปกติ ☐ ผิดปกติ(ระบุ) ______
- เครื่องกวน/ผสมสารเคมี ☐ ปกติ ☐ ผิดปกติ(ระบุ) ______
- เครื่องสูบตะกอน ☑ ปกติ ☐ ผิดปกติ(ระบุ) ______
- อื่น ๆ ☐ ปกติ ☐ ผิดปกติ(ระบุ) ______

(๗) ปริมาณตะกอนส่วนเกินจากระบบบำบัดน้ำเสียที่นำไปกำจัด(ลบ.ม.) ยังไม่ถึงรอบ

(๘) ปัญหา อุปสรรค และแนวทางแก้ไข ______

คำเตือน **๑. เจ้าของหรือผู้ครอบครองแหล่งกำเนิดมลพิษผู้ควบคุมระบบบำบัดน้ำเสียหรือผู้รับจ้างให้บริการบำบัดน้ำเสียผู้ใดไม่จัดเก็บสถิติข้อมูล หรือไม่ทำบันทึกหรือรายงานตามมาตรา ๘๐ ต้องระวางโทษจำคุกไม่เกินหนึ่งเดือน หรือปรับไม่เกินหนึ่งหมื่นบาท หรือทั้งจำทั้งปรับตามมาตรา ๑๐๖**

๒. ผู้ควบคุมระบบบำบัดน้ำเสียหรือผู้รับจ้างให้บริการบำบัดน้ำเสียผู้ใดทำบันทึกหรือรายงานโดยแสดงข้อความอันเป็นเท็จ ต้องระวางโทษจำคุกไม่เกินหนึ่งปี หรือปรับไม่เกินหนึ่งแสนบาท หรือทั้งจำทั้งปรับตามมาตรา ๑๐๗

แบบ ทส. ๑

แบบบันทึกรายละเอียดของสถิติและข้อมูลซึ่งแสดงผลการทำงานของระบบบำบัดน้ำเสีย

ของแหล่งกำเนิดมลพิษ

แหล่งกำเนิดมลพิษ ตั้งอยู่เลขที่ 9 หมู่ที่ - ซอย ตรอกวัดบางสะแกนอก

ถนน เทอดไท แขวง/ตำบล ตลาดพลู เขต/อำเภอ ธนบุรี

จังหวัด กรุงเทพมหานคร โทรศัพท์ 092-451-6247 โทรสาร -

มี นิติบุคคลอาคารชุดเดอะแมทท์ 2 เป็นเจ้าของหรือผู้ครอบครองแหล่งกำเนิดมลพิษ

ประกอบกิจการประเภท (ข) ตั้งแต่ 100 ห้องแต่ไม่ถึง 500 ห้อง

ใบอนุญาตเลขที่(ถ้ามี) ______ ออกให้โดย ______ หมดอายุ ______

ซึ่งมีแผนผังแสดงการทำงานของระบบบำบัดน้ำเสีย ดังนี้

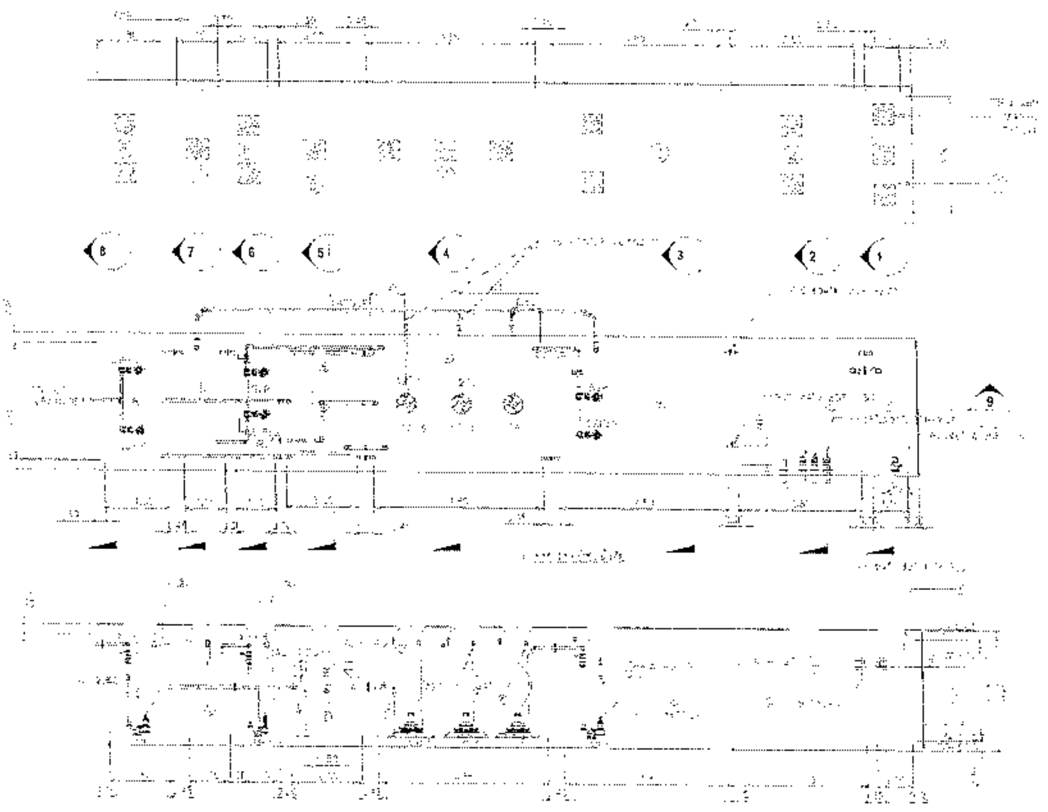

ได้จัดเก็บสถิติและข้อมูลแสดงผลการทำงานของระบบบำบัดน้ำเสียปรากฏตามตาราง ดังนี้

วัน เดือน ปี	สถิติและข้อมูลที่เก็บจากแหล่งกำเนิดมลพิษ														ลายมือชื่อผู้บันทึก
	ปริมาณการใช้ไฟฟ้าของระบบบำบัดน้ำเสีย (หน่วย)	ปริมาณน้ำใช้ในทุกกิจกรรมของแหล่งกำเนิดมลพิษ (ลบ.ม.)	ปริมาณน้ำเสียที่เข้าระบบบำบัดน้ำเสีย (ลบ.ม.)	การระบายน้ำทิ้งจากระบบบำบัดน้ำเสีย (ระบาย/ไม่ระบาย)	ปริมาณสารเคมีหรือสารสกัดชีวภาพที่ใช้ (ชื่อ/ปริมาณ) (ลิตรหรือกิโลกรัม)	การทำงานของระบบบำบัดน้ำเสีย							ปริมาณตะกอนส่วนเกินที่เกิดขึ้นจากระบบบำบัดน้ำเสียที่นำไปกำจัด (ลบ.ม.)	ปัญหาอุปสรรคและแนวทางแก้ไข	
						ระบบบำบัดน้ำเสีย (ปกติ/ผิดปกติ)	เครื่องสูบน้ำ (ปกติ/ผิดปกติ)	เครื่องเติมอากาศ (ปกติ/ผิดปกติ)	เครื่องกวน/ผสมน้ำเสีย (ปกติ/ผิดปกติ)	เครื่องกวน/ผสมสารเคมี (ปกติ/ผิดปกติ)	เครื่องสูบตะกอน (ปกติ/ผิดปกติ)	อื่นๆ (ระบุ) (ปกติ/ผิดปกติ)			
01/05/2567	96.05	16	12.8	ระบาย	-	ปกติ	ปกติ	ปกติ	-	-	ปกติ	-	ยังไม่ถึงรอบ	-	
02/05/2567	96.05	19	15.2	ระบาย	-	ปกติ	ปกติ	ปกติ	-	-	ปกติ	-	ยังไม่ถึงรอบ	-	
03/05/2567	96.05	15	12	ระบาย	-	ปกติ	ปกติ	ปกติ	-	-	ปกติ	-	ยังไม่ถึงรอบ	-	
04/05/2567	96.05	15	12	ระบาย	-	ปกติ	ปกติ	ปกติ	-	-	ปกติ	-	ยังไม่ถึงรอบ	-	
05/05/2567	96.05	19	15.2	ระบาย	-	ปกติ	ปกติ	ปกติ	-	-	ปกติ	-	ยังไม่ถึงรอบ	-	
06/05/2567	96.05	28	22.4	ระบาย	-	ปกติ	ปกติ	ปกติ	-	-	ปกติ	-	ยังไม่ถึงรอบ	-	
07/05/2567	96.05	11	8.8	ระบาย	-	ปกติ	ปกติ	ปกติ	-	-	ปกติ	-	ยังไม่ถึงรอบ	-	
08/05/2567	96.05	15	12	ระบาย	-	ปกติ	ปกติ	ปกติ	-	-	ปกติ	-	ยังไม่ถึงรอบ	-	
09/05/2567	96.05	16	12.8	ระบาย	-	ปกติ	ปกติ	ปกติ	-	-	ปกติ	-	ยังไม่ถึงรอบ	-	
10/05/2567	96.05	14	11.2	ระบาย	-	ปกติ	ปกติ	ปกติ	-	-	ปกติ	-	ยังไม่ถึงรอบ	-	
11/05/2567	96.05	16	12.8	ระบาย	-	ปกติ	ปกติ	ปกติ	-	-	ปกติ	-	ยังไม่ถึงรอบ	-	
12/05/2567	96.05	22	17.6	ระบาย	-	ปกติ	ปกติ	ปกติ	-	-	ปกติ	-	ยังไม่ถึงรอบ	-	
13/05/2567	96.05	18	14.4	ระบาย	-	ปกติ	ปกติ	ปกติ	-	-	ปกติ	-	ยังไม่ถึงรอบ	-	
14/05/2567	96.05	15	12	ระบาย	-	ปกติ	ปกติ	ปกติ	-	-	ปกติ	-	ยังไม่ถึงรอบ	-	
15/05/2567	96.05	16	12.8	ระบาย	-	ปกติ	ปกติ	ปกติ	-	-	ปกติ	-	ยังไม่ถึงรอบ	-	
16/05/2567	96.05	17	13.6	ระบาย	-	ปกติ	ปกติ	ปกติ	-	-					

วัน เดือน ปี	สถิติและข้อมูลที่เก็บจากแหล่งกำเนิดมลพิษ															ลายมือชื่อผู้บันทึก
	ปริมาณการใช้ไฟฟ้าของระบบบำบัดน้ำเสีย (หน่วย)	ปริมาณน้ำใช้ในทุกกิจกรรมของแหล่งกำเนิดมลพิษ (ลบ.ม.)	ปริมาณน้ำเสียที่เข้าระบบบำบัดน้ำเสีย (ลบ.ม.)	การระบายน้ำทิ้งจากระบบบำบัดน้ำเสีย (ระบาย/ไม่ระบาย)	ปริมาณสารเคมีหรือสารสกัดชีวภาพที่ใช้ (ชื่อ/ปริมาณ) (ลิตรหรือกิโลกรัม)	การทำงานของระบบบำบัดน้ำเสีย							ปริมาณตะกอนส่วนเกินที่เกิดขึ้นจากระบบบำบัดน้ำเสียที่นำไปกำจัด (ลบ.ม.)	ปัญหาอุปสรรคและแนวทางแก้ไข		
						ระบบบำบัดน้ำเสีย (ปกติ/ผิดปกติ)	เครื่องสูบน้ำ (ปกติ/ผิดปกติ)	เครื่องเติมอากาศ (ปกติ/ผิดปกติ)	เครื่องกวน/ผสมน้ำเสีย (ปกติ/ผิดปกติ)	เครื่องกวน/ผสมสารเคมี (ปกติ/ผิดปกติ)	เครื่องสูบตะกอน (ปกติ/ผิดปกติ)	อื่นๆ (ระบุ) (ปกติ/ผิดปกติ)				
17/05/2567	96.05	16	12.8	ระบาย	-	ปกติ	ปกติ	ปกติ	-	-	ปกติ	-	ยังไม่ถึงรอบ	-		
18/05/2567	96.05	32	25.6	ระบาย	-	ปกติ	ปกติ	ปกติ	-	-	ปกติ	-	ยังไม่ถึงรอบ	-		
19/05/2567	96.05	32	25.6	ระบาย	-	ปกติ	ปกติ	ปกติ	-	-	ปกติ	-	ยังไม่ถึงรอบ	-		
20/05/2567	96.05	20	16	ระบาย	-	ปกติ	ปกติ	ปกติ	-	-	ปกติ	-	ยังไม่ถึงรอบ	-		
21/05/2567	96.05	20	16	ระบาย	-	ปกติ	ปกติ	ปกติ	-	-	ปกติ	-	ยังไม่ถึงรอบ	-		
22/05/2567	96.05	15	12	ระบาย	-	ปกติ	ปกติ	ปกติ	-	-	ปกติ	-	ยังไม่ถึงรอบ	-		
23/05/2567	96.05	10	8	ระบาย	-	ปกติ	ปกติ	ปกติ	-	-	ปกติ	-	ยังไม่ถึงรอบ	-		
24/05/2567	96.05	12	9.6	ระบาย	-	ปกติ	ปกติ	ปกติ	-	-	ปกติ	-	ยังไม่ถึงรอบ	-		
25/05/2567	96.05	15	12	ระบาย	-	ปกติ	ปกติ	ปกติ	-	-	ปกติ	-	ยังไม่ถึงรอบ	-		
26/05/2567	96.05	15	12	ระบาย	-	ปกติ	ปกติ	ปกติ	-	-	ปกติ	-	ยังไม่ถึงรอบ	-		
27/05/2567	96.05	17	13.6	ระบาย	-	ปกติ	ปกติ	ปกติ	-	-	ปกติ	-	ยังไม่ถึงรอบ	-		
28/05/2567	96.05	16	12.8	ระบาย	-	ปกติ	ปกติ	ปกติ	-	-	ปกติ	-	ยังไม่ถึงรอบ	-		
29/05/2567	96.05	11	8.8	ระบาย	-	ปกติ	ปกติ	ปกติ	-	-	ปกติ	-	ยังไม่ถึงรอบ	-		
30/05/2567	96.05	16	12.8	ระบาย	-	ปกติ	ปกติ	ปกติ	-	-	ปกติ	-	ยังไม่ถึงรอบ	-		
31/05/2567	96.05	16	12.8	ระบาย	-	ปกติ	ปกติ	ปกติ	-	-	ปกติ	-	ยังไม่ถึงรอบ	-		

หมายเหตุ ๑. ให้กรอกสถิติและข้อมูลเฉพาะในกรณีที่มีสถิติและข้อมูลนั้น ๆ ในแต่ละวัน

๒. ในกรณีระบบบำบัดน้ำเสียที่มีการติดตั้งเครื่องตรวจวัดคุณภาพน้ำทิ้งแบบอัตโนมัติให้แนบผลการตรวจวัดคุณภาพน้ำทิ้งทุกวันแยกตามพารามิเตอร์ที่ตรวจวัด และทำการสรุปผลเป็นสถิติและข้อมูลรายเดือน

ขอรับรองว่าการบันทึกสถิติและข้อมูลตามตารางข้างต้นถูกต้องทุก

______________________ เจ้าของหรือผู้ครอบครองแหล่งกำเนิดมลพิษ

(นิติบุคคลอาคารชุดเดอะแมทท์2)

______________________ ผู้ควบคุมระบบบำบัดน้ำเสีย

(นายวังสพล นุ่มสังข์) (หัวหน้าช่างอาคาร)

ใบอนุญาต ______________ หมดอายุ ______________

ออกให้โดย ______________________________

______________________ ผู้รับจ้างให้บริการบำบัดน้ำเสีย

(______________________)

ใบอนุญาต ______________ หมดอายุ ______________

ออกให้โดย ______________________________

แบบ ทส. ๒

รายงานสรุปผลการทำงานของระบบบำบัดน้ำเสีย

๑. ข้อมูลทั่วไป

แหล่งกำเนิดมลพิษตั้งอยู่เลขที่ 9 หมู่ที่ ______ ซอย ตรอกวัดบางสะแกนอก

ถนน เทอดไท แขวง/ตำบล ตลาดพลู เขต/อำเภอ ธนบุรี

จังหวัด กรุงเทพมหานคร โทรศัพท์ 092-451-6247 โทรสาร ______

มี นิติบุคคลอาคารชุดเดอะแมทท์2 เป็นเจ้าของหรือผู้ครอบครองแหล่งกำเนิด

ประกอบกิจการประเภท (ข) ตั้งแต่ 100ห้อง แต่ไม่ถึง 500ห้อง

ใบอนุญาตเลขที่(ถ้ามี) ______ ออกให้ ______ หมดอายุ ______

ในการนี้ขอรายงานสรุปผลการทำงานของระบบบำบัดน้ำเสียของแหล่งกำเนิดมลพิษสำหรับ

เดือน พฤษภาคม พ.ศ. 2567 ตามที่ได้กำหนดในมาตรา ๘๐ แห่งพระราชบัญญัติส่งเสริมและรักษาคุณภาพสิ่งแวดล้อมแห่งชาติ พ.ศ. ๒๕๓๕ ในฐานะ

______ เจ้าของหรือผู้ครอบครองแหล่งกำเนิดมลพิษ

(นิติบุคคลอาคารชุดเดอะแมทท์2)

______ ผู้ควบคุมระบบบำบัดน้ำเสีย

(นายวังสพล นุ่มสังข์) (หัวหน้าช่างอาคาร)

ใบอนุญาตเลขที่ หมดอายุ

ออกให้โดย

______ ผู้รับจ้างให้บริการบำบัดน้ำ

(______)

ใบอนุญาตเลขที่ ______ หมดอายุ ______

ออกให้โดย ______

๒. ข้อมูลเกี่ยวกับระบบบำบัดน้ำเสียและแหล่งรองรับน้ำทิ้ง

(๑) ประเภท/ชนิดของระบบบำบัดน้ำเสีย ระบบบำบัดน้ำเสียแบบตะกอนเร่ง

ความสามารถในการรองรับน้ำเสียของระบบบำบัดน้ำเสีย 98 ลบ.ม./วัน

(๒) การทำงานของระบบบำบัดน้ำเสีย ☑ แบบต่อเนื่อง 24 ชั่วโมง/วัน

☐ แบบไม่ต่อเนื่อง (ระบุ) ______

(๓) อุปกรณ์และเครื่องมือที่ใช้ในระบบบำบัดน้ำเสีย ☑ เครื่องสูบน้ำ ☑ เครื่องเติมอากาศ

☐ เครื่องกวน/ผสมน้ำเสีย ☐ เครื่องกวน/ผสมสารเคมี

☑ เครื่องสูบตะกอน ☐ อื่นๆ (ระบุ) ______

(๔) แหล่งรองรับน้ำทิ้ง (ระบุ) ท่อระบายน้ำริมถนนเทอดไท33

(๕) วิธีจัดการตะกอนที่เกิดขึ้นจากระบบบำบัดน้ำเสียและวิธีการกำจัด จ้างสูบตะกอนปีละ 1 ครั้ง

๓. สรุปผลการทำงานของระบบบำบัดน้ำเสียเป็นรายเดือน

(๑) ปริมาณการใช้ไฟฟ้าของระบบบำบัดน้ำเสีย (หน่วย) 2,977.55 หน่วย

(๒) ปริมาณน้ำใช้ทุกกิจกรรมในแหล่งกำเนิดมลพิษ(ลบ.ม.) 535 ลบม./ เดือน

(๓) ปริมาณน้ำเสียที่เข้าระบบบำบัดน้ำเสีย(ลบ.ม.) 428 ลบม./เดือน

(๔) การระบายน้ำทิ้งจากระบบบำบัดน้ำเสีย ระบายทุกวัน

(๕) ปริมาณสารเคมีหรือสารสกัดชีวภาพที่ใช้(ลิตรหรือกิโลกรัม) เทจุลินทรีย์ปริมาณ 160 ลิตร

(๖) การทำงานของระบบบำบัดน้ำเสียและอุปกรณ์

- ระบบบำบัดน้ำเสีย ☑ ปกติ ☐ ผิดปกติ(ระบุ) ______
- เครื่องสูบน้ำ ☑ ปกติ ☐ ผิดปกติ(ระบุ) ______
- เครื่องเติมอากาศ ☑ ปกติ ☐ ผิดปกติ(ระบุ) ______
- เครื่องกวน/ผสมน้ำเสีย ☐ ปกติ ☐ ผิดปกติ(ระบุ) ______
- เครื่องกวน/ผสมสารเคมี ☐ ปกติ ☐ ผิดปกติ(ระบุ) ______
- เครื่องสูบตะกอน ☑ ปกติ ☐ ผิดปกติ(ระบุ) ______
- อื่น ๆ ☐ ปกติ ☐ ผิดปกติ(ระบุ) ______

(๗) ปริมาณตะกอนส่วนเกินจากระบบบำบัดน้ำเสียที่นำไปกำจัด(ลบ.ม.) -

(๘) ปัญหา อุปสรรค และแนวทางแก้ไข ______

______

คำเตือน **๑. เจ้าของหรือผู้ครอบครองแหล่งกำเนิดมลพิษผู้ควบคุมระบบบำบัดน้ำเสียหรือผู้รับจ้างให้บริการบำบัดน้ำเสียผู้ใดไม่จัดเก็บสถิติข้อมูล หรือไม่ทำบันทึกหรือรายงาน ตามมาตรา ๘๐ ต้องระวางโทษจำคุกไม่เกินหนึ่งเดือน หรือปรับไม่เกินหนึ่งหมื่นบาท หรือทั้งจำทั้งปรับตามมาตรา ๑๐๖**

๒. ผู้ควบคุมระบบบำบัดน้ำเสียหรือผู้รับจ้างให้บริการบำบัดน้ำเสียผู้ใดทำบันทึกหรือรายงาน โดยแสดงข้อความอันเป็นเท็จ ต้องระวางโทษจำคุกไม่เกินหนึ่งหรือปรับไม่เกิน หนึ่งแสนบาท หรือทั้งจำทั้งปรับตามมาตรา ๑๐๗

แบบ ทส. ๑

แบบบันทึกรายละเอียดของสถิติและข้อมูลซึ่งแสดงผลการทำงานของระบบบำบัดน้ำเสีย

ของแหล่งกำเนิดมลพิษ

แหล่งกำเนิดมลพิษ ตั้งอยู่เลขที่ 9 หมู่ที่ - ซอย ตรอกวัดบางสะแกนอก

ถนน เทอดไท แขวง/ตำบล ตลาดพลู เขต/อำเภอ ธนบุรี

จังหวัด กรุงเทพมหานคร โทรศัพท์ 092-451-6247 โทรสาร -

มี นิติบุคคลอาคารชุดเดอะแมทท์ 2 เป็นเจ้าของหรือผู้ครอบครองแหล่งกำเนิดมลพิษ

ประกอบกิจการประเภท (ข) ตั้งแต่ 100 ห้องแต่ไม่ถึง 500 ห้อง

ใบอนุญาตเลขที่(ถ้ามี) ออกให้โดย หมดอายุ

ซึ่งมีแผนผังแสดงการทำงานของระบบบำบัดน้ำเสีย ดังนี้

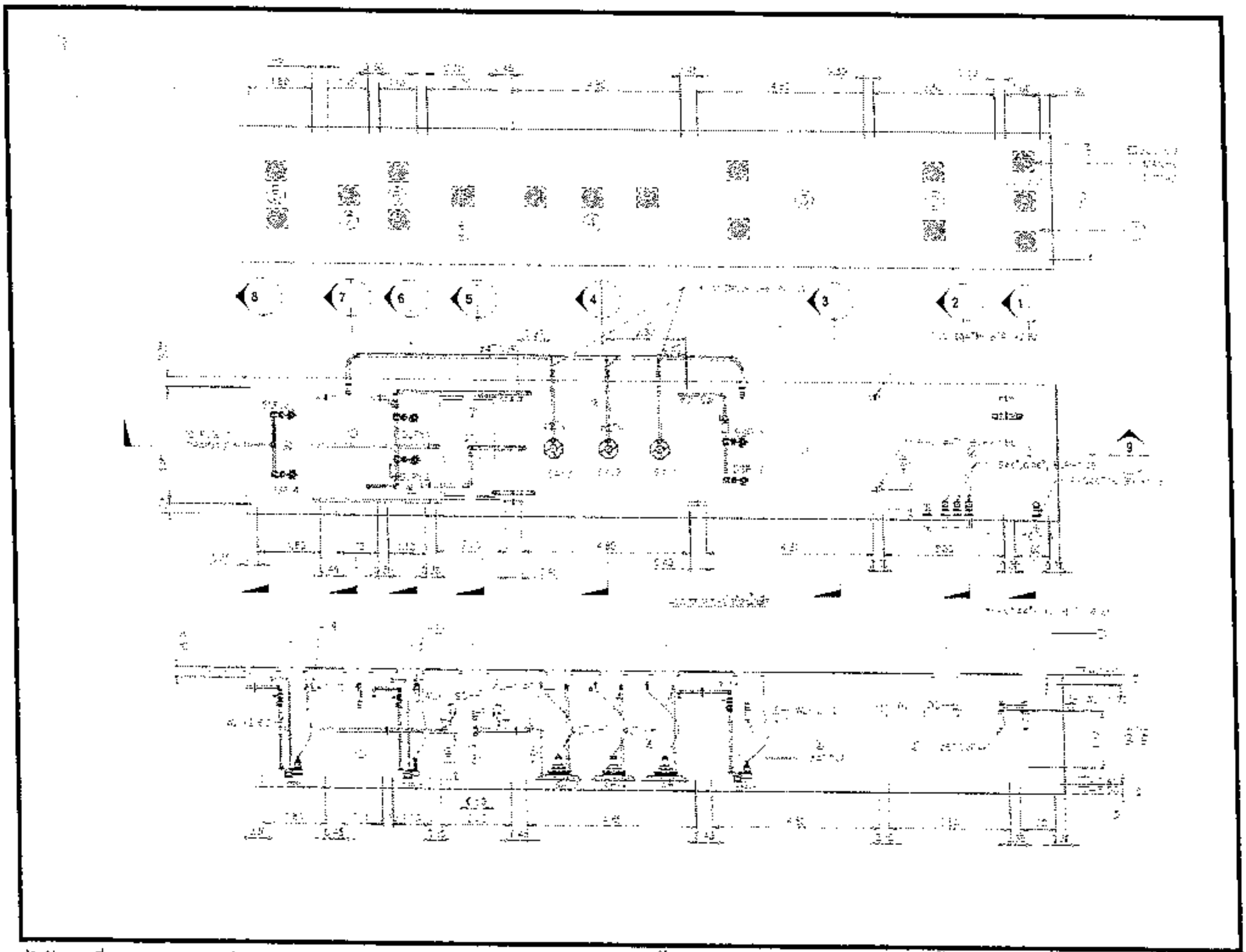

ได้จัดเก็บสถิติและข้อมูลแสดงผลการทำงานของระบบบำบัดน้ำเสียปรากฏตามตาราง ดังนี้

สถิติและข้อมูลที่เก็บจากแหล่งกำเนิดมลพิษ

วัน เดือน ปี	ปริมาณการใช้ไฟฟ้าของระบบบำบัดน้ำเสีย (หน่วย)	ปริมาณน้ำใช้ในทุกกิจกรรมของแหล่งกำเนิดมลพิษ (ลบ.ม.)	ปริมาณน้ำเสียที่เข้าระบบบำบัดน้ำเสีย (ลบ.ม.)	การระบายน้ำทิ้งจากระบบบำบัดน้ำเสีย (ระบาย/ไม่ระบาย)	ปริมาณสารเคมีหรือสารสกัดชีวภาพที่ใช้ (ชื่อ/ปริมาณ) (ลิตรหรือกิโลกรัม)	การทำงานของระบบบำบัดน้ำเสีย							ปริมาณตะกอนส่วนเกินที่เกิดขึ้นจากระบบบำบัดน้ำเสียที่นำไปกำจัด (ลบ.ม.)	ปัญหาอุปสรรคและแนวทางแก้ไข	ลายมือชื่อผู้บันทึก
							เครื่องสูบน้ำ (ปกติ/ผิดปกติ)	เครื่องเติมอากาศ (ปกติ/ผิดปกติ)	เครื่องกวน/ผสมน้ำเสีย (ปกติ/ผิดปกติ)	เครื่องกวน/ผสมสารเคมี (ปกติ/ผิดปกติ)	เครื่องสูบตะกอน (ปกติ/ผิดปกติ)	อื่นๆ (ระบุ) (ปกติ/ผิดปกติ)			
01/06/2567	96.05	16	12.8	ระบาย	-	ปกติ	ปกติ	ปกติ	-	-	ปกติ	-	ยังไม่ถึงรอบ	-	
02/06/2567	96.05	16	12.8	ระบาย	-	ปกติ	ปกติ	ปกติ	-	-	ปกติ	-	ยังไม่ถึงรอบ	-	
03/06/2567	96.05	10	8	ระบาย	-	ปกติ	ปกติ	ปกติ	-	-	ปกติ	-	ยังไม่ถึงรอบ	-	
04/06/2567	96.05	18	14.4	ระบาย	-	ปกติ	ปกติ	ปกติ	-	-	ปกติ	-	ยังไม่ถึงรอบ	-	
05/06/2567	96.05	30	24	ระบาย	-	ปกติ	ปกติ	ปกติ	-	-	ปกติ	-	ยังไม่ถึงรอบ	-	
06/06/2567	96.05	10	8	ระบาย	-	ปกติ	ปกติ	ปกติ	-	-	ปกติ	-	ยังไม่ถึงรอบ	-	
07/06/2567	96.05	17	13.6	ระบาย	-	ปกติ	ปกติ	ปกติ	-	-	ปกติ	-	ยังไม่ถึงรอบ	-	
08/06/2567	96.05	17	13.6	ระบาย	-	ปกติ	ปกติ	ปกติ	-	-	ปกติ	-	ยังไม่ถึงรอบ	-	
09/06/2567	96.05	17	13.6	ระบาย	-	ปกติ	ปกติ	ปกติ	-	-	ปกติ	-	ยังไม่ถึงรอบ	-	
10/06/2567	96.05	17	13.6	ระบาย	-	ปกติ	ปกติ	ปกติ	-	-	ปกติ	-	ยังไม่ถึงรอบ	-	
11/06/2567	96.05	21	16.8	ระบาย	-	ปกติ	ปกติ	ปกติ	-	-	ปกติ	-	ยังไม่ถึงรอบ	-	
12/06/2567	96.05	17	13.6	ระบาย	-	ปกติ	ปกติ	ปกติ	-	-	ปกติ	-	ยังไม่ถึงรอบ	-	
13/06/2567	96.05	21	16.8	ระบาย	-	ปกติ	ปกติ	ปกติ	-	-	ปกติ	-	ยังไม่ถึงรอบ	-	
14/06/2567	96.05	21	16.8	ระบาย	-	ปกติ	ปกติ	ปกติ	-	-	ปกติ	-	ยังไม่ถึงรอบ	-	
15/06/2567	96.05	21	16.8	ระบาย	-	ปกติ	ปกติ	ปกติ	-	-	ปกติ	-	ยังไม่ถึงรอบ	-	
16/06/2567	96.05	12	9.6	ระบาย	-	ปกติ	ปกติ	ปกติ	-	-	ปกติ	-	ยังไม่ถึงรอบ	-	

วัน เดือน ปี	สถิติและข้อมูลที่เก็บจากแหล่งกำเนิดมลพิษ														ลายมือชื่อผู้บันทึก
	ปริมาณการใช้ไฟฟ้าของระบบบำบัดน้ำเสีย (หน่วย)	ปริมาณน้ำใช้ในทุกกิจกรรมของแหล่งกำเนิดมลพิษ (ลบ.ม.)	ปริมาณน้ำเสียที่เข้าระบบบำบัดน้ำเสีย (ลบ.ม.)	การระบายน้ำทิ้งจากระบบบำบัดน้ำเสีย (ระบาย/ไม่ระบาย)	ปริมาณสารเคมีหรือสารสกัดชีวภาพที่ใช้ (ชื่อ/ปริมาณ) (ลิตรหรือกิโลกรัม)	การทำงานของระบบบำบัดน้ำเสีย							ปริมาณตะกอนส่วนเกินที่เกิดขึ้นจากระบบบำบัดน้ำเสียที่นำไปกำจัด (ลบ.ม.)	ปัญหาอุปสรรคและแนวทางแก้ไข	
						ระบบบำบัดน้ำเสีย (ปกติ/ผิดปกติ)	เครื่องสูบน้ำ (ปกติ/ผิดปกติ)	เครื่องเติมอากาศ (ปกติ/ผิดปกติ)	เครื่องกวน/ผสมน้ำเสีย (ปกติ/ผิดปกติ)	เครื่องกวน/ผสมสารเคมี (ปกติ/ผิดปกติ)	เครื่องสูบตะกอน (ปกติ/ผิดปกติ)	อื่นๆ (ระบุ) (ปกติ/ผิดปกติ)			
17/06/2567	96.05	10	0.8	ระบาย	-	ปกติ	ปกติ	ปกติ	-	-	ปกติ	-	ยังไม่ถึงรอบ	-	
18/06/2567	96.05	16	1.28	ระบาย	-	ปกติ	ปกติ	ปกติ	-	-	ปกติ	-	ยังไม่ถึงรอบ	-	
19/06/2567	96.05	17	1.36	ระบาย	-	ปกติ	ปกติ	ปกติ	-	-	ปกติ	-	ยังไม่ถึงรอบ	-	
20/06/2567	96.05	19	1.52	ระบาย	-	ปกติ	ปกติ	ปกติ	-	-	ปกติ	-	ยังไม่ถึงรอบ	-	
21/06/2567	96.05	12	0.96	ระบาย	-	ปกติ	ปกติ	ปกติ	-	-	ปกติ	-	ยังไม่ถึงรอบ	-	
22/06/2567	96.05	15	1.2	ระบาย	-	ปกติ	ปกติ	ปกติ	-	-	ปกติ	-	ยังไม่ถึงรอบ	-	
23/06/2567	96.05	17	1.36	ระบาย	-	ปกติ	ปกติ	ปกติ	-	-	ปกติ	-	ยังไม่ถึงรอบ	-	
24/06/2567	96.05	78	6.24	ระบาย	-	ปกติ	ปกติ	ปกติ	-	-	ปกติ	-	ยังไม่ถึงรอบ	-	
25/06/2567	96.05	24	1.92	ระบาย	-	ปกติ	ปกติ	ปกติ	-	-	ปกติ	-	ยังไม่ถึงรอบ	-	
26/06/2567	96.05	16	1.28	ระบาย	-	ปกติ	ปกติ	ปกติ	-	-	ปกติ	-	ยังไม่ถึงรอบ	-	
27/06/2567	96.05	18	1.44	ระบาย	-	ปกติ	ปกติ	ปกติ	-	-	ปกติ	-	ยังไม่ถึงรอบ	-	
28/06/2567	96.05	22	1.76	ระบาย	-	ปกติ	ปกติ	ปกติ	-	-	ปกติ	-	ยังไม่ถึงรอบ	-	
29/06/2567	96.05	13	1.04	ระบาย	-	ปกติ	ปกติ	ปกติ	-	-	ปกติ	-	ยังไม่ถึงรอบ	-	
30/06/2567	96.05	20	1.6	ระบาย	-	ปกติ	ปกติ	ปกติ	-	-					

หมายเหตุ ๑. ให้กรอกสถิติและข้อมูลเฉพาะในกรณีที่มีสถิติและข้อมูลนั้น ๆ ในแต่ละวัน

๒. ในกรณีระบบบำบัดน้ำเสียที่มีการติดตั้งเครื่องตรวจวัดคุณภาพน้ำทิ้งแบบอัตโนมัติให้แนบผลการตรวจวัดคุณภาพน้ำทิ้งทุกวันแยกตามพารามิเตอร์ที่ตรวจวัด และทำการสรุปผลเป็นสถิติและข้อมูลรายเดือน

ขอรับรองว่าการบันทึกสถิติและข้อมูลตามตารางข้างต้นถูกต้องทุก

______________________ เจ้าของหรือผู้ครอบครองแหล่งกำเนิดมลพิษ

(นิติบุคคลอาคารชุดคอะแมททั่2)

______________________ ผู้ควบคุมระบบบำบัดน้ำเสีย

(นายวังสพล นุ่มสังข์) (หัวหน้าช่างอาคาร)

ใบอนุญาต ____________ หมดอายุ ____________

ออกให้โดย ______________________

______________________ ผู้รับจ้างให้บริการบำบัดน้ำเสีย

(______________________)

ใบอนุญาต ____________ หมดอายุ ____________

ออกให้โดย ______________________

แบบ ทส. ๒

รายงานสรุปผลการทำงานของระบบบำบัดน้ำเสีย

๑. ข้อมูลทั่วไป

แหล่งกำเนิดมลพิษตั้งอยู่เลขที่ 9 หมู่ที่ ซอย ตรอกวัดบางสะแกนอก

ถนน เทอดไท แขวง/ตำบล ตลาดพลู เขต/อำเภอ ธนบุรี

จังหวัด กรุงเทพมหานคร โทรศัพท์ 092-451-6247 โทรสาร

มี นิติบุคคลอาคารชุดเดอะแมทท์2 เป็นเจ้าของหรือผู้ครอบครองแหล่งกำเนิด

ประกอบกิจการประเภท (ข) ตั้งแต่ 100ห้อง แต่ไม่ถึง 500ห้อง

ใบอนุญาตเลขที่(ถ้ามี) ออกให้ หมดอายุ

ในการนี้ขอรายงานสรุปผลการทำงานของระบบบำบัดน้ำเสียของแหล่งกำเนิดมลพิษสำหรับ

เดือน มิถุนายน พ.ศ. 2567 ตามที่ได้กำหนดในมาตรา ๘๐ แห่งพระราชบัญญัติส่งเสริมและรักษาคุณภาพสิ่งแวดล้อมแห่งชาติ พ.ศ. ๒๕๓๕ ในฐานะ

________________ เจ้าของหรือผู้ครอบครองแหล่งกำเนิดมลพิษ

(นิติบุคคลอาคารชุดเดอะแมทท์2)

________________ ผู้ควบคุมระบบบำบัดน้ำเสีย

(นายวังสพล นุ่มสังข์) (หัวหน้าช่างอาคาร)

ใบอนุญาตเลขที่ หมดอายุ

ออกให้โดย

________________ ผู้รับจ้างให้บริการบำบัดน้ำ

(________________)

ใบอนุญาตเลขที่ ________ หมดอายุ ________

ออกให้โดย ________________

๒. ข้อมูลเกี่ยวกับระบบบำบัดน้ำเสียและแหล่งรองรับน้ำทิ้ง

(๑) ประเภท/ชนิดของระบบบำบัดน้ำเสีย ระบบบำบัดน้ำเสียแบบตะกอนเร่ง

ความสามารถในการรองรับน้ำเสียของระบบบำบัดน้ำเสีย 98 ลบ.ม./วัน

(๒) การทำงานของระบบบำบัดน้ำเสีย ☑ แบบต่อเนื่อง 24 ชั่วโมง/วัน

☐ แบบไม่ต่อเนื่อง (ระบุ) ________

(๓) อุปกรณ์และเครื่องมือที่ใช้ในระบบบำบัดน้ำเสีย ☑ เครื่องสูบน้ำ ☑ เครื่องเติมอากาศ

☐ เครื่องกวน/ผสมน้ำเสีย ☐ เครื่องกวน/ผสมสารเคมี

☑ เครื่องสูบตะกอน ☐ อื่นๆ (ระบุ) ________

(๔) แหล่งรองรับน้ำทิ้ง (ระบุ) ท่อระบายน้ำริมถนนเทอดไท33

(๕) วิธีจัดการตะกอนที่เกิดขึ้นจากระบบบำบัดน้ำเสียและวิธีการกำจัด จ้างสูบตะกอนปีละ 1 ครั้ง

๓. สรุปผลการทำงานของระบบบำบัดน้ำเสียเป็นรายเดือน

(๑) ปริมาณการใช้ไฟฟ้าของระบบบำบัดน้ำเสีย (หน่วย) 2,881.50 หน่วย

(๒) ปริมาณน้ำใช้ทุกกิจกรรมในแหล่งกำเนิดมลพิษ(ลบ.ม.) 578 ลบม./ เดือน

(๓) ปริมาณน้ำเสียที่เข้าระบบบำบัดน้ำเสีย(ลบ.ม.) 248.56 ลบม./เดือน

(๔) การระบายน้ำทิ้งจากระบบบำบัดน้ำเสีย ระบายทุกวัน

(๕) ปริมาณสารเคมีหรือสารสกัดชีวภาพที่ใช้(ลิตรหรือกิโลกรัม) - ลิตร

(๖) การทำงานของระบบบำบัดน้ำเสียและอุปกรณ์

- ระบบบำบัดน้ำเสีย ☑ ปกติ ☐ ผิดปกติ(ระบุ) ______
- เครื่องสูบน้ำ ☑ ปกติ ☐ ผิดปกติ(ระบุ) ______
- เครื่องเติมอากาศ ☑ ปกติ ☐ ผิดปกติ(ระบุ) ______
- เครื่องกวน/ผสมน้ำเสีย ☐ ปกติ ☐ ผิดปกติ(ระบุ) ______
- เครื่องกวน/ผสมสารเคมี ☐ ปกติ ☐ ผิดปกติ(ระบุ) ______
- เครื่องสูบตะกอน ☑ ปกติ ☐ ผิดปกติ(ระบุ) ______
- อื่น ๆ ☐ ปกติ ☐ ผิดปกติ(ระบุ) ______

(๗) ปริมาณตะกอนส่วนเกินจากระบบบำบัดน้ำเสียที่นำไปกำจัด(ลบ.ม.) ยังไม่ถึงรอบ

(๘) ปัญหา อุปสรรค และแนวทางแก้ไข ______

คำเตือน ๑. เจ้าของหรือผู้ครอบครองแหล่งกำเนิดมลพิษผู้ควบคุมระบบบำบัดน้ำเสียหรือผู้รับจ้างให้บริการบำบัดน้ำเสียผู้ใดไม่จัดเก็บสถิติข้อมูล หรือไม่ทำบันทึกหรือรายงานตามมาตรา ๘๐ ต้องระวางโทษจำคุกไม่เกินหนึ่งเดือน หรือปรับไม่เกินหนึ่งหมื่นบาท หรือทั้งจำทั้งปรับตามมาตรา ๑๐๖

๒. ผู้ควบคุมระบบบำบัดน้ำเสียหรือผู้รับจ้างให้บริการบำบัดน้ำเสียผู้ใดทำบันทึกหรือรายงานโดยแสดงข้อความอันเป็นเท็จ ต้องระวางโทษจำคุกไม่เกินหนึ่งหรือปรับไม่เกินหนึ่งแสนบาท หรือทั้งจำทั้งปรับตามมาตรา ๑๐๗

ภาคผนวก 2

2.2 บันทึกการซ่อมบำรุงงานระบบวิศวกรรม ประจำเดือน มกราคม - มิถุนายน 2567

Summary of Monthly Work Order

แบบฟอร์มสรุปผลการซ่อมบำรุงงานระบบวิศวกรรมประจำเดือน

AKRA | THE MATT2 SATHORN-THAPHRA

Sheet No. ....

Month 01/67 **Building / อาคาร** the Matt 2

Item ลำดับ	Date วันที่	System ระบบ	Description / Problem รายละเอียด / ปัญหา	Solution / การแก้ไขปัญหา	Budget งบประมาณในการบำรุงรักษา (บาท)	Completed Job / งานแล้วเสร็จ Date / วันที่	Completed Job / งานแล้วเสร็จ By / โดย	Checked by ตรวจสอบโดย
1	3/1/67	CCTV	หน้าจอ กล้อง วงจรปิดดับ	แก้ไขจอกล้องวงจรปิดหน้านิติ		3/1/67	ช.เปา	
2	6/1/67	OTH	ตรวจ PM ประจำเดือน			6/1/67	ช.พฤกษ์	
3	13/1/67	OTH	เก็บตัวอย่างน้ำ ภายในอาคาร			13/1/67	ช.เปา	
4	19/1/67	OTH	น้ำรั่ว ลานจอด รถชั้น 2 ฝาท่อหลุด	ปิดฝาท่อแทนที่หลุด		19/1/67	ช.กอล์ฟ	
5	29/1/67	OTH	จนท. เข้าเก็บตัวอย่างน้ำบ่อบำบัดน้ำเสีย			29/1/67	ช.กอล์ฟ	
6	29/1/67	OTH	ล้อรถเข็น เสีย	ช่างทำการเปลี่ยนล้อรถเข็น	1520	29/1/67	ช.กอล์ฟ	
7	31/1/67	OTH	Boosterpump แจ้งเตือน ตก	ช่างทำการเติมลมที่ Boosterpump ให้ได้แรงดัน 2 bar		31/1/67	ช.ฝึ้น ช.พฤกษ์	

CODE OF SYSTEMS

System	CODE	System	CODE	System	CODE	System	CODE	System	CODE	System	CODE
ระบบไฟฟ้า	EE	ระบบระบายอากาศ	VP	ระบบไฟฟ้าสำรอง	GEN	ระบบลิฟต์	LT	ระบบโทรทัศน์วงจรปิด	CCTV	ระบบอื่น ๆ	OTH
ระบบสุขาภิบาล	SAN	ระบบป้องกันอัคคีภัย	FC	ระบบไฟฟ้าฉุกเฉิน	ER	ระบบ ACCET CONTROL	ACS	ระบบสัญญาณโทรทัศน์รวม	MATV		
ระบบปรับอากาศ	AC	ระบบหม้อแปลงไฟฟ้า	TR	ระบบไฟฟ้าแสงสว่าง	EL	ระบบโทรศัพท์	TEL	ระบบสระว่ายน้ำ	SW		

Note

Prepared by / จัดเตรียมโดย

Signature/ลายเซ็น [signature] ไพศาล แก้วสกุล

Date/วันที่ 31/01/67

Technical Supervisor / หัวหน้าช่าง [signature]

Building Manager / ผู้จัดการอาคาร [signature] (แทน)

(*) Please Mark N/A if not applicable / กรุณาใส่ N/A ถ้าไม่มีข้อมูล

Summary of Monthly Work Order

AKRA | THE MATT 2 SATHORN-THAPHRA

แบบฟอร์มสรุปผลการซ่อมบำรุงงานระบบวิศวกรรมประจำเดือน

Sheet No. ....

Month 02/67 **Building / อาคาร** the Matt 2

Item ลำดับ	Date วันที่	System ระบบ	Description / Problem รายละเอียด / ปัญหา	Solution / การแก้ไขปัญหา	Budget งบประมาณในการบำรุงรักษา (บาท)	Completed Job / งานแล้วเสร็จ Date / วันที่	Completed Job / งานแล้วเสร็จ By / โดย	Checked by ตรวจสอบโดย
1	01/02/67	OTH	ตัดแต่ง ต้นไม้ข้างโครงการ			01/02/67	ช.มีน ช.เป้ ช.กอล์ฟ ช.พฤกษ์	
2	07/02/67	OTH	ตัดแต่งต้นไม้ ริมรั้วข้างนอกโครงการ			07/02/67	ช.มีน ช.กอล์ฟ	
3	08/02/67	OTH	ตัดแต่งต้นไม้ริมรั้วข้างนอก และ เก็บใบไม้ที่ตัด			08/02/67	ช.พฤกษ์ ช.กอล์ฟ ช.มีน	
4	11/02/67	OTH	ตรวจ PM ประจำเดือน			11/02/67	ช.พฤกษ์ ช.มีน	
5	11/02/67	OTH	ทำความสะอาด 5ส ห้องระบบ ประจำเดือน			11/02/67	ช.พฤกษ์ ช.มีน	
6	14/02/67	EL	เปลี่ยน หลอดไฟ ส่องกลาง ชั้น6 1 หลอด			14/02/67	ช.พฤกษ์	
7	14/02/67	OTH	แก้ไขประตูตามชั้นไม่ล็อค ชั้น 1-8			14/02/67	ช.พฤกษ์ ช.เป้	
8	20/02/67	OTH	เจ้าหน้าที่ เข้าเก็บ ตัวอย่างน้ำดี และน้ำเสีย			20/02/67	ช.กอล์ฟ	
9	23/02/67	EL	เปลี่ยนหลอดไฟลานจอดรถชั้น 1-2 จำนวน 8 หลอด			23/02/67	ช.กอล์ฟ ช.มีน	
10	24/02/67	OTH	แก้ไขประตูลานจอด ชั้น2 ไม่ล็อค			24/02/67	ช.มีน	
11	26/02/67	OTH	แก้ไขประตูชั้น 2-3 ล็อคจากประตูนอก ยิงซิลิโคน[illegible]ประตู			26/02/67	ช.เป้ ช.พฤกษ์	
12	27/02/67	OTH	ล้างพื้นลานจอดรถ ชั้น 1-2			27/02/67	ช.พฤกษ์ ช.เป้ ช.กอล์ฟ ช.มีน	
13	29/02/67	OTH	ขอเติมจุลินทรีย์ บ่อเติมอากาศ จำนวน 80 ลิตร			29/02/67	ช.พฤกษ์ ช.มีน	

CODE OF SYSTEMS

System	CODE	System	CODE	System	CODE	System	CODE	System	CODE	System	CODE
ระบบไฟฟ้า	EE	ระบบระบายอากาศ	VF	ระบบไฟฟ้าสำรอง	GEN	ระบบลิฟต์	LT	ระบบโทรทัศน์วงจรปิด	CCTV	ระบบอื่น ๆ	OTH
ระบบสุขาภิบาล	SAN	ระบบป้องกันอัคคีภัย	FC	ระบบไฟฟ้าฉุกเฉิน	ER	ระบบ ACCET CONTROL	ACS	ระบบสัญญาณโทรทัศน์รวม	MATV		
ระบบปรับอากาศ	AC	ระบบหม้อแปลงไฟฟ้า	TR	ระบบไฟฟ้าแสงสว่าง	EL	ระบบโทรศัพท์	TEL	ระบบสระว่ายน้ำ	SW		

Note

Prepared by / จัดเตรียมโดย

Signature/ลายเซ็น ธนพร เกิดกุล

Date/วันที่ 29/02/67

Technical Supervisor / หัวหน้าช่าง (signature) 1-3-67

Building Manager / ผู้จัดการอาคาร (signature) (หนุ่ม). 4-3-67

(*) Please Mark N/A if not applicable / กรุณาใส่ N/A ถ้าไม่มีข้อมูล

Summary of Monthly Work Order

แบบฟอร์มสรุปผลการซ่อมบำรุงงานระบบวิศวกรรมประจำเดือน

AKRA — THE MATT 2 SATHORN-THAPHRA

Sheet No. ....

Month 03/67 **Building / อาคาร** THE Matt 2

Item ลำดับ	Date วันที่	System ระบบ	Description / Problem รายละเอียด / ปัญหา	Solution / การแก้ไขปัญหา	Budget งบประมาณในการบำรุงรักษา (บาท)	Completed Job / งานแล้วเสร็จ Date / วันที่	Completed Job / งานแล้วเสร็จ By / โดย	Checked by ตรวจสอบโดย
1	2/3/67	OTH	ช่างเช็ค ค่าสั่ง ด้านหลังโครงการ			2/3/67	ช. ปืน	
2	2/3/67	OTH	ตรวจ PM ประจำเดือน			2/3/67	ช. ปืน	
3	13/3/67	EL	ช่างอาคาร แก้ไขปลั๊กไฟห้องขยะหลุด			13/3/67	ช. พฤกษ์	
4	20/3/67	OTH	เก็บเศษขยะฝาท่อเดรน ชั้นดาดฟ้า			20/3/67	ช.พฤกษ์ ช.เป้	
5	20/3/67	OTH	จนท. เข้าเก็บตัวอย่างน้ำดี และน้ำเสีย นำส่งตรวจน้ำ			20/3/67	ช.พฤกษ์ ช.กอล์ฟ	
6	20/3/67	OTH	บริษัท Forecast media เข้าติดตั้ง/เปลี่ยนหน้าจอในลิฟต์			20/3/67	ช. เป้	
7	21/3/67	OTH	แก้ไขประตูกระจกชั้น 6 ไม่ล็อก			21/3/67	ช. พฤกษ์	
8	25/3/67	CCTV	ตั้งมุมกล้องใหม่หน้า 290			25/3/67	ช.ปืน ช.พฤกษ์	
9	25/3/67	LT	ช่างลิฟต์เข้าเซอร์วิสลิฟต์ ประจำเดือน			25/3/67	ช. เป้	
10	26/3/67	SW	จนท. เข้ามาทำความสะอาดสระว่ายน้ำ			26/3/67	ช. กอล์ฟ	
11	28/3/67	OTH	ย้ายโช้คประตูบันได หนีไฟ ST1 ชั้น 8 มาใส่ ST1 ชั้น			28/3/67	ช.พฤกษ์ ช.กอล์ฟ	
12	30/3/67	EL	เปลี่ยนหลอดไฟหน้าลิฟต์ จำนวน 1 หลอด			30/3/67	ช. เป้	

CODE OF SYSTEMS

System	CODE	System	CODE	System	CODE	System	CODE	System	CODE	System	CODE
ระบบไฟฟ้า	EE	ระบบระบายอากาศ	VF	ระบบไฟฟ้าสำรอง	GEN	ระบบลิฟต์	LT	ระบบโทรทัศน์วงจรปิด	CCTV	ระบบอื่น ๆ	OTH
ระบบสุขาภิบาล	SAN	ระบบป้องกันอัคคีภัย	FC	ระบบไฟฟ้าฉุกเฉิน	ER	ระบบ ACCET CONTROL	ACS	ระบบสัญญาณโทรทัศน์รวม	MATV		
ระบบปรับอากาศ	AC	ระบบหม้อแปลงไฟฟ้า	TR	ระบบไฟฟ้าแสงสว่าง	EL	ระบบโทรศัพท์	TEL	ระบบสระว่ายน้ำ	SW		

Note

Prepared by / จัดเตรียมโดย

Signature/ลายเซ็น ปัณพร เกิดศกล

Date/วันที่ 31/03/67

Technical Supervisor / หัวหน้าช่าง [signature] 2-4-67

Building Manager / ผู้จัดการอาคาร [signature] (หนม) 2-4-67.

* 1 Please Mark N/A if not applicable / กรุณาใส่ N/A ถ้าไม่มีข้อมูล

Summary of Monthly Work Order

แบบฟอร์มสรุปผลการซ่อมบำรุงงานระบบวิศวกรรมประจำเดือน

Sheet No. 1

Month 04/67 **Building / อาคาร** THE Matt 2

Item ลำดับ	Date วันที่	System ระบบ	Description / Problem รายละเอียด / ปัญหา	Solution / การแก้ไขปัญหา	Budget งบประมาณในการบำรุงรักษา (บาท)	Completed Job / งานแล้วเสร็จ Date / วันที่	Completed Job / งานแล้วเสร็จ By / โดย	Checked by ตรวจสอบโดย
1	01/04/67	OTH	เติมจุลินทรีย์ บ่อบำบัดน้ำเสีย 80ลิตร			01/04/67	ช.พฤกษ์ ช.เอ็กซ์	
2	02/04/67	CCTV	แก้ไขกล้อง CCTV ดับ			02/04/67	ช.พฤกษ์ ช.เอ็กซ์	
3	03/04/67	LT	ซ่อมแก้ไฟลิฟต์กระตุก			03/04/67	ช่างลิฟต์	
4	03/04/67	OTH	แก้ไขประตูทาง ชั้น ไม่ล็อค			03/04/67	ช.กอล์ฟ	
5	04/04/67	OTH	แก้ไขประตู ชั้น 4,5,7,8 ไม่ล็อค			04/04/67	ช.เอ็กซ์	
6	04/04/67	EE	เปลี่ยน สวิตช์ไฟห้องขยะ			04/04/67	ช.พฤกษ์	
7	04/04/67	OTH	ตรวจ PM ประจำเดือน			04/04/67	ช.พฤกษ์ ช.เอ็กซ์	
8	05/04/67	EL	เปลี่ยน หลอดไฟพื้นที่ส่วนกลาง 1 หลอด			05/04/67	ช.เอ็กซ์	
9	06/04/67	EL	เปลี่ยนหลอดไฟ ห้อง ฟิตเนส 1 หลอด			06/04/67	ช.เอ็กซ์	
10	09/04/67	SW	ช่วยทำความสะอาดสระและวัดค่าคลอรีนสระ			09/04/67	ช.เอ็กซ์	
11	09/04/67	OTH	แก้ไขตะแกรงเสียง ดัง ตรงทางเข้า ชั้น 1,2			09/04/67	หนองเวิน ช.พฤกษ์ ช.เอ็กซ์	
12	12/04/67	EL	เปลี่ยน หลอดไฟ ทางเดินข้าง ลานชั้น 6 1หลอด			12/04/67	ช.เม้	
13	16/04/67	SW	ช่วยทำความสะอาดสระ และวัดค่าคลอรีนสระ			16/04/67	ช.เอ็กซ์	

CODE OF SYSTEMS

System	CODE	System	CODE	System	CODE	System	CODE	System	CODE	System	CODE
ระบบไฟฟ้า	EE	ระบบระบายอากาศ	VF	ระบบไฟฟ้าสำรอง	GEN	ระบบลิฟต์	LT	ระบบโทรทัศน์วงจรปิด	CCTV	ระบบอื่น ๆ	OTH
ระบบสุขาภิบาล	SAN	ระบบป้องกันอัคคีภัย	FC	ระบบไฟฟ้าฉุกเฉิน	ER	ระบบ ACCET CONTROL	ACS	ระบบสัญญาณโทรทัศน์รวม	MATV		
ระบบปรับอากาศ	AC	ระบบหม้อแปลงไฟฟ้า	TR	ระบบไฟฟ้าแสงสว่าง	EL	ระบบโทรศัพท์	TEL	ระบบสระว่ายน้ำ	SW		

Note

Prepared by / จัดเตรียมโดย

Signature/ลายเซ็น ทักษพร แก้ตสกุล

Date/วันที่ 30/04/67

Technical Supervisor / หัวหน้าช่าง [signature]

8-5-67

Building Manager / ผู้จัดการอาคาร

(*) Please Mark N/A if not applicable / กรุณาใส่ N/A ถ้าไม่มีข้อมูล

Summary of Monthly Work Order

แบบฟอร์มสรุปผลการซ่อมบำรุงงานระบบวิศวกรรมประจำเดือน

AKRA | THE MATT 2 SATHORN-THAPHRA

Sheet No. 2

Month 04/67 **Building / อาคาร** THE Matt2

Item ลำดับ	Date วันที่	System ระบบ	Description / Problem รายละเอียด / ปัญหา	Solution / การแก้ไขปัญหา	Budget งบประมาณในการบำรุงรักษา (บาท)	Completed Job / งานแล้วเสร็จ Date / วันที่	By / โดย	Checked by ตรวจสอบโดย
14	17/04/67	OTH	แก้ไขประตูหนีไฟไม่ล็อค ชั้น 2 และชั้น 8			17/04/67	ช.กอล์ฟ	
15	17/04/67	OTH	รื้อป้ายหน้าห้องปลอม ภายในอาคาร			17/04/67	พี่[illegible]	
16	18/04/67	SW	ช่างทำความสะอาดสระ และวัดค่าคลอรีนสระ			18/04/67	ช.กอล์ฟ	
17	19/04/67	OTH	ช่างทำการซ่อม เครื่องเป่าลมหน้าโครงการ			19/04/67	ช.เบิร์ด	
18	23/04/67	SW	ช่างทำความสะอาดสระ และวัดค่าคลอรีนสระ			23/04/67	ช.เป้	
19	25/04/67	SW	ทำความสะอาดสระ วัดค่าคลอรีนสระ และทำความสะอาดห้องปั๊มสระว่ายน้ำ			25/04/67	ช.เบิร์ด	
20	26/04/67	OTH	แก้ไขไม้กั้นประตูหัวบลูทูธหลุด	อัพโหลดข้อมูลใหม่ ใช้งานได้ปกติ		26/04/67	ช.กอล์ฟ ช.เป้	
21	29/04/67	OTH	แก้ไขไม้กระดก ตามไม้ไม่ลงแล้วค้าง			29/04/67	ช.เป้ ช.เบิร์ด	
22	29/04/67	OTH	เติมจุลินทรีย์บ่อเกรอะ และบ่อไขมัน จำนวน 80 ลิตร			29/04/67	ช.[illegible] ช.เบิร์ด	
23	30/04/67	SW	ทำความสะอาดสระ และวัดค่าคลอรีน สระว่ายน้ำ			30/04/67	ช.เป้	

CODE OF SYSTEMS

System	CODE	System	CODE	System	CODE	System	CODE	System	CODE	System	CODE
ระบบไฟฟ้า	EE	ระบบระบายอากาศ	VF	ระบบไฟฟ้าสำรอง	GEN	ระบบลิฟต์	LT	ระบบโทรทัศน์วงจรปิด	CCTV	ระบบอื่น ๆ	OTH
ระบบสุขาภิบาล	SAN	ระบบป้องกันอัคคีภัย	FC	ระบบไฟฟ้าฉุกเฉิน	ER	ระบบ ACCET CONTROL	ACS	ระบบสัญญาณโทรทัศน์รวม	MATV		
ระบบปรับอากาศ	AC	ระบบหม้อแปลงไฟฟ้า	TR	ระบบไฟฟ้าแสงสว่าง	EL	ระบบโทรศัพท์	TEL	ระบบสระว่ายน้ำ	SW		

Note

Prepared by / จัดเตรียมโดย

Signature/ลายเซ็น [signature]

Date/วันที่ 30/04/67

Technical Supervisor / หัวหน้าช่าง [signature] 9.5.67

Building Manager / ผู้จัดการอาคาร

... / กรอกใส่ N/A ถ้าไม่มีข้อมูล

Summary of Monthly Work Order

แบบฟอร์มสรุปผลการซ่อมบำรุงงานระบบวิศวกรรมประจำเดือน

AKRA — THE MATT 2 SATHORN-THAPHRA

Sheet No. ....

Building / อาคาร The matt 2

Month 05/67

Item ลำดับ	Date วันที่	System ระบบ	Description / Problem รายละเอียด / ปัญหา	Solution / การแก้ไขปัญหา	Budget งบประมาณในการบำรุงรักษา (บาท)	Completed Job / งานแล้วเสร็จ Date / วันที่	Completed Job / งานแล้วเสร็จ By / โดย	Checked by ตรวจสอบโดย
1	01/05/67	OTH	ทำการตรวจ PM ประจำเดือน			01/05/67	ช.พฤกษ์.ธีโรจ	
2	02/05/67	SW	เจ้าหน้าที่เข้ามาทำความสะอาดสระน้ำ			02/05/67	ช.เป้	
3	04/05/67	OTH	ช่างทำการเปลี่ยนผ้าใบบอลลูน หน้าอาคาร			04/05/67	ช.เอิร์ก/ช.พฤกษ์	✓
4	05/05/67	EL	ช่างทำการเปลี่ยนหลอดไฟชั้น 5/1 หลอด			05/05/67	ช.พฤกษ์	
5	07/05/67	SW	เจ้าหน้าที่เข้ามาทำความสะอาดสระน้ำ			07/05/67	ช.พฤกษ์	
6	12/05/67	OTH	ช่างทำการซ่อมประตูทางเข้าลิฟชั้น 5			12/05/67	ช.เอิร์ก	
7	13/05/67	OTH	เติมจุลินทรีย์ บ่อบำบัดเสีย 80 ลิตร			13/05/67	ช.เอิร์ก ช.พฤกษ์	
8	13/05/67	EL	ทำการเปลี่ยนหลอดไฟถนนหน้าตึก 3 หลอด			13/05/67	ช.พฤกษ์ ช.เอิร์ก	
9	14/05/67	SW	เจ้าหน้าที่ทำความสะอาดสระ+ตรวจน้ำ			14/05/67	ช.พฤกษ์	
10	18/05/67	SW	เจ้าหน้าที่ทำความสะอาดสระ + ตรวจน้ำ			18/05/67	ช.เอิร์ก	
11	18/05/67	EL	เปลี่ยนหลอดไฟห้องฟิตเนส 1 หลอด			18/05/67	ช.พฤกษ์	
12	19/05/67	OTH	เจ้าหน้าที่เข้ามาฉีดปลวกรอบอาคาร			19/05/67	ช.พฤกษ์	
13	20/05/67	OTH	เจ้าหน้าที่เข้ามาเก็บตัวอย่างน้ำดี + เสีย			20/05/67	ช.พฤกษ์	

CODE OF SYSTEMS

System	CODE	System	CODE	System	CODE	System	CODE	System	CODE	System	CODE
ระบบไฟฟ้า	EE	ระบบระบายอากาศ	VF	ระบบไฟฟ้าสำรอง	GEN	ระบบลิฟต์	LT	ระบบโทรทัศน์วงจรปิด	CCTV	ระบบอื่น ๆ	OTH
ระบบสุขาภิบาล	SAN	ระบบป้องกันอัคคีภัย	FC	ระบบไฟฟ้าฉุกเฉิน	ER	ระบบ ACCET CONTROL	ACS	ระบบสัญญาณโทรทัศน์รวม	MATV		
ระบบปรับอากาศ	AC	ระบบหม้อแปลงไฟฟ้า	TR	ระบบไฟฟ้าแสงสว่าง	EL	ระบบโทรศัพท์	TEL	ระบบสระว่ายน้ำ	SW		

Note

Prepared by / จัดเตรียมโดย

Signature/ลายเซ็น ธีรรัฐ พฤกษ์

Date/วันที่ 31/05/67

Technical Supervisor / หัวหน้าช่าง

Building Manager / ผู้จัดการอาคาร

(**) Please Mark N/A if not applicable / กรุณาใส่ N/A ถ้าไม่มีข้อมูล

Summary of Monthly Work Order

แบบฟอร์มสรุปผลการซ่อมบำรุงงานระบบวิศวกรรมประจำเดือน

AKRA | THE MATT 2 SATHORN-THAPHRA

Sheet No. ....

Month 05/67 **Building / อาคาร** THE matt 2

Item ลำดับ	Date วันที่	System ระบบ	Description / Problem รายละเอียด / ปัญหา	Solution / การแก้ไขปัญหา	Budget งบประมาณในการบำรุงรักษา (บาท)	Completed Job / งานแล้วเสร็จ Date / วันที่	By / โดย	Checked by ตรวจสอบโดย
14	21/05/67	SW	เจ้าหน้าที่ทำความสะอาดสระ + ตรวจน้ำ			14/05/67	ธ.กร๊อฟ	
15	22/05/67	OTH	ช่างทำการตัดต้นไม้หน้าโครงการ			22/05/67	ธ.พฤกษ์ ธ.เอิร์ก	
16	23/05/67	EE	ช่างทำการซ่อมประตูชั้น 3-5-7 ล็อกไม่ได้			23/05/67	ธ.กร๊อฟ	
17	24/05/67	EE	ช่างทำการแก้ไขประตู ชั้น 4			24/05/67	ธ.กร๊อฟ	
18	25/05/67	OTH	ช่างทำการแก้ไข[illegible]			25/05/67	ธ.เอิร์ก	
19	27/05/67	OTH	ช่างทำการเดินตาม EIA เพื่อหา[illegible]			27/05/67	ธ.กร๊อฟ	
20	27/05/67	EL	ช่างทำการเปลี่ยนไฟลอด ชั้น 1 และ 2			27/05/67	[illegible]/กร๊อฟ/พฤกษ์/เอิร์ก	
21	28/05/67	SW	เจ้าหน้าที่ทำความสะอาดสระ + ตรวจน้ำ			28/05/67	ธ.กร๊อฟ	
22	29/05/67	OTH	ช่างทำการเทจุลินทรีย์ 80 ลิตร			29/05/67	ธ.เอิร์ก ธ.พฤกษ์	
23	30/05/67	OTH	ช่างทำความสะอาด 5ส. รอบอาคาร			30/05/67	ธ.พฤกษ์ ธ.โอ๊ต	
24	30/05/67	OTH	ช่างจดค่าประจำเดือน พค			30/05/67	ธ.[illegible] ธ.[illegible]	

CODE OF SYSTEMS

System	CODE	System	CODE	System	CODE	System	CODE	System	CODE	System	CODE
ระบบไฟฟ้า	EE	ระบบระบายอากาศ	VF	ระบบไฟฟ้าสำรอง	GEN	ระบบลิฟต์	LT	ระบบโทรทัศน์วงจรปิด	CCTV	ระบบอื่น ๆ	OTH
ระบบสุขาภิบาล	SAN	ระบบป้องกันอัคคีภัย	FC	ระบบไฟฟ้าฉุกเฉิน	ER	ระบบ ACCET CONTROL	ACS	ระบบสัญญาณโทรทัศน์รวม	MATV		
ระบบปรับอากาศ	AC	ระบบหม้อแปลงไฟฟ้า	TR	ระบบไฟฟ้าแสงสว่าง	EL	ระบบโทรศัพท์	TEL	ระบบสระว่ายน้ำ	SW		

Note

Prepared by / จัดเตรียมโดย

Signature/ลายเซ็น (signature) พงศ์ศักดิ์

Date/วันที่ 31/05/67

Technical Supervisor / หัวหน้าช่าง

Building Manager / ผู้จัดการอาคาร

... N/A if not applicable / กรุณาใส่ N/A ถ้าไม่มีข้อมูล

Summary of Monthly Work Order

แบบฟอร์มสรุปผลการซ่อมบำรุงงานระบบวิศวกรรมประจำเดือน

Building / อาคาร THE Matt2

Sheet No. ....

Month 06/67

Item ลำดับ	Date วันที่	System ระบบ	Description / Problem รายละเอียด / ปัญหา	Solution / การแก้ไขปัญหา	Budget งบประมาณในการบำรุงรักษา (บาท)	Completed Job / งานแล้วเสร็จ Date / วันที่	Completed Job / งานแล้วเสร็จ By / โดย	Checked by ตรวจสอบโดย
1	03/06/67	OTH	ช่างทำการซ่อมประตูทางเข้าชั้น 5			03/06/67	ช.กอล์ฟ	
2	04/06/67	SW	ช่างเข้าทำความสะอาดสระ + วัดค่าคลอรีน			04/06/67	ช.เอ็กซ์	
3	05/06/67	LT	ช่างไฟฟ้าเข้าตรวจสอบไฟลิฟต์ดับ 2 ตัว			05/06/67	[illegible]	
4	08/06/67	OTH	ช่างเข้าทำการซ่อมลูกบิดห้องฟิตเนส			08/06/67	ช.เอ็กซ์	
5	08/06/67	OTH	ช่างทำการตัดหญ้าด้านหลังโครงการ			08/06/67	ช.[illegible] ช.เอ็กซ์	
6	10/06/67	OTH	ช่างทำการตัดหญ้าด้านหลังกับด้านข้างโครงการ			10/06/67	ช.[illegible] ช.เอ็กซ์	
7	11/06/67	OTH	ตัดต้นไม้ด้านข้างโครงการ			11/06/67	ช.[illegible] ช.เอ็กซ์	
8	11/06/67	SW	ทำความสะอาดสระว่ายน้ำ			11/06/67	ช.เอ็กซ์	
9	13/06/67	ER	ตรวจเช็คระบบ PM ประจำเดือน			13/06/67	ช.เอ็กซ์ ช.[illegible]	
10	14/06/67	OTH	แก้ไขประตูชั้น 5			14/06/67	ช.เอ็กซ์	
11	15/06/67	OTH	ใส่น้ำมันหล่อลื่นเครื่องออกกำลังกายห้องฟิตเนส			15/06/67	ช.เอ็กซ์ ช.[illegible]	
12	15/06/67	LT	ช่างไฟฟ้าเปลี่ยนหลอดไฟลิฟต์ แก้ไขไฟลิฟต์ดับ			15/06/67	ช.[illegible]	
13	17/06/67	OTH	จนท. เข้าเก็บระดับน้ำดีและน้ำเสีย			17/06/67	ช.เอ็กซ์	

CODE OF SYSTEMS

System	CODE	System	CODE	System	CODE	System	CODE	System	CODE	System	CODE
ระบบไฟฟ้า	EE	ระบบระบายอากาศ	VF	ระบบไฟฟ้าสำรอง	GEN	ระบบลิฟต์	LT	ระบบโทรทัศน์วงจรปิด	CCTV	ระบบอื่น ๆ	OTH
ระบบสุขาภิบาล	SAN	ระบบป้องกันอัคคีภัย	FC	ระบบไฟฟ้าฉุกเฉิน	ER	ระบบ ACCET CONTROL	ACS	ระบบสัญญาณโทรทัศน์รวม	MATV		
ระบบปรับอากาศ	AC	ระบบหม้อแปลงไฟฟ้า	TR	ระบบไฟฟ้าแสงสว่าง	EL	ระบบโทรศัพท์	TEL	ระบบสระว่ายน้ำ	SW		

Note ______________________________

Prepared by / จัดเตรียมโดย

Signature/ลายเซ็น Aaron

Date/วันที่ 20/06/67

Technical Supervisor / หัวหน้าช่าง ______________

Building Manager / ผู้จัดการอาคาร ______________

*) Please Mark N/A if not applicable / กรุณาใส่ N/A ถ้าไม่มีข้อมูล

Summary of Monthly Work Order

AKRA | **THE MATT 2 SATHORN-THAPHRA**

แบบฟอร์มสรุปผลการซ่อมบำรุงงานระบบวิศวกรรมประจำเดือน

Sheet No. ....

Month 06/67 **Building / อาคาร** THE Matt2

Item ลำดับ	Date วันที่	System ระบบ	Description / Problem รายละเอียด / ปัญหา	Solution / การแก้ไขปัญหา	Budget งบประมาณในการบำรุงรักษา (บาท)	Completed Job / งานแล้วเสร็จ Date / วันที่	Completed Job / งานแล้วเสร็จ By / โดย	Checked by ตรวจสอบโดย
14	18/06/67	SW	ทำความสะอาดสระว่ายน้ำ + วัดค่าคลอรีน			18/06/67	ช.พฤกษ์	
15	21/06/67	OTH	ใส่[illegible] + แก้ไขโซ่เครื่องเล่น[illegible]			21/06/67	ช.เอิร์ธ	
16	25/06/67	SW	ทำความสะอาดสระ + วัดค่าคลอรีนสระ			25/06/67	ช.พฤกษ์	
17	27/06/67	OTH	ตัดแต่งต้นไม้ด้านหน้าโครงการ			27/06/67	ช.พฤกษ์	
18	30/06/67	OTH	ฉีด แมลง ภายในโครงการ			30/06/67	ช.เอิร์ธ	

CODE OF SYSTEMS

System	CODE	System	CODE	System	CODE	System	CODE	System	CODE	System	CODE
ระบบไฟฟ้า	EE	ระบบระบายอากาศ	VF	ระบบไฟฟ้าสำรอง	GEN	ระบบลิฟต์	LT	ระบบโทรทัศน์วงจรปิด	CCTV	ระบบอื่น ๆ	OTH
ระบบสุขาภิบาล	SAN	ระบบป้องกันอัคคีภัย	FC	ระบบไฟฟ้าฉุกเฉิน	ER	ระบบ ACCET CONTROL	ACS	ระบบสัญญาณโทรทัศน์รวม	MATV		
ระบบปรับอากาศ	AC	ระบบหม้อแปลงไฟฟ้า	TR	ระบบไฟฟ้าแสงสว่าง	EL	ระบบโทรศัพท์	TEL	ระบบสระว่ายน้ำ	SW		

Note ____

Prepared by / จัดเตรียมโดย

Signature/ลายเซ็น [signature]

Date/วันที่ 30/06/67

Technical Supervisor / หัวหน้าช่าง ________________

Building Manager / ผู้จัดการอาคาร ________________

*) Please Mark N/A if not applicable / กรุณาใส่ N/A ถ้าไม่มีข้อมูล

ภาคผนวก 2

2.3 บันทึกการตรวจสอบระบบสูบจ่ายน้ำประปา ประจำเดือน มกราคม - มิถุนายน 2567

Transfer Water Pump Check List

แบบฟอร์มตรวจสอบระบบปั๊มสูบน้ำดี

AKRA | THE MATT2

Building : the Matt 2		**Location :** หลอด พลู	**Date:** ม.ค.67
Equipment name : CWP No.		**Manufacture Motor :**	**Manufacture Pump :**
Rate Power :	**RPM :**	**Model/Type :**	**Model/Type :**
Volt : 380 / 50 Hz	**Amp :**	**Serial no. :**	**Impeller :**

ลำดับ/No.	รายละเอียด / Detail	สถานะการใช้งาน/Status ปกติ/N	สถานะการใช้งาน/Status ไม่ปกติ/A	ข้อเสนอแนะ/Suggestion	หมายเหตุ/Remark
Control Panal					
1	ตรวจสอบหลอดไฟแสดงสถานะ (LED indicator lights)	N			
2	ตรวจสอบสวิทช์, ปุ่มกด และอุปกรณ์หน้าตู้ควบคุม	N			
	Switch, button and Device controller	N			
3	ตรวจสอบระดับแรงดัน RS:...232.... ST:...229... RT:...233....... V.	N			
4	ตรวจสอบ Phase Protection	N			
5	ตรวจสอบ CircuitBreaker	N			
6	ตรวจสอบ Magnetric Contactor	N			
7	ตรวจสอบ Overload	N			
8	ตรวจสอบ Relay	N			
9	ตรวจสอบ Timer	N			
10	ตรวจสอบจุดต่อต่างๆทางไฟฟ้า (The electical connectors)	N			
Motor & PUMP					
1	เช็คกระแสของมอเตอร์ (1) R: ..5.56.. S: ...5.61... T: ...6.28... A.	N			
	เช็คกระแสของมอเตอร์ (2) R: ..5.78.. S: ...5.27.. T: ...6.18... A.	N			
2	ตรวจสอบระดับเสียงและการสั่นสะเทือนของมอเตอร์	N			
3	ตรวจสอบระบบหล่อลื่นของมอเตอร์ (และให้การหล่อลื่น)	N			
4	ตรวจสอบความเป็นฉนวนของขดลวดมอเตอร์	N			
5	ตรวจสอบสภาพอุปกรณ์ของมอเตอร์ (Device of the moter)	N			
6	ตรวจสอบลูกยาง Coupling และ Alignment	N			
7	ตรวจสอบรอยรั่วที่จุดต่างๆ ของท่อทางระบบ (leak points)	N			
8	ตรวจสอบรอยรั่วของซีลและประเก็นของปั๊ม	N			
9	ตรวจสอบระดับเสียงและการสั่นสะเทือนปั๊ม	N			
	Noise and vibration of the pump	N			
10	ตรวจสอบระบบหล่อลื่นของปั๊ม (และให้การหล่อลื่น)	N			
	Lubrication of the pump	N			
11	ตรวจสอบแรงดันทางท่อจ่าย :.....55......PSI	N			
12	ตรวจสอบและทำความสะอาด Strainers	N			
OTHER					
1	ตรวจสอบถังพักน้ำสำรองใต้ดิน (Underground water reserve tank)	N			
2	ตรวจสอบ ลูกลอย น้ำประปา (Float water)	N			
3	ตรวจสอบ Electrode ถังพักน้ำชั้นล่าง	N			
4	ตรวจสอบวาล์วให้อยู่ในตำแหน่งใช้งานปกติ	N			
5	ตรวจสอบเครื่องวัดแรงดัน (Pressure gauge)	N			
6	ตรวจสอบท่อทาง By pass เมื่อเปิดใช้งาน	N			

Note :

	ผู้ตรวจสอบ	รับทราบโดย
ลงชื่อ :	[illegible]	[illegible]
วันที่ :	20/01/67	

Booster Pump Check List

แบบฟอร์มตรวจสอบระบบปั๊มสูบน้ำเพิ่มแรงดัน ชั้นดาดฟ้า

AKRA | MATT2

Building : the Matt 2		**Location :** หลาดพลู	**Date:** ม.ค. 67
Equipment name : CWP No.		Manufacture Motor :	Manufacture Pump :
Rate Power :	RPM :	Model/Type :	Model/Type :
Volt : 380 / 50 Hz	Amp :	Serial no. :	Impeller :

Control Panal

ลำดับ/No.	รายละเอียด/Detail	สถานะการใช้งาน/Status ปกติ/N	ไม่ปกติ/A	ข้อเสนอแนะ/Suggestion	หมายเหตุ/Remark
1	ตรวจสอบหลอดไฟแสดงสถานะ (LED indicator lights)	N			
2	ตรวจสอบสวิทช์, ปุ่มกด และอุปกรณ์หน้าตู้ควบคุม	N			
	Switch, button and Device controller	N			
3	ตรวจสอบระดับแรงดัน RS:...230... ST:...228..... RT:...229.... V.	N			
4	ตรวจสอบ Phase Protection	N			
5	ตรวจสอบ CircuitBreaker	N			
6	ตรวจสอบ Magnetric Contactor	N			
7	ตรวจสอบ Overload	N			
8	ตรวจสอบ Relay	N			
9	ตรวจสอบ Timer	N			
10	ตรวจสอบจุดต่อต่างๆทางไฟฟ้า (The electical connectors)	N			

Motor & PUMP

ลำดับ/No.	รายละเอียด/Detail	ปกติ/N	ไม่ปกติ/A	ข้อเสนอแนะ/Suggestion	หมายเหตุ/Remark
1	เช็คกระแสของมอเตอร์ R: 2.34 S: 2.18 T: 2.28 A.	N			
	เช็คกระแสของมอเตอร์ R: 2.33 S: 2.14 T: 2.24 A.	N			
2	ตรวจสอบระดับเสียงและการสั่นสะเทือนมอเตอร์	N			
	Noise, vibration motor	N			
3	ตรวจสอบระบบหล่อลื่นของมอเตอร์ (และให้การหล่อลื่น)	N			
	Lubrication system of the motor	N			
4	ตรวจสอบความเป็นฉนวนของขดลวดมอเตอร์	N			
	The insulation of the motor winding	N			
5	ตรวจสอบสภาพอุปกรณ์ของมอเตอร์ (Device of the moter)	N			
6	ตรวจสอบลูกยาง Coupling และ Alignment	N			
7	ตรวจสอบรอยรั่วที่จุดต่างๆ ของท่อทางระบบ (leak points)	N			
8	ตรวจสอบรอยรั่วของซีลและประเก็นของปั๊ม	N			
	Leaking pump seal and gasket	N			
9	ตรวจสอบระดับเสียงและการสั่นสะเทือนปั๊ม	N			
	Noise and vibration of the pump	N			
10	ตรวจสอบระบบหล่อลื่นของปั๊ม (และให้การหล่อลื่น)	N			
	Lubrication of the pump	N			
11	ตรวจสอบแรงดันทางท่อจ่าย :.....34.......PSI	N			
12	ตรวจสอบและทำความสะอาด Strainers	N			

OTHER

ลำดับ/No.	รายละเอียด/Detail	ปกติ/N	ไม่ปกติ/A	ข้อเสนอแนะ/Suggestion	หมายเหตุ/Remark
1	ตรวจสอบถังพักเติมอากาศ (Pressure tank)	N			
2	ตรวจสอบเครื่องวัดแรงดัน (Pressure gauge)	N			
3	ตรวจสอบถังพักน้ำสำรองดาดฟ้า (Reserve water tank deck)	N			
4	ตรวจสอบวาล์วให้อยู่ในตำแหน่งใช้งานปกติ	N			
5	ตรวจสอบ Electrode ถังพักน้ำชั้นดาดฟ้า	N			

Note :

	ผู้ตรวจสอบ	รับทราบโดย
ลงชื่อ :	ธีรเดช ปลื้มตระกูล	[signature]
วันที่ :	20/01/67	

Transfer Water Pump Check List

แบบฟอร์มตรวจสอบระบบปั๊มสูบน้ำดี

Building : the Matt 2		**Location :** ทลาดหง	**Date:** ก.พ. 67
Equipment name : CWP No.		**Manufacture Motor :**	**Manufacture Pump :**
Rate Power :	**RPM :**	**Model/Type :**	**Model/Type :**
Volt : 380 / 50 Hz	**Amp :**	**Serial no. :**	**Impeller :**

ลำดับ/No.	รายละเอียด / Detail	สถานะการใช้งาน/Status ปกติ/N	ไม่ปกติ/A	ข้อเสนอแนะ/Suggestion	หมายเหตุ/Remark
Control Panal					
1	ตรวจสอบหลอดไฟแสดงสถานะ (LED indicator lights)	N			
2	ตรวจสอบสวิทซ์, ปุ่มกด และอุปกรณ์หน้าตู้ควบคุม	N			
	Switch, button and Device controller	N			
3	ตรวจสอบระดับแรงดัน RS: 232 ST: 229 RT: 233 V.	N			
4	ตรวจสอบ Phase Protection	N			
5	ตรวจสอบ CircuitBreaker	N			
6	ตรวจสอบ Magnetric Contactor	N			
7	ตรวจสอบ Overload	N			
8	ตรวจสอบ Relay	N			
9	ตรวจสอบ Timer	N			
10	ตรวจสอบจุดต่อต่างๆทางไฟฟ้า (The electical connectors)	N			
Motor & PUMP					
1	เช็คกระแสของมอเตอร์ (1) R: 5.56 S: 5.61 T: 6.28 A.	N			
	เช็คกระแสของมอเตอร์ (2) R: 5.78 S: 5.27 T: 6.18 A.	N			
2	ตรวจสอบระดับเสียงและการสั่นสะเทือนของมอเตอร์	N			
3	ตรวจสอบระบบหล่อลื่นของมอเตอร์ (และให้การหล่อลื่น)	N			
4	ตรวจสอบความเป็นฉนวนของขดลวดมอเตอร์	N			
5	ตรวจสอบสภาพอุปกรณ์ของมอเตอร์ (Device of the moter)	N			
6	ตรวจสอบลูกยาง Coupling และ Alignment	N			
7	ตรวจสอบรอยรั่วที่จุดต่างๆ ของท่อทางระบบ (leak points)	N			
8	ตรวจสอบรอยรั่วของซีลและประเก็นของปั๊ม	N			
9	ตรวจสอบระดับเสียงและการสั่นสะเทือนปั๊ม	N			
	Noise and vibration of the pump	N			
10	ตรวจสอบระบบหล่อลื่นของปั๊ม (และให้การหล่อลื่น)	N			
	Lubrication of the pump	N			
11	ตรวจสอบแรงดันทางท่อจ่าย: 55 PSI	N			
12	ตรวจสอบและทำความสะอาด Strainers	N			
OTHER					
1	ตรวจสอบถังพักน้ำสำรองใต้ดิน (Underground water reserve tank)	N			
2	ตรวจสอบ ลูกลอย น้ำประปา (Float water)	N			
3	ตรวจสอบ Electrode ถังพักน้ำชั้นล่าง	N			
4	ตรวจสอบวาล์วให้อยู่ในตำแหน่งใช้งานปกติ	N			
5	ตรวจสอบเครื่องวัดแรงดัน (Pressure gauge)	N			
6	ตรวจสอบท่อทาง By pass เมื่อเปิดใช้งาน	N			

Note :

	ผู้ตรวจสอบ	รับทราบโดย
ลงชื่อ :	จีระพรม เลิศสกล	[signature]
วันที่ :	21/02/67	5-3-67.

Booster Pump Check List

แบบฟอร์มตรวจสอบระบบปั๊มสูบน้ำเพิ่มแรงดัน ชั้นดาดฟ้า

Building : the Matt2		**Location :** ดาดฟ้า	**Date:** ก.พ. 67
Equipment name : CWP No.		**Manufacture Motor :**	**Manufacture Pump :**
Rate Power :	**RPM :**	**Model/Type :**	**Model/Type :**
Volt : 380 / 50 Hz	**Amp :**	**Serial no. :**	**Impeller :**

Control Panal

ลำดับ/No.	รายละเอียด/Detail	สถานะการใช้งาน/Status ปกติ/N	ไม่ปกติ/A	ข้อเสนอแนะ/Suggestion	หมายเหตุ/Remark
1	ตรวจสอบหลอดไฟแสดงสถานะ (LED indicator lights)	✓			
2	ตรวจสอบสวิทซ์, ปุ่มกด และอุปกรณ์หน้าตู้ควบคุม	✓			
	Switch, button and Device controller	✓			
3	ตรวจสอบระดับแรงดัน RS: 230 ST: 228 RT: 229 V.	✓			
4	ตรวจสอบ Phase Protection	✓			
5	ตรวจสอบ CircuitBreaker	✓			
6	ตรวจสอบ Magnetric Contactor	✓			
7	ตรวจสอบ Overload	✓			
8	ตรวจสอบ Relay	✓			
9	ตรวจสอบ Timer	✓			
10	ตรวจสอบจุดต่อต่างๆทางไฟฟ้า (The electical connectors)	✓			

Motor & PUMP

ลำดับ/No.	รายละเอียด/Detail	ปกติ/N	ไม่ปกติ/A	ข้อเสนอแนะ/Suggestion	หมายเหตุ/Remark
1	เช็คกระแสของมอเตอร์ R: 2.34 S: 2.18 T: 2.28 A.	✓			
	เช็คกระแสของมอเตอร์ R: 2.33 S: 2.14 T: 2.24 A.	✓			
2	ตรวจสอบระดับเสียงและการสั่นสะเทือนมอเตอร์	✓			
	Noise, vibration motor	✓			
3	ตรวจสอบระบบหล่อลื่นของมอเตอร์ (และให้การหล่อลื่น)	✓			
	Lubrication system of the motor	✓			
4	ตรวจสอบความเป็นฉนวนของขดลวดมอเตอร์	✓			
	The insulation of the motor winding	✓			
5	ตรวจสอบสภาพอุปกรณ์ของมอเตอร์ (Device of the moter)	✓			
6	ตรวจสอบลูกยาง Coupling และ Alignment	✓			
7	ตรวจสอบรอยรั่วที่จุดต่างๆ ของท่อทางระบบ(leak points)	✓			
8	ตรวจสอบรอยรั่วของซีลและประเก็นของปั๊ม	✓			
	Leaking pump seal and gasket	✓			
9	ตรวจสอบระดับเสียงและการสั่นสะเทือนปั๊ม	✓			
	Noise and vibration of the pump	✓			
10	ตรวจสอบระบบหล่อลื่นของปั๊ม (และให้การหล่อลื่น)	✓			
	Lubrication of the pump	✓			
11	ตรวจสอบแรงดันทางท่อจ่าย : 3.4 PSI	✓			
12	ตรวจสอบและทำความสะอาด Strainers	✓			

OTHER

ลำดับ/No.	รายละเอียด/Detail	ปกติ/N	ไม่ปกติ/A	ข้อเสนอแนะ/Suggestion	หมายเหตุ/Remark
1	ตรวจสอบถังพักเติมอากาศ (Pressure tank)	✓			
2	ตรวจสอบเครื่องวัดแรงดัน (Pressure gauge)	✓			
3	ตรวจสอบถังพักน้ำสำรองดาดฟ้า (Reserve water tank deck)	✓			
4	ตรวจสอบวาล์วให้อยู่ในตำแหน่งใช้งานปกติ	✓			
5	ตรวจสอบ Electrode ถังพักน้ำชั้นดาดฟ้า	✓			

Note :

	ผู้ตรวจสอบ	รับทราบโดย
ลงชื่อ :	(signature)	(signature)
วันที่ :	21/02/67	6-3-67.

Transfer Water Pump Check List

แบบฟอร์มตรวจสอบระบบปั๊มสูบน้ำดี

AKRA | THE MATT2

Building : the Matt2		Location : [illegible]	Date: มี.ค.67
Equipment name : CWP No.		Manufacture Motor :	Manufacture Pump :
Rate Power :	RPM :	Model/Type :	Model/Type :
Volt : 380 / 50 Hz	Amp :	Serial no. :	Impeller :

Control Panal

ลำดับ/No.	รายละเอียด / Detail	สถานะการใช้งาน/Status ปกติ/N	ไม่ปกติ/A	ข้อเสนอแนะ/Suggestion	หมายเหตุ/Remark
1	ตรวจสอบหลอดไฟแสดงสถานะ (LED indicator lights)	N			
2	ตรวจสอบสวิทซ์, ปุ่มกด และอุปกรณ์หน้าตู้ควบคุม	N			
	Switch, button and Device controller	N			
3	ตรวจสอบระดับแรงดัน RS:...232.... ST:...229.... RT:...232...... V.	N			
4	ตรวจสอบ Phase Protection	N			
5	ตรวจสอบ CircuitBreaker	N			
6	ตรวจสอบ Magnetric Contactor	N			
7	ตรวจสอบ Overload	N			
8	ตรวจสอบ Relay	N			
9	ตรวจสอบ Timer	N			
10	ตรวจสอบจุดต่อต่างๆทางไฟฟ้า (The electical connectors)	N			
Motor & PUMP					
1	เช็คกระแสของมอเตอร์ (1) R: ..5.57.. S: ...5.60.... T: ..6.29.... A.	N			
	เช็คกระแสของมอเตอร์ (2) R: ..5.79.. S: ....5.25..... T: ..6.19.... A.	N			
2	ตรวจสอบระดับเสียงและการสั่นสะเทือนของมอเตอร์	N			
3	ตรวจสอบระบบหล่อลื่นของมอเตอร์ (และให้การหล่อลื่น)	N			
4	ตรวจสอบความเป็นฉนวนของขดลวดมอเตอร์	N			
5	ตรวจสอบสภาพอุปกรณ์ของมอเตอร์ (Device of the moter)	N			
6	ตรวจสอบลูกยาง Coupling และ Alignment	N			
7	ตรวจสอบรอยรั่วที่จุดต่างๆ ของท่อทางระบบ (leak points)	N			
8	ตรวจสอบรอยรั่วของซีลและประเก็นของปั๊ม	N			
9	ตรวจสอบระดับเสียงและการสั่นสะเทือนปั๊ม	N			
	Noise and vibration of the pump	N			
10	ตรวจสอบระบบหล่อลื่นของปั๊ม (และให้การหล่อลื่น)	N			
	Lubrication of the pump	N			
11	ตรวจสอบแรงดันทางท่อจ่าย :....65.......PSI	N			
12	ตรวจสอบและทำความสะอาด Strainers	N			
OTHER					
1	ตรวจสอบถังพักน้ำสำรองใต้ดิน (Underground water reserve tank)	N			
2	ตรวจสอบ ลูกลอย น้ำประปา (Float water)	N			
3	ตรวจสอบ Electrode ถังพักน้ำชั้นล่าง	N			
4	ตรวจสอบวาล์วให้อยู่ในตำแหน่งใช้งานปกติ	N			
5	ตรวจสอบเครื่องวัดแรงดัน (Pressure gauge)	N			
6	ตรวจสอบท่อทาง By pass เมื่อเปิดใช้งาน	N			

Note :

	ผู้ตรวจสอบ	รับทราบโดย
ลงชื่อ :	[illegible]	[signature]
วันที่ :	26/03/67	2-4-67

Booster Pump Check List

แบบฟอร์มตรวจสอบระบบปั๊มสูบน้ำเพิ่มแรงดัน ชั้นดาดฟ้า

Building : The Matt 2		**Location :** [illegible]	**Date:** [illegible]
Equipment name : CWP No.		**Manufacture Motor :**	**Manufacture Pump :**
Rate Power :	**RPM :**	**Model/Type :**	**Model/Type :**
Volt : 380 / 50 Hz	**Amp :**	**Serial no. :**	**Impeller :**

Control Panal

ลำดับ/No.	รายละเอียด/Detail	สถานะการใช้งาน/Status		ข้อเสนอแนะ/Suggestion	หมายเหตุ/Remark
		ปกติ/N	ไม่ปกติ/A		
1	ตรวจสอบหลอดไฟแสดงสถานะ (LED indicator lights)	N			
2	ตรวจสอบสวิทช์, ปุ่มกด และอุปกรณ์หน้าตู้ควบคุม	N			
	Switch, button and Device controller	N			
3	ตรวจสอบระดับแรงดัน RS:..232... ST:...229... RT:..230...... V.	N			
4	ตรวจสอบ Phase Protection	N			
5	ตรวจสอบ CircuitBreaker	N			
6	ตรวจสอบ Magnetric Contactor	N			
7	ตรวจสอบ Overload	N			
8	ตรวจสอบ Relay	N			
9	ตรวจสอบ Timer	N			
10	ตรวจสอบจุดต่อต่างๆทางไฟฟ้า (The electical connectors)	N			

Motor & PUMP

ลำดับ/No.	รายละเอียด/Detail	ปกติ/N	ไม่ปกติ/A	ข้อเสนอแนะ/Suggestion	หมายเหตุ/Remark
1	เช็คกระแสของมอเตอร์ R: ..2.34.. S:..2.19..... T: ..2.28. A.	N			
	เช็คกระแสของมอเตอร์ R: ..2.33.. S:....2.14.... T: ..2.24 A.	N			
2	ตรวจสอบระดับเสียงและการสั่นสะเทือนมอเตอร์	N			
	Noise, vibration motor	N			
3	ตรวจสอบระบบหล่อลื่นของมอเตอร์ (และให้การหล่อลื่น)	N			
	Lubrication system of the motor	N			
4	ตรวจสอบความเป็นฉนวนของขดลวดมอเตอร์	N			
	The insulation of the motor winding	N			
5	ตรวจสอบสภาพอุปกรณ์ของมอเตอร์ (Device of the moter)	N			
6	ตรวจสอบลูกยาง Coupling และ Aligment	N			
7	ตรวจสอบรอยรั่วที่จุดต่างๆ ของท่อทางระบบ(leak points)	N			
8	ตรวจสอบรอยรั่วของซีลและประเก็นของปั๊ม	N			
	Leaking pump seal and gasket	N			
9	ตรวจสอบระดับเสียงและการสั่นสะเทือนปั๊ม	N			
	Noise and vibration of the pump	N			
10	ตรวจสอบระบบหล่อลื่นของปั๊ม (และให้การหล่อลื่น)	N			
	Lubrication of the pump	N			
11	ตรวจสอบแรงดันทางท่อจ่าย :....24........PSI	N			
12	ตรวจสอบและทำความสะอาด Strainers	N			

OTHER

ลำดับ/No.	รายละเอียด/Detail	ปกติ/N	ไม่ปกติ/A	ข้อเสนอแนะ/Suggestion	หมายเหตุ/Remark
1	ตรวจสอบถังพักเติมอากาศ (Pressure tank)	N			
2	ตรวจสอบเครื่องวัดแรงดัน (Pressure gauge)	N			
3	ตรวจสอบถังพักน้ำสำรองดาดฟ้า (Reserve water tank deck)	N			
4	ตรวจสอบวาล์วให้อยู่ในตำแหน่งใช้งานปกติ	N			
5	ตรวจสอบ Electrode ถังพักน้ำชั้นดาดฟ้า	N			

Note :

	ผู้ตรวจสอบ	รับทราบโดย
ลงชื่อ :	[illegible signature]	[signature]
วันที่ :	26/03/67	9-4-67

Transfer Water Pump Check List

แบบฟอร์มตรวจสอบระบบปั๊มสูบน้ำดี

Building : The Matt 2		**Location :** [illegible]	**Date:** เม.ย. 67
Equipment name : CWP No.		**Manufacture Motor :**	**Manufacture Pump :**
Rate Power :	**RPM :**	**Model/Type :**	**Model/Type :**
Volt : 380 / 50 Hz	**Amp :**	**Serial no. :**	**Impeller :**

Control Panal

ลำดับ/No.	รายละเอียด / Detail	สถานะการใช้งาน/Status ปกติ/N	ไม่ปกติ/A	ข้อเสนอแนะ/Suggestion	หมายเหตุ/Remark
1	ตรวจสอบหลอดไฟแสดงสถานะ (LED indicator lights)	N			
2	ตรวจสอบสวิทช์, ปุ่มกด และอุปกรณ์หน้าตู้ควบคุม	N			
	Switch, button and Device controller	N			
3	ตรวจสอบระดับแรงดัน RS: 232 ST: 229 RT: 233 V.	N			
4	ตรวจสอบ Phase Protection	N			
5	ตรวจสอบ CircuitBreaker	N			
6	ตรวจสอบ Magnetric Contactor	N			
7	ตรวจสอบ Overload	N			
8	ตรวจสอบ Relay	N			
9	ตรวจสอบ Timer	N			
10	ตรวจสอบจุดต่อต่างๆทางไฟฟ้า (The electical connectors)	N			
Motor & PUMP					
1	เช็คกระแสของมอเตอร์ (1) R: 5.57 S: 5.60 T: 6.29 A.	N			
	เช็คกระแสของมอเตอร์ (2) R: 5.79 S: 5.28 T: 6.19 A.	N			
2	ตรวจสอบระดับเสียงและการสั่นสะเทือนของมอเตอร์	N			
3	ตรวจสอบระบบหล่อลื่นของมอเตอร์ (และให้การหล่อลื่น)	N			
4	ตรวจสอบความเป็นฉนวนของขดลวดมอเตอร์	N			
5	ตรวจสอบสภาพอุปกรณ์ของมอเตอร์ (Device of the moter)	N			
6	ตรวจสอบลูกยาง Coupling และ Alignment	N			
7	ตรวจสอบรอยรั่วที่จุดต่างๆ ของท่อทางระบบ (leak points)	N			
8	ตรวจสอบรอยรั่วของซีลและประเก็นของปั๊ม	N			
9	ตรวจสอบระดับเสียงและการสั่นสะเทือนปั๊ม	N			
	Noise and vibration of the pump	N			
10	ตรวจสอบระบบหล่อลื่นของปั๊ม (และให้การหล่อลื่น)	N			
	Lubrication of the pump	N			
11	ตรวจสอบแรงดันทางท่อจ่าย : 55 PSI	N			
12	ตรวจสอบและทำความสะอาด Strainers	N			
OTHER					
1	ตรวจสอบถังพักน้ำสำรองใต้ดิน (Underground water reserve tank)	N			
2	ตรวจสอบ ลูกลอย น้ำประปา (Float water)	N			
3	ตรวจสอบ Electrode ถังพักน้ำชั้นล่าง	N			
4	ตรวจสอบวาล์วให้อยู่ในตำแหน่งใช้งานปกติ	N			
5	ตรวจสอบเครื่องวัดแรงดัน (Pressure gauge)	N			
6	ตรวจสอบท่อทาง By pass เมื่อเปิดใช้งาน	N			

Note :

	ผู้ตรวจสอบ	รับทราบโดย
ลงชื่อ :	[signature]	[signature]
วันที่ :	30/04/67	8-5-67

Booster Pump Check List

แบบฟอร์มตรวจสอบระบบปั๊มสูบน้ำเพิ่มแรงดัน ชั้นดาดฟ้า

AKRA | THE MATT2

Building : The Matt 2	Location : ศาลาพล	Date: 6. ต. 67

Equipment name : CWP No.		Manufacture Motor :	Manufacture Pump :
Rate Power :	RPM :	Model/Type :	Model/Type :
Volt : 380 / 50 Hz	Amp :	Serial no. :	Impeller :

Control Panal

ลำดับ/No.	รายละเอียด/Detail	สถานะการใช้งาน/Status ปกติ/N	ไม่ปกติ/A	ข้อเสนอแนะ/Suggestion	หมายเหตุ/Remark
1	ตรวจสอบหลอดไฟแสดงสถานะ (LED indicator lights)	N			
2	ตรวจสอบสวิทซ์, ปุ่มกด และอุปกรณ์หน้าตู้ควบคุม	N			
	Switch, button and Device controller	N			
3	ตรวจสอบระดับแรงดัน RS: 232 ST: 229 RT: 230 V.	N			
4	ตรวจสอบ Phase Protection	N			
5	ตรวจสอบ CircuitBreaker	N			
6	ตรวจสอบ Magnetric Contactor	N			
7	ตรวจสอบ Overload	N			
8	ตรวจสอบ Relay	N			
9	ตรวจสอบ Timer	N			
10	ตรวจสอบจุดต่อต่างๆทางไฟฟ้า (The electical connectors)	N			

Motor & PUMP

ลำดับ/No.	รายละเอียด/Detail	ปกติ/N	ไม่ปกติ/A	ข้อเสนอแนะ/Suggestion	หมายเหตุ/Remark
1	เช็คกระแสของมอเตอร์ R: 2.34 S: 2.19 T: 2.28 A.	N			
	เช็คกระแสของมอเตอร์ R: 2.33 S: 2.14 T: 2.24 A.	N			
2	ตรวจสอบระดับเสียงและการสั่นสะเทือนมอเตอร์	N			
	Noise, vibration motor	N			
3	ตรวจสอบระบบหล่อลื่นของมอเตอร์ (และให้การหล่อลื่น)	N			
	Lubrication system of the motor	N			
4	ตรวจสอบความเป็นฉนวนของขดลวดมอเตอร์	N			
	The insulation of the motor winding	N			
5	ตรวจสอบสภาพอุปกรณ์ของมอเตอร์ (Device of the moter)	N			
6	ตรวจสอบลูกยาง Coupling และ Alignment	N			
7	ตรวจสอบรอยรั่วที่จุดต่างๆ ของท่อทางระบบ(leak points)	N			
8	ตรวจสอบรอยรั่วของซีลและประเก็นของปั๊ม	N			
	Leaking pump seal and gasket	N			
9	ตรวจสอบระดับเสียงและการสั่นสะเทือนปั๊ม	N			
	Noise and vibration of the pump	N			
10	ตรวจสอบระบบหล่อลื่นของปั๊ม (และให้การหล่อลื่น)	N			
	Lubrication of the pump	N			
11	ตรวจสอบแรงดันทางท่อจ่าย: 34 PSI	N			
12	ตรวจสอบและทำความสะอาด Strainers	N			

OTHER

ลำดับ/No.	รายละเอียด/Detail	ปกติ/N	ไม่ปกติ/A	ข้อเสนอแนะ/Suggestion	หมายเหตุ/Remark
1	ตรวจสอบถังพักเติมอากาศ (Pressure tank)	N			
2	ตรวจสอบเครื่องวัดแรงดัน (Pressure gauge)	N			
3	ตรวจสอบถังพักน้ำสำรองดาดฟ้า (Reserve water tank deck)	N			
4	ตรวจสอบวาล์วให้อยู่ในตำแหน่งใช้งานปกติ	N			
5	ตรวจสอบ Electrode ถังพักน้ำชั้นดาดฟ้า	N			

Note :

	ผู้ตรวจสอบ	รับทราบโดย
ลงชื่อ :	(signature)	(signature)
วันที่ :	30/04/67	2-5-67

Transfer Water Pump Check List

แบบฟอร์มตรวจสอบระบบปั๊มสูบน้ำดี

Building : THE Matt2		**Location :** หลวงพล	**Date:** พ.ค. 67
Equipment name : CWP No.		**Manufacture Motor :**	**Manufacture Pump :**
Rate Power :	**RPM :**	**Model/Type :**	**Model/Type :**
Volt : 380 / 50 Hz	**Amp :**	**Serial no. :**	**Impeller :**

Control Panal

ลำดับ/No.	รายละเอียด / Detail	สถานะการใช้งาน/Status ปกติ/N	ไม่ปกติ/A	ข้อเสนอแนะ/Suggestion	หมายเหตุ/Remark
1	ตรวจสอบหลอดไฟแสดงสถานะ (LED indicator lights)	N			
2	ตรวจสอบสวิทช์, ปุ่มกด และอุปกรณ์หน้าตู้ควบคุม	N			
	Switch, button and Device controller	N			
3	ตรวจสอบระดับแรงดัน RS:...232...... ST:..229...... RT:..232.......... V.	N			
4	ตรวจสอบ Phase Protection	N			
5	ตรวจสอบ CircuitBreaker	N			
6	ตรวจสอบ Magnetric Contactor	N			
7	ตรวจสอบ Overload	N			
8	ตรวจสอบ Relay	N			
9	ตรวจสอบ Timer	N			
10	ตรวจสอบจุดต่อต่างๆทางไฟฟ้า (The electical connectors)	N			
Motor & PUMP					
1	เช็คกระแสของมอเตอร์ (1) R: .5.56.... S: ...5.60...... T: ..6.29.... A.	N			
	เช็คกระแสของมอเตอร์ (2) R: ..5.79.... S: ..5.28....... T: ..6.19.... A.	N			
2	ตรวจสอบระดับเสียงและการสั่นสะเทือนของมอเตอร์	N			
3	ตรวจสอบระบบหล่อลื่นของมอเตอร์ (และให้การหล่อลื่น)	N			
4	ตรวจสอบความเป็นฉนวนของขดลวดมอเตอร์	N			
5	ตรวจสอบสภาพอุปกรณ์ของมอเตอร์ (Device of the moter)	N			
6	ตรวจสอบลูกยาง Coupling และ Alignment	N			
7	ตรวจสอบรอยรั่วที่จุดต่างๆ ของท่อทางระบบ(leak points)	N			
8	ตรวจสอบรอยรั่วของซีลและประเก็นของปั๊ม	N			
9	ตรวจสอบระดับเสียงและการสั่นสะเทือนปั๊ม	N			
	Noise and vibration of the pump	N			
10	ตรวจสอบระบบหล่อลื่นของปั๊ม (และให้การหล่อลื่น)	N			
	Lubrication of the pump	N			
11	ตรวจสอบแรงดันทางท่อจ่าย :......55......PSI	N			
12	ตรวจสอบและทำความสะอาด Strainers	N			
OTHER					
1	ตรวจสอบถังพักน้ำสำรองใต้ดิน (Underground water reserve tank)	N			
2	ตรวจสอบ ลูกลอย น้ำประปา (Float water)	N			
3	ตรวจสอบ Electrode ถังพักน้ำชั้นล่าง	N			
4	ตรวจสอบวาล์วให้อยู่ในตำแหน่งใช้งานปกติ	N			
5	ตรวจสอบเครื่องวัดแรงดัน (Pressure gauge)	N			
6	ตรวจสอบท่อทาง By pass เมื่อเปิดใช้งาน	N			

Note :

	ผู้ตรวจสอบ	รับทราบโดย
ลงชื่อ :	[signature]	
วันที่ :	31/05/67	

Booster Pump Check List

แบบฟอร์มตรวจสอบระบบปั๊มสูบน้ำเพิ่มแรงดัน ชั้นดาดฟ้า

Building : THE Matt2		**Location :** ดาดฟ้า		**Date:** พ.ค. 67	
Equipment name : CWP No.		**Manufacture Motor :**		**Manufacture Pump :**	
Rate Power :	**RPM :**	**Model/Type :**		**Model/Type :**	
Volt : 380 / 50 Hz	**Amp :**	**Serial no. :**		**Impeller :**	

Control Panal

ลำดับ/No.	รายละเอียด/Detail	สถานะการใช้งาน/Status ปกติ/N	ไม่ปกติ/A	ข้อเสนอแนะ/Suggestion	หมายเหตุ/Remark
1	ตรวจสอบหลอดไฟแสดงสถานะ (LED indicator lights)	N			
2	ตรวจสอบสวิทซ์, ปุ่มกด และอุปกรณ์หน้าตู้ควบคุม	N			
	Switch, button and Device controller	N			
3	ตรวจสอบระดับแรงดัน RS:...232..... ST:...223...... RT:...220...... V.	N			
4	ตรวจสอบ Phase Protection	N			
5	ตรวจสอบ CircuitBreaker	N			
6	ตรวจสอบ Magnetric Contactor	N			
7	ตรวจสอบ Overload	N			
8	ตรวจสอบ Relay	N			
9	ตรวจสอบ Timer	N			
10	ตรวจสอบจุดต่อต่างๆทางไฟฟ้า(The electical connectors)	N			

Motor & PUMP

ลำดับ/No.	รายละเอียด/Detail	ปกติ/N	ไม่ปกติ/A	ข้อเสนอแนะ/Suggestion	หมายเหตุ/Remark
1	เช็คกระแสของมอเตอร์ R: ...2.34 S:...2.19... T: ..2.28.. A.	N			
	เช็คกระแสของมอเตอร์ R: ..2.33... S:...2.14... T: ..2.24.. A.	N			
2	ตรวจสอบระดับเสียงและการสั่นสะเทือนมอเตอร์	N			
	Noise, vibration motor	N			
3	ตรวจสอบระบบหล่อลื่นของมอเตอร์ (และให้การหล่อลื่น)	N			
	Lubrication system of the motor	N			
4	ตรวจสอบความเป็นฉนวนของขดลวดมอเตอร์	N			
	The insulation of the motor winding	N			
5	ตรวจสอบสภาพอุปกรณ์ของมอเตอร์ (Device of the moter)	N			
6	ตรวจสอบลูกยาง Coupling และ Alignment	N			
7	ตรวจสอบรอยรั่วที่จุดต่างๆ ของท่อทางระบบ (leak points)	N			
8	ตรวจสอบรอยรั่วของซีลและประเก็นของปั๊ม	N			
	Leaking pump seal and gasket	N			
9	ตรวจสอบระดับเสียงและการสั่นสะเทือนปั๊ม	N			
	Noise and vibration of the pump	N			
10	ตรวจสอบระบบหล่อลื่นของปั๊ม (และให้การหล่อลื่น)	N			
	Lubrication of the pump	N			
11	ตรวจสอบแรงดันทางท่อจ่าย :....34......PSI	N			
12	ตรวจสอบและทำความสะอาด Strainers	N			

OTHER

ลำดับ/No.	รายละเอียด/Detail	ปกติ/N	ไม่ปกติ/A	ข้อเสนอแนะ/Suggestion	หมายเหตุ/Remark
1	ตรวจสอบถังพักเติมอากาศ (Pressure tank)	N			
2	ตรวจสอบเครื่องวัดแรงดัน (Pressure gauge)	N			
3	ตรวจสอบถังพักน้ำสำรองดาดฟ้า (Reserve water tank deck)	N			
4	ตรวจสอบวาล์วให้อยู่ในตำแหน่งใช้งานปกติ	N			
5	ตรวจสอบ Electrode ถังพักน้ำชั้นดาดฟ้า	N			

Note :

	ผู้ตรวจสอบ	รับทราบโดย
ลงชื่อ :	[illegible signature]	
วันที่ :	[illegible]	

Transfer Water Pump Check List

แบบฟอร์มตรวจสอบระบบปั๊มสูบน้ำดี

Building : THE Mattz		**Location :** [illegible]	**Date:** มิ.ย. 67
Equipment name : CWP No.		**Manufacture Motor :**	**Manufacture Pump :**
Rate Power :	**RPM :**	**Model/Type :**	**Model/Type :**
Volt : 380 / 50 Hz	**Amp :**	**Serial no. :**	**Impeller :**

Control Panal

ลำดับ/No.	รายละเอียด / Detail	สถานะการใช้งาน/Status ปกติ/N	สถานะการใช้งาน/Status ไม่ปกติ/A	ข้อเสนอแนะ/Suggestion	หมายเหตุ/Remark
1	ตรวจสอบหลอดไฟแสดงสถานะ (LED indicator lights)	N			
2	ตรวจสอบสวิทช์, ปุ่มกด และอุปกรณ์หน้าตู้ควบคุม	N			
	Switch, button and Device controller	N			
3	ตรวจสอบระดับแรงดัน RS: 231 ST: 229 RT: 232 V.	N			
4	ตรวจสอบ Phase Protection	N			
5	ตรวจสอบ CircuitBreaker	N			
6	ตรวจสอบ Magnetric Contactor	N			
7	ตรวจสอบ Overload	N			
8	ตรวจสอบ Relay	N			
9	ตรวจสอบ Timer	N			
10	ตรวจสอบจุดต่อต่างๆทางไฟฟ้า (The electical connectors)	N			
Motor & PUMP					
1	เช็คกระแสของมอเตอร์ (1) R: 5.51 S: 5.60 T: 6.28 A.	N			
	เช็คกระแสของมอเตอร์ (2) R: 5.80 S: 6.28 T: 6.19 A.	N			
2	ตรวจสอบระดับเสียงและการสั่นสะเทือนของมอเตอร์	N			
3	ตรวจสอบระบบหล่อลื่นของมอเตอร์ (และให้การหล่อลื่น)	N			
4	ตรวจสอบความเป็นฉนวนของขดลวดมอเตอร์	N			
5	ตรวจสอบสภาพอุปกรณ์ของมอเตอร์ (Device of the moter)	N			
6	ตรวจสอบลูกยาง Coupling และ Alignment	N			
7	ตรวจสอบรอยรั่วที่จุดต่างๆ ของท่อทางระบบ (leak points)	N			
8	ตรวจสอบรอยรั่วของซีลและประเก็นของปั๊ม	N			
9	ตรวจสอบระดับเสียงและการสั่นสะเทือนปั๊ม	N			
	Noise and vibration of the pump	N			
10	ตรวจสอบระบบหล่อลื่นของปั๊ม (และให้การหล่อลื่น)	N			
	Lubrication of the pump	N			
11	ตรวจสอบแรงดันทางท่อจ่าย: 56 PSI	N			
12	ตรวจสอบและทำความสะอาด Strainers	N			
OTHER					
1	ตรวจสอบถังพักน้ำสำรองใต้ดิน (Underground water reserve tank)	N			
2	ตรวจสอบ ลูกลอย น้ำประปา (Float water)	N			
3	ตรวจสอบ Electrode ถังพักน้ำชั้นล่าง	N			
4	ตรวจสอบวาล์วให้อยู่ในตำแหน่งใช้งานปกติ	N			
5	ตรวจสอบเครื่องวัดแรงดัน (Pressure gauge)	N			
6	ตรวจสอบท่อทาง By pass เมื่อเปิดใช้งาน	N			

Note :

	ผู้ตรวจสอบ	รับทราบโดย
ลงชื่อ :	[signature]	
วันที่ :	20/06/67	

Booster Pump Check List

แบบฟอร์มตรวจสอบระบบปั๊มสูบน้ำเพิ่มแรงดัน ชั้นดาดฟ้า

AKRA | THE MATT2

Building : THE Matt2		Location : [illegible]	Date: [illegible]
Equipment name : CWP No.		Manufacture Motor :	Manufacture Pump :
Rate Power :	RPM :	Model/Type :	Model/Type :
Volt : 380 / 50 Hz	Amp :	Serial no. :	Impeller :

Control Panal

ลำดับ/No.	รายละเอียด/Detail	สถานะการใช้งาน/Status ปกติ/N	สถานะการใช้งาน/Status ไม่ปกติ/A	ข้อเสนอแนะ/Suggestion	หมายเหตุ/Remark
1	ตรวจสอบหลอดไฟแสดงสถานะ (LED indicator lights)	N			
2	ตรวจสอบสวิทช์, ปุ่มกด และอุปกรณ์หน้าตู้ควบคุม	N			
	Switch, button and Device controller	N			
3	ตรวจสอบระดับแรงดัน RS:...232.... ST:...223..... RT:...230.... V.	N			
4	ตรวจสอบ Phase Protection	N			
5	ตรวจสอบ CircuitBreaker	N			
6	ตรวจสอบ Magnetric Contactor	N			
7	ตรวจสอบ Overload	N			
8	ตรวจสอบ Relay	N			
9	ตรวจสอบ Timer	N			
10	ตรวจสอบจุดต่อต่างๆทางไฟฟ้า (The electical connectors)	N			

Motor & PUMP

ลำดับ/No.	รายละเอียด/Detail	ปกติ/N	ไม่ปกติ/A	ข้อเสนอแนะ/Suggestion	หมายเหตุ/Remark
1	เช็คกระแสของมอเตอร์ R: ..2.34.. S:..2.19.. T: ..2.29.. A.	N			
	เช็คกระแสของมอเตอร์ R: ..2.33.. S:..2.14.. T: ..2.24.. A.	N			
2	ตรวจสอบระดับเสียงและการสั่นสะเทือนมอเตอร์	N			
	Noise, vibration motor	N			
3	ตรวจสอบระบบหล่อลื่นของมอเตอร์ (และให้การหล่อลื่น)	N			
	Lubrication system of the motor	N			
4	ตรวจสอบความเป็นฉนวนของขดลวดมอเตอร์	N			
	The insulation of the motor winding	N			
5	ตรวจสอบสภาพอุปกรณ์ของมอเตอร์ (Device of the motor)	N			
6	ตรวจสอบลูกยาง Coupling และ Alignment	N			
7	ตรวจสอบรอยรั่วที่จุดต่างๆ ของท่อทางระบบ(leak points)	N			
8	ตรวจสอบรอยรั่วของซีลและประเก็นของปั๊ม	N			
	Leaking pump seal and gasket	N			
9	ตรวจสอบระดับเสียงและการสั่นสะเทือนปั๊ม	N			
	Noise and vibration of the pump	N			
10	ตรวจสอบระบบหล่อลื่นของปั๊ม (และให้การหล่อลื่น)	N			
	Lubrication of the pump	N			
11	ตรวจสอบแรงดันทางท่อจ่าย :....35.......PSI	N			
12	ตรวจสอบและทำความสะอาด Strainers	N			

OTHER

ลำดับ/No.	รายละเอียด/Detail	ปกติ/N	ไม่ปกติ/A	ข้อเสนอแนะ/Suggestion	หมายเหตุ/Remark
1	ตรวจสอบถังพักเติมอากาศ (Pressure tank)	N			
2	ตรวจสอบเครื่องวัดแรงดัน (Pressure gauge)	N			
3	ตรวจสอบถังพักน้ำสำรองดาดฟ้า (Reserve water tank deck)	N			
4	ตรวจสอบวาล์วให้อยู่ในตำแหน่งใช้งานปกติ	N			
5	ตรวจสอบ Electrode ถังพักน้ำชั้นดาดฟ้า	N			

Note :

	ผู้ตรวจสอบ	รับทราบโดย
ลงชื่อ :	[illegible]	
วันที่ :	30/11/67	

ภาคผนวก 2

2.4 บันทึกการตรวจเช็คห้องระบบควบคุม ประจำเดือน มกราคม - มิถุนายน 2567

Daily Checklist

แบบฟอร์มตรวจเช็คห้องระบบควบคุมประจำวัน

AKRA | THE MATT2 BATHORN-THAPHRA

Month / YEAR ....01.../...67.... **Building/อาคาร**...The Matt 2......... **บริเวณ** Transfer pump.........

Day วันที่	Time เวลาบันทึก	Morning รอบเช้า	Time เวลาบันทึก	Afternoon รอบบ่าย	Time เวลาบันทึก	Night รอบดึก	Checked by ผู้ตรวจสอบ	Note หมายเหตุ
1	09.01	[signature]			22.38	[signature]		
2	16:25	[signature]			22.22	[signature]		
3	09:24	[signature]			22.17	[signature]		
4	09:50	[signature]			22.21	[signature]		
5	09:56	[signature]			22.23	[signature]		
6	10:04	[signature]			22.20	[signature]		
7	09.52	[signature]			22.24	[signature]		
8	10:06	[signature]			22.25	[signature]		
9	09:34	[signature]			22.40	[signature]		
10	09:48	[signature]			22.28	[signature]		
11	10:00	[signature]			22:16	[signature]		
12	11:36	[signature]			23.07	[signature]		
13	10:35	[signature]			22.24	[signature]		
14	09.54	[signature]			22.29	[signature]		
15	09:53	[signature]			22.36	[signature]		
16	09:38	[signature]			22.18	[signature]		
17	09.29	[signature]			22.09	[signature]		
18	09.30	[signature]			22.52	[signature]		
19	08.49	[signature]			22.50	[signature]		
20	08.58	[signature]			19.02	[signature]		
21	09.46	[signature]			22.13	[signature]		
22	09.40	[signature]			22.09	[signature]		
23	08.05	[signature]			22.11	[signature]		
24	09:43	[signature]			22.47	[signature]		
25	09.00	[signature]			22.35	[signature]		
26	08.52	[signature]			22.41	[signature]		
27	08.33	[signature]			22.07	[signature]		
28	11.01	[signature]			22.55	[signature]		
29	09.43	[signature]			22.10	[signature]		
30	10:30	[signature]			22.13	[signature]		
31	07.59	[signature]			22.32	[signature]		

Note

Description	Inspected by	Accepted by
Signature	[signature]	[signature]
Name	[signature]	
Date	31/1/67	

Daily Checklist

แบบฟอร์มตรวจเช็คห้องระบบควบคุมประจำวัน

Month / YEAR ...01.../...67.... Building/อาคาร ...The Matt 2... บริเวณ ...M.D.B...

Day วันที่	Time เวลาบันทึก	Morning รอบเช้า	Time เวลาบันทึก	Afternoon รอบบ่าย	Time เวลาบันทึก	Night รอบดึก	Checked by ผู้ตรวจสอบ	Note หมายเหตุ
1	09.03	[signature]			22.37	[signature]		
2	16.22	[signature]			22.23	[signature]		
3	09:25	[signature]			22.16	[signature]		
4	09:51	[signature]			22.22	[signature]		
5	09:57	[signature]			22.24	รอล์ฟ		
6	10:05	[signature]			22.21	[signature]		
7	09.53	รอล์ฟ			22.23	[signature]		
8	10:07	[signature]			22.24	[signature]		
9	09:35	[signature]			22.33	[signature]		
10	09:49	[signature]			22.29	[signature]		
11	09:59	[signature]			22:20	[signature]		
12	11.37	[signature]			22.08	[signature]		
13	10:37	[signature]			22.23	[signature]		
14	09.55	รอล์ฟ			22.28	[signature]		
15	09:44	[signature]			22.37	[signature]		
16	09:39	[signature]			22.17	[signature]		
17	09.30	รอล์ฟ			22.08	[signature]		
18	09.31	รอล์ฟ			22.53	[signature]		
19	08.50	รอล์ฟ			22.52	[signature]		
20	09.00	[signature]			19.03	[signature]		
21	09.46	รอล์ฟ			22.14	[signature]		
22	09.41	รอล์ฟ			22.11	[signature]		
23	08.10	รอล์ฟ			22.13	[signature]		
24	09:44	[signature]			22.48	[signature]		
25	09.01	รอล์ฟ			22.37	[signature]		
26	08.52	รอล์ฟ			22.42	[signature]		
27	08.34	[signature]			22.06	[signature]		
28	11.02	รอล์ฟ			22.56	[signature]		
29	09.44	รอล์ฟ			22.09	[signature]		
30	10:31	[signature]			22.14	[signature]		
31	07.55	[signature]			22:33	[signature]		

Note

Description	Inspected by	Accepted by
Signature	[signature]	[signature]
Name	[illegible]	
Date	31/1/67	

Daily Checklist

แบบฟอร์มตรวจเช็คห้องระบบควบคุมประจำวัน

AKRA · THE MATT 2 SATHORN-THAPHRA

Month / YEAR ...01.../...67... Building/อาคาร...The Matt 2........ บริเวณ ....Booster pump.......

Day วันที่	Time เวลาบันทึก	Morning รอบเช้า	Time เวลาบันทึก	Afternoon รอบบ่าย	Time เวลาบันทึก	Night รอบดึก	Checked by ผู้ตรวจสอบ	Note หมายเหตุ
1	09.13	[illegible]			22.43	[illegible]		
2	16.29	[illegible]			22.25	[illegible]		
3	09:40	[illegible]			22.22	[illegible]		
4	09:59	[illegible]			22.26	[illegible]		
5	10:02	[illegible]			22.36	กอล์ฟ		
6	10:13	[illegible]			22.26	[illegible]		
7	09.58	กอล์ฟ			22.28	[illegible]		
8	10:13	[illegible]			22.29	[illegible]		
9	09:40	[illegible]			22.37	[illegible]		
10	09:54	[illegible]			82.23	[illegible]		
11	09:59	[illegible]			22:18	[illegible]		
12	11:43	[illegible]			97.12	[illegible]		
13	10:24	[illegible]			22.29	[illegible]		
14	10.00	กอล์ฟ			22.34	[illegible]		
15	10:00	[illegible]			22.33	[illegible]		
16	09:46	[illegible]			22.27	[illegible]		
17	09.35	กอล์ฟ			22.16	[illegible]		
18	09.37	กอล์ฟ			22.56	[illegible]		
19	08.56	กอล์ฟ			22.42	[illegible]		
20	09.08	[illegible]			18.10	[illegible]		
21	09.60	กอล์ฟ			22.19	[illegible]		
22	09.48	กอล์ฟ			22.16	[illegible]		
23	08.15	กอล์ฟ			22.18	[illegible]		
24	10:07	[illegible]			22.52	[illegible]		
25	09.05	กอล์ฟ			22.42	[illegible]		
26	08.59	กอล์ฟ			22.46	[illegible]		
27	08.40	[illegible]			22.12	[illegible]		
28	11.09	กอล์ฟ			22.58	[illegible]		
29	09.49	กอล์ฟ			22.15	[illegible]		
30	10:36	[illegible]			22.20	[illegible]		
31	07.37	[illegible]			22:26	[illegible]		

Note

Description	Inspected by	Accepted by
Signature	[illegible]	[illegible]
Name	[illegible]	
Date	31/1/67	

Daily Checklist

แบบฟอร์มตรวจเช็คห้องระบบควบคุมประจำวัน

Month / YEAR ..01..../..67..... Building/อาคาร..The Matt 2.............. บริเวณ ..Swimming pool..........

Day วันที่	Time เวลาบันทึก	Morning รอบเช้า	Time เวลาบันทึก	Afternoon รอบบ่าย	Time เวลาบันทึก	Night รอบดึก	Checked by ผู้ตรวจสอบ	Note หมายเหตุ
1	09.11	[illegible]			22.41	[illegible]		
2	16.28	[illegible]			22.17	[illegible]		
3	09:39	[illegible]			22.20	[illegible]		
4	09:57	[illegible]			22.24	[illegible]		
5	10:01	มิสิทธิ์			22.26	ก้อยฟ		
6	10:11	[illegible]			22.24	[illegible]		
7	09.58	ก้อยฟ			22.27	[illegible]		
8	10:11	ธีรัทธ์			22.27	[illegible]		
9	09:38	[illegible]			22.35	[illegible]		
10	09:53	[illegible]			22.22	[illegible]		
11	09:56	[illegible]			22.50	[illegible]		
12	11.14	[illegible]			27.10	[illegible]		
13	10:22	[illegible]			22.27	[illegible]		
14	09.58	ก้อยฟ			22.32	[illegible]		
15	09:58	[illegible]			22.32	[illegible]		
16	09:44	[illegible]			22.25	[illegible]		
17	09.34	ก้อยฟ			22.14	[illegible]		
18	09.35	ก้อยฟ			22.55	[illegible]		
19	08.54	ก้อยฟ			22.45	[illegible]		
20	09:05	[illegible]			18.08	[illegible]		
21	09.50	ก้อยฟ			22.17	[illegible]		
22	09.46	ก้อยฟ			22.13	[illegible]		
23	08.43	ก้อยฟ			22.16	[illegible]		
24	09:47	[illegible]			22.50	[illegible]		
25	09.05	ก้อยฟ			22.40	[illegible]		
26	08.58	ก้อยฟ			22.44	[illegible]		
27	09.39	[illegible]			22.10	[illegible]		
28	11.02	ก้อยฟ			22.57	[illegible]		
29	09.48	ก้อยฟ			22.16	[illegible]		
30	10:39	[illegible]			22.17	[illegible]		
31	07.39	[illegible]			22:24	[illegible]		

Note

Description	Inspected by	Accepted by
Signature	[illegible]	[illegible]
Name	[illegible]	
Date	31/1/67	

Daily Checklist

AKRA | THE MATT2 SATHORN-THAPHRA

แบบฟอร์มตรวจเช็คห้องระบบควบคุมประจำวัน

Month / YEAR 02 / 67 Building/อาคาร the Matt2 บริเวณ M.D.B

Day วันที่	Time เวลาบันทึก	Morning รอบเช้า	Time เวลาบันทึก	Afternoon รอบบ่าย	Time เวลาบันทึก	Night รอบดึก	Checked by ผู้ตรวจสอบ	Note หมายเหตุ
1	08.13	[illegible]			22:23	[illegible]		
2	08.07	[illegible]			22.59	[illegible]		
3	09.17	[illegible]			22:06	[illegible]		
4	08.15	[illegible]			22.51	[illegible]		
5	09:58	[illegible]			22.04	[illegible]		
6	08:47	[illegible]			22.20	[illegible]		
7	07.49	[illegible]			22:30	[illegible]		
8	07.36	[illegible]			22:48	[illegible]		
9	09.28	[illegible]			22:24	[illegible]		
10	09.54	[illegible]			22.19	[illegible]		
11	08.07	[illegible]			22.35	[illegible]		
12	09:19	[illegible]			22.15	[illegible]		
13	08.03	[illegible]			22.27	[illegible]		
14	08.04	[illegible]			22.09	[illegible]		
15	08.44	[illegible]			22.45	[illegible]		
16	08.23	[illegible]			22.19	[illegible]		
17	08.05	[illegible]			22.14	[illegible]		
18	08.06	[illegible]			22.47	[illegible]		
19	09:44	[illegible]			21.32	[illegible]		
20	09.05	[illegible]			22.05	[illegible]		
21	10.35	[illegible]			22.33	[illegible]		
22	08.00	[illegible]			22.21	[illegible]		
23	08.05	[illegible]			22.47	[illegible]		
24	09.02	[illegible]			22.15	[illegible]		
25	09.20	[illegible]			22.15	[illegible]		
26	09:48	[illegible]			22.14	[illegible]		
27	09:31	[illegible]			22.07	[illegible]		
28	09:53	[illegible]			22.05	[illegible]		
29	09:31	[illegible]			22.07	[illegible]		
30								
31								

Note

Description	Inspected by	Accepted by
Signature	[illegible]	[illegible]
Name	[illegible]	
Date	29/02/67	1-3-67

Daily Checklist

AKRA | THE MATT2 SATHORN-THAPHRA

แบบฟอร์มตรวจเช็คห้องระบบควบคุมประจำวัน

Month / YEAR 02/67 **Building/อาคาร** the Matt 2 **บริเวณ** transfer pump

Day วันที่	Time เวลาบันทึก	Morning รอบเช้า	Time เวลาบันทึก	Afternoon รอบบ่าย	Time เวลาบันทึก	Night รอบดึก	Checked by ผู้ตรวจสอบ	Note หมายเหตุ
1	08.10	[signature]			22:23	[signature]		
2	08.06	[signature]			22:54	[signature]		
3	09.16	[signature]			22:05	[signature]		
4	08.18	[signature]			22.50	[signature]		
5	09:56	[signature]			22.06	[signature]		
6	08:47	[signature]			22.19	[signature]		
7	07.52	[signature]			22:29	[signature]		
8	07.55	[signature]			22:48	[signature]		
9	09.31	[signature]			22:23	[signature]		
10	09.53	กอล์ฟ			22.18	[signature]		
11	08.05	[signature]			22.37	[signature]		
12	09:17	[signature]			22.14	กอล์ฟ		
13	08.07	[signature]			22.26	กอล์ฟ		
14	08.03	[signature]			22.10	[signature]		
15	08.48	[signature]			22.44	กอล์ฟ		
16	09.22	[signature]			22 18	กอล์ฟ		
17	08.09	[signature]			22.15	[signature]		
18	08.05	[signature]			22.46	กอล์ฟ		
19	09:44	[signature]			21.32	กอล์ฟ		
20	09.05	กอล์ฟ			22.04	[signature]		
21	10.32	[signature]			22.33	กอล์ฟ		
22	07.59	[signature]			22.20	กอล์ฟ		
23	08.04	[signature]			22.46	กอล์ฟ		
24	09.01	[signature]			22.14	[signature]		
25	09.15	[signature]			22.15	กอล์ฟ		
26	09:47	[signature]			22.13	[signature]		
27	09:30	[signature]			22.09	[signature]		
28	09:52	[signature]			22.04	[signature]		
29	09:31	[signature]			22.06	[signature]		
30								
31								

Note

Description	Inspected by	Accepted by
Signature	[signature]	[signature]
Name	[illegible]	
Date	29/02/67	4-3-67.

Daily Checklist

แบบฟอร์มตรวจเช็คห้องระบบควบคุมประจำวัน

AKRA THE MATT2 SATHORN-THAPHRA

Month / YEAR 02 / 67 Building/อาคาร the Matt 2 บริเวณ Booster pump

Day วันที่	Time เวลาบันทึก	Morning รอบเช้า	Time เวลาบันทึก	Afternoon รอบบ่าย	Time เวลาบันทึก	Night รอบดึก	Checked by ผู้ตรวจสอบ	Note หมายเหตุ
1	08:00	[signature]			22:17	[signature]		
2	08.11	[signature]			22:38	[signature]		
3	09.39	[signature]			22:01	[signature]		
4	09.23	[signature]			22.55	[signature]		
5	10:02	[signature]			22.10	[signature]		
6	08:55	[signature]			22.06	[signature]		
7	07.56	[signature]			22:23	[signature]		
8	08.04	[signature]			22:45	[signature]		
9	09.36	[signature]			22:19	[signature]		
10	09-58	ดอล์ฟ			22.10	[signature]		
11	08.01	[signature]			22.43	[signature]		
12	09:23	[signature]			22.18	ดอล์ฟ		
13	08.15	[signature]			22.19	ดอล์ฟ		
14	08.17	[signature]			22.18	[signature]		
15	08.51	[signature]			22.20	ดอล์ฟ		
16	09.28	[signature]			22.23	ดอล์ฟ		
17	08.13	[signature]			22.10	[signature]		
18	08.11	[signature]			22.22	ดอล์ฟ		
19	09:48	[signature]			22.24	ดอล์ฟ		
20	09.11	ดอล์ฟ			22.09	[signature]		
21	10.38	[signature]			22.10	ดอล์ฟ		
22	08.05	[signature]			22.24	ดอล์ฟ		
23	08.14	[signature]			22.21	ดอล์ฟ		
24	09.08	[signature]			22.08	[signature]		
25	09.21	[signature]			22.19	ดอล์ฟ		
26	09:57	[signature]			22.10	[signature]		
27	09:35	[signature]			22.12	[signature]		
28	09:58	[signature]			22.10	[signature]		
29	09:23	[signature]			22.18	[signature]		
30								
31								

Note

Description	Inspected by	Accepted by
Signature	[signature]	[signature]
Name	[illegible]	
Date	29/02/67	4-3-67

Daily Checklist

แบบฟอร์มตรวจเช็คห้องระบบควบคุมประจำวัน

Month / YEAR 02 / 67 **Building/อาคาร** the Matt 2 **บริเวณ** Swiming pool

Day วันที่	Time เวลาบันทึก	Morning รอบเช้า	Time เวลาบันทึก	Afternoon รอบบ่าย	Time เวลาบันทึก	Night รอบดึก	Checked by ผู้ตรวจสอบ	Note หมายเหตุ
1	07.58	[illegible]			22:15	[illegible]		
2	08.10	[illegible]			22:36	[illegible]		
3	09.36	[illegible]			22:00	[illegible]		
4	08:21	[illegible]			22.53	[illegible]		
5	10:09	[illegible]			22.08	[illegible]		
6	08:51	[illegible]			22.05	[illegible]		
7	07.54	[illegible]			22:21	[illegible]		
8	08.03	[illegible]			22:42	[illegible]		
9	09.33	[illegible]			22:17	[illegible]		
10	09.57	กอล์ฟ			22.08	[illegible]		
11	08.00	[illegible]			22.41	[illegible]		
12	09:22	[illegible]			22.17	กอล์ฟ		
13	08.10	[illegible]			22.30	กอล์ฟ		
14	08.12	[illegible]			22.16	[illegible]		
15	08.50	[illegible]			22.47	กอล์ฟ		
16	09.27	[illegible]			22.21	กอล์ฟ		
17	08.11	[illegible]			22.09	[illegible]		
18	08.09	[illegible]			22.48	กอล์ฟ		
19	09:47	[illegible]			21.34	กอล์ฟ		
20	09.09	กอล์ฟ			22.07	[illegible]		
21	10.37	[illegible]			22.35	กอล์ฟ		
22	08.04	[illegible]			22.23	กอล์ฟ		
23	08.13	[illegible]			22.49	กอล์ฟ		
24	09.06	[illegible]			22.06	[illegible]		
25	09.19	[illegible]			22.18	กอล์ฟ		
26	09:55	[illegible]			22.18	[illegible]		
27	09:35	[illegible]			22.11	[illegible]		
28	09:56	[illegible]			22.08	[illegible]		
29	09:22	[illegible]			22.16	[illegible]		
30								
31								

Note

Description	Inspected by	Accepted by
Signature	[illegible]	[illegible]
Name	จิณพร เกิดสกุล	
Date	29/02/67	1-3-67.

Daily Checklist

AKRA | THE MATT 2 SATHORN-THAPHRA

แบบฟอร์มตรวจเช็คห้องระบบควบคุมประจำวัน

Month / YEAR มี.ค. / 67 Building/อาคาร THE MATT 2 บริเวณ M.D.B

Day วันที่	Time เวลาบันทึก	Morning รอบเช้า	Time เวลาบันทึก	Afternoon รอบบ่าย	Time เวลาบันทึก	Night รอบดึก	Checked by ผู้ตรวจสอบ	Note หมายเหตุ
1	09:57	[signature]			22.31	กอล์ฟ		
2	09:35	[signature]			22.14	[signature]		
3	08.51	[signature]			22.01	กอล์ฟ		
4	09:22	[signature]			22.47	กอล์ฟ		
5	09.05	[signature]			22.22	กอล์ฟ		
6	09:45	[signature]			22.49	กอล์ฟ		
7	09:56	[signature]			22.41	[signature]		
8	09:34	[signature]			22.44	[signature]		
9	09:23	[signature]			22.05	[signature]		
10	08.48	[signature]			22.29	กอล์ฟ		
11	08.52	กอล์ฟ			22.09	[signature]		
12	08.44	[signature]			22.43	[signature]		
13	09.00	[signature]			22.41	[signature]		
14	08.58	[signature]			22.33	[signature]		
15	09.50	กอล์ฟ						
16	08.50	[signature]			22.04	[signature]		
17	09.04	[signature]			22.26	[signature]		
18	09.49	กอล์ฟ			22.03	[signature]		
19	09.51	กอล์ฟ			22.05	[signature]		
20	09.00	[signature]			22.26	[signature]		
21	08.48	[signature]			22.31	[signature]		
22	09.02	กอล์ฟ						
23	09.34	[signature]			22.05	[signature]		
24	08.59	[signature]			22.30	[signature]		
25	09.55	[signature]			22:08	[signature]		
26	09 21	กอล์ฟ			22:40	[signature]		
27	09.48	กอล์ฟ			21:38	[signature]		
28	09.30	กอล์ฟ			22.26	[signature]		
29	10.05	กอล์ฟ			22.35	[signature]		
30	10.05	[signature]			22.05	[signature]		
31	09.59	กอล์ฟ			22.03	[signature]		

Note

Description	Inspected by	Accepted by
Signature	[signature]	[signature]
Name	ธนพร แก้วสุด	
Date	31/03/67	2-4-67

Daily Checklist

AKRA | THE MATT2 SATHORN-THAPHRA

แบบฟอร์มตรวจเช็คห้องระบบควบคุมประจำวัน

Month / YEAR มี.ค./67 **Building/อาคาร** THE MATT 2 **บริเวณ** Transfer pump

Day วันที่	Time เวลาบันทึก	Morning รอบเช้า	Time เวลาบันทึก	Afternoon รอบบ่าย	Time เวลาบันทึก	Night รอบดึก	Checked by ผู้ตรวจสอบ	Note หมายเหตุ
1	09:36	[illegible]			22.31	กอล์ฟ		
2	09:34	[illegible]			22.14	[illegible]		
3	08:54	[illegible]			22.00	กอล์ฟ		
4	09:22	[illegible]			22.47	กอล์ฟ		
5	09.04	[illegible]			22.21	กอล์ฟ		
6	09:45	[illegible]			22.48	กอล์ฟ		
7	09:55	[illegible]			22.40	[illegible]		
8	09:33	[illegible]			22.43	[illegible]		
9	09:23	[illegible]			22.07	[illegible]		
10	08.53	[illegible]			22.29	กอล์ฟ		
11	08.51	กอล์ฟ			22.04	[illegible]		
12	08.48	[illegible]			22.42	[illegible]		
13	08.59	[illegible]			22.40	[illegible]		
14	08.58	[illegible]			22.32	[illegible]		
15	09.49	กอล์ฟ						
16	08.53	[illegible]			22.03	[illegible]		
17	09.03	[illegible]			22.25	[illegible]		
18	09.44	กอล์ฟ			22.02	[illegible]		
19	09.51	กอล์ฟ			22.04	[illegible]		
20	08.59	[illegible]			22.25	[illegible]		
21	08.51	[illegible]			22.30	[illegible]		
22	09.01	กอล์ฟ						
23	09.33	[illegible]			22.04	[illegible]		
24	08.58	[illegible]			22.30	[illegible]		
25	09.55	[illegible]			22:08	[illegible]		
26	09.21	กอล์ฟ			22:40	[illegible]		
27	09.47	กอล์ฟ			21:37	[illegible]		
28	09.20	กอล์ฟ			22.25	[illegible]		
29	10.04	กอล์ฟ			22:37	[illegible]		
30	10.04	[illegible]			22.04	[illegible]		
31	09.58	กอล์ฟ			22.02	[illegible]		

Note

Description	Inspected by	Accepted by
Signature	[illegible]	[illegible]
Name	[illegible]	
Date	31/03/67	2-4-67

Daily Checklist

AKRA | THE MATT2 SATHORN-THAPHRA

แบบฟอร์มตรวจเช็คห้องระบบควบคุมประจำวัน

Month / YEAR มี.ค./67 Building/อาคาร THE MATT 2 บริเวณ Booster pump

Day วันที่	Time เวลาบันทึก	Morning รอบเช้า	Time เวลาบันทึก	Afternoon รอบบ่าย	Time เวลาบันทึก	Night รอบดึก	Checked by ผู้ตรวจสอบ	Note หมายเหตุ
1	10.02	[illegible]			22:19	[illegible]		
2	09:40	[illegible]			22.19	[illegible]		
3	08.42	[illegible]			22.06	[illegible]		
4	09:30	[illegible]			22.31	[illegible]		
5	09.12	[illegible]			22.40	[illegible]		
6	09:49	[illegible]			22.33	[illegible]		
7	10:01	[illegible]			22.45	[illegible]		
8	09:39	[illegible]			22.47	[illegible]		
9	09:29	[illegible]			22.23	[illegible]		
10	08.57	[illegible]			22.34	[illegible]		
11	08.57	[illegible]			22.09	[illegible]		
12	08.52	[illegible]			22.48	[illegible]		
13	08.55	[illegible]			22.45	[illegible]		
14	08.54	[illegible]			22.37	[illegible]		
15	09.50	[illegible]						
16	09.08	[illegible]			22.09	[illegible]		
17	08.59	[illegible]			22.30	[illegible]		
18	09.09	[illegible]			22.08	[illegible]		
19	09.57	[illegible]			22.10	[illegible]		
20	08.55	[illegible]			22.30	[illegible]		
21	08.59	[illegible]			22.35	[illegible]		
22	09.11	[illegible]						
23	09.41	[illegible]			22.19	[illegible]		
24	09.05	[illegible]			22.34	[illegible]		
25	10.04	[illegible]			22:02	[illegible]		
26	10.26	[illegible]			22:35	[illegible]		
27	09.53	[illegible]			21:43	[illegible]		
28	09.35	[illegible]			22.30	[illegible]		
29	09.10	[illegible]			22:29	[illegible]		
30	10:01	[illegible]			22.08	[illegible]		
31	10.05	[illegible]			22.12	[illegible]		

Note

Description	Inspected by	Accepted by
Signature	[illegible]	[illegible]
Name	[illegible]	
Date	31/03/67	2-4-67

Daily Checklist

แบบฟอร์มตรวจเช็คห้องระบบควบคุมประจำวัน

AKRA · THE MATT2 SATHORN-THAPHRA

Month / YEAR มี.ค. / 67 Building/อาคาร THE MATT 2 บริเวณ Swimming pool

Day วันที่	Time เวลาบันทึก	Morning รอบเช้า	Time เวลาบันทึก	Afternoon รอบบ่าย	Time เวลาบันทึก	Night รอบดึก	Checked by ผู้ตรวจสอบ	Note หมายเหตุ
1	10.01	[signature]			22.30	[signature]		
2	09:38	[signature]			22.17	[signature]		
3	08.41	[signature]			22.03	[signature]		
4	09:28	[signature]			22.50	[signature]		
5	09.11	[signature]			22.24	[signature]		
6	09:48	[signature]			22.51	[signature]		
7	10.00	[signature]			22.43	[signature]		
8	09:37	[signature]			22.45	[signature]		
9	09:28	[signature]			22.19	[signature]		
10	08.55	[signature]			22.32	[signature]		
11	08-56	[signature]			22.07	[signature]		
12	08.50	[signature]			22.46	[signature]		
13	08.53	[signature]			22.43	[signature]		
14	08.52	[signature]			22.35	[signature]		
15	09.53	[signature]						
16	08.55	[signature]			22.06	[signature]		
17	08.58	[signature]			22.28	[signature]		
18	09.48	[signature]			22.06	[signature]		
19	09.55	[signature]			22.09	[signature]		
20	08.53	[signature]			22.28	[signature]		
21	08.58	[signature]			22.47	[signature]		
22	09.09	[signature]						
23	09.39	[signature]			22.17	[signature]		
24	09.03	[signature]			22.32	[signature]		
25	10.02	[signature]			22:01	[signature]		
26	10-25	[signature]			22:34	[signature]		
27	09-51	[signature]			21:41	[signature]		
28	09.34	[signature]			22.28	[signature]		
29	10.08	[signature]			22:27	[signature]		
30	09.59	[signature]			22.07	[signature]		
31	10.04	[signature]			22.10	[signature]		

Note

Description	Inspected by	Accepted by
Signature	[signature]	[signature]
Name	[illegible]	
Date	31/03/67	2-4-67

Daily Checklist

แบบฟอร์มตรวจเช็คห้องระบบควบคุมประจำวัน

Month / YEAR เม.ย. / 67 **Building/อาคาร** THE Matt 2 **บริเวณ** M.D.B

Day วันที่	Time เวลาบันทึก	Morning รอบเช้า	Time เวลาบันทึก	Afternoon รอบบ่าย	Time เวลาบันทึก	Night รอบดึก	Checked by ผู้ตรวจสอบ	Note หมายเหตุ
1	10:21	[illegible]			22:29	[illegible]		
2	09:26	[illegible]			22:29	[illegible]		
3	09:28	[illegible]			22.06	[illegible]		
4	09.49	[illegible]			22.35	[illegible]		
5	08.51	[illegible]			22.35	[illegible]		
6	09:48	[illegible]			22.05	[illegible]		
7	09.02	[illegible]			22.23	ทอฟ		
8	09.17	[illegible]			22.03	[illegible]		
9	09.08	[illegible]			22.02	[illegible]		
10	09.48	[illegible]			22.03	[illegible]		
11	08.30	[illegible]			22.07	[illegible]		
12	09.20	[illegible]			22.29	[illegible]		
13	09.[illegible]	[illegible]			22.02	[illegible]		
14	09.31	[illegible]			22.01	[illegible]		
15	09.40	[illegible]			22.14	[illegible]		
16	09.22	[illegible]			22.05	[illegible]		
17	09.20	ทอฟ			22.04	[illegible]		
18	09.42	ทอฟ			22.05	[illegible]		
19	09.10	[illegible]			22.48	ทอฟ		
20	09.06	[illegible]			22.02	[illegible]		
21	10.19	[illegible]			22.03	[illegible]		
22	10.45	[illegible]			22.02	ทอฟ		
23	09.35	[illegible]			22.20	ทอฟ		
24	09.47	[illegible]			22.39	[illegible]		
25	09.31	[illegible]			22.22	[illegible]		
26	10.46	[illegible]			22.13	[illegible]		
27	09.36	[illegible]			22.22	[illegible]		
28	08.43	[illegible]			22.32	[illegible]		
29	10.00	[illegible]			22.20	[illegible]		
30	09.39	[illegible]			22.35	[illegible]		
31								

Note

Description	Inspected by	Accepted by
Signature	[illegible]	[illegible]
Name	[illegible]	
Date	30/04/67	8-5-67

Daily Checklist

แบบฟอร์มตรวจเช็คห้องระบบควบคุมประจำวัน

AKRA | THE MATT2 SATHORN-THAPRA

Month / YEAR เม.ย./67 **Building/อาคาร** THE Matt2 **บริเวณ** Transfer Pump

Day วันที่	Time เวลาบันทึก	Morning รอบเช้า	Time เวลาบันทึก	Afternoon รอบบ่าย	Time เวลาบันทึก	Night รอบดึก	Checked by ผู้ตรวจสอบ	Note หมายเหตุ
1	10.3[illegible]	[signature]			22.28	[signature]		
2	09.30	[signature]			22.27	[signature]		
3	09.[illegible]	[signature]			22.05	[signature]		
4	09.52	[signature]			22.06	[signature]		
5	08.54	[signature]			22.34	[signature]		
6	09.47	[signature]			22.06	[signature]		
7	09.04	[signature]			22.22	[signature]		
8	09.56	[signature]			22.02	[signature]		
9	09.14	[signature]			22.03	[signature]		
10	09:47	[signature]			22.02	[signature]		
11	08.49	[signature]			22.06	[signature]		
12	09.22	[signature]			22.29	[signature]		
13	09.03	[signature]			22.03	[signature]		
14	09.34	[signature]			22.00	[signature]		
15	09.07	[signature]			22.13	[signature]		
16	09.24	[signature]			22.07	[signature]		
17	09.20	[signature]			22.05	[signature]		
18	09.41	[signature]			22.04	[signature]		
19	09.06	[signature]			22.47	[signature]		
20	09.11	[signature]			22.03	[signature]		
21	10.19	[signature]			22.04	[signature]		
22	10.01	[signature]			22.02	[signature]		
23	09.37	[signature]			22.19	[signature]		
24	09.46	[signature]			22.38	[signature]		
25	09.55	[signature]			22.22	[signature]		
26	10.45	[signature]			22.12	[signature]		
27	09.35	[signature]			22.33	[signature]		
28	08.42	[signature]			22.31	[signature]		
29	09:59	[signature]			22.19	[signature]		
30	09.38	[signature]			22.35	[signature]		
31								

Note

Description	Inspected by	Accepted by
Signature	[signature]	[signature]
Name	[illegible]	
Date	30/04/67	8-5-67

Daily Checklist

แบบฟอร์มตรวจเช็คห้องระบบควบคุมประจำวัน

AKRA　THE MATT2 SATHORN-THAPHRA

Month / YEAR ..เม.ย. / 67... Building/อาคาร THE Matt2 บริเวณ Booster pamp

Day วันที่	Time เวลาบันทึก	Morning รอบเช้า	Time เวลาบันทึก	Afternoon รอบบ่าย	Time เวลาบันทึก	Night รอบดึก	Checked by ผู้ตรวจสอบ	Note หมายเหตุ
1	0839	[signature]			22:22	[signature]		
2	09.34	[signature]			22:23	[signature]		
3	0941	[signature]			22.21	[signature]		
4	09.57	[signature]			22.03	[signature]		
5	08.59	[signature]			22.31	[signature]		
6	09.53	[signature]			22.10	[signature]		
7	09.08	[signature]			22.21	[signature]		
8	09.20	[signature]			22.10	[signature]		
9	09.16	[signature]			22.12	[signature]		
10	09.52	[signature]			22.09	[signature]		
11	08.46	[signature]			22.13	[signature]		
12	09.26	[signature]			22.29	[signature]		
13	09.46	[signature]			22.12	[signature]		
14	09.37	[signature]			22.08	[signature]		
15	09.5	[signature]			22.18	[signature]		
16	09.27	[signature]			22.13	[signature]		
17	09.22	[signature]			22.16	[signature]		
18	09.49	[signature]			22.12	[signature]		
19	09.12	[signature]			22.12	[signature]		
20	09.12	[signature]			22.08	[signature]		
21	10.25	[signature]			22.11	[signature]		
22	10.51	[signature]			22.19	[signature]		
23	09.43	[signature]			22:03	[signature]		
24	09.51	[signature]			22.09	[signature]		
25	09.35	[signature]			22.30	[signature]		
26	10.52	[signature]			22:48	[signature]		
27	09.44	[signature]			22.56	[signature]		
28	08.51	[signature]			22.39	[signature]		
29	09.36	[signature]			22.00	[signature]		
30	09.44	[signature]			22.10	[signature]		
31								

Note

Description	Inspected by	Accepted by
Signature	[signature]	[signature]
Name	[illegible]	
Date	30/04/67	8-5-67.

Daily Checklist

แบบฟอร์มตรวจเช็คห้องระบบควบคุมประจำวัน

AKRA | THE MATT2

Month / YEAR ..เม.ย. / 67.... Building/อาคาร ......THE Matt 2....... บริเวณ .Swimming Pool.......

Day วันที่	Time เวลาบันทึก	Morning รอบเช้า	Time เวลาบันทึก	Afternoon รอบบ่าย	Time เวลาบันทึก	Night รอบดึก	Checked by ผู้ตรวจสอบ	Note หมายเหตุ
1	10:~~40~~37	[illegible]			22:20	[illegible]		
2	09.26	[illegible]			22:21	[illegible]		
3	09.35	[illegible]			21:55	[illegible]		
4	08.59	[illegible]			22.00	[illegible]		
5	08.56	[illegible]			22.28	[illegible]		
6	09.52	[illegible]			22.08	[illegible]		
7	09.06	[illegible]			22.26	[illegible]		
8	09.18	[illegible]			22.07	[illegible]		
9	09.11	[illegible]			22.10	[illegible]		
10	09.51	[illegible]			22.06	[illegible]		
11	09.45	[illegible]			22.11	[illegible]		
12	09.25	[illegible]			22.28	[illegible]		
13	09.47	[illegible]			22.11	[illegible]		
14	09.35	[illegible]			22.05	[illegible]		
15	09.14	[illegible]			22.16	[illegible]		
16	09.27	[illegible]			22.11	[illegible]		
17	09.23	[illegible]			22.11	[illegible]		
18	09.47	[illegible]			22.10	[illegible]		
19	09.11	[illegible]			22.30	[illegible]		
20	09.10	[illegible]			22.06	[illegible]		
21	10.23	[illegible]			22.10	[illegible]		
22	10.53	[illegible]			22.04	[illegible]		
23	09.41	[illegible]			22.22	[illegible]		
24	09.56	[illegible]			22.40	[illegible]		
25	09.33	[illegible]			22.25	[illegible]		
26	10.51	[illegible]			22.15	[illegible]		
27	09.43	[illegible]			22.34	[illegible]		
28	08.49	[illegible]			22.39	[illegible]		
29	10.06	[illegible]			22.22	[illegible]		
30	09.43	[illegible]			22.36	[illegible]		
31								

Note

Description	Inspected by	Accepted by
Signature	[illegible]	[illegible]
Name	[illegible]	
Date	30/04/67	8-5-67

Daily Checklist

AKRA | THE MATT2 SATHORN-THAPHRA

แบบฟอร์มตรวจเช็คห้องระบบควบคุมประจำวัน

Month / YEAR 05/67 **Building/อาคาร** the matt 2 **บริเวณ** M.D.B

Day วันที่	Time เวลาบันทึก	Morning รอบเช้า	Time เวลาบันทึก	Afternoon รอบบ่าย	Time เวลาบันทึก	Night รอบดึก	Checked by ผู้ตรวจสอบ	Note หมายเหตุ
1	08.55	[signature]			22.37	[signature]		
2	09.42	[signature]			22.22	[signature]		
3	10.07	[signature]			22.29	[signature]		
4	09.16	[signature]			22.04	[signature]		
5	08.51	[signature]			22.47	[signature]		
6	09.01	[signature]			22.21	[signature]		
7	09.02	[signature]			22.47	[signature]		
8	10.24	[signature]			22.27	[signature]		
9	09.17	[signature]			22.04	[signature]		
10	08.57	[signature]			22.33	[signature]		
11	10.24	[signature]			22.30	[signature]		
12	08.40	[signature]			22.39	[signature]		
13	09.23	[signature]			22.43	[signature]		
14	09.03	[signature]			22.20	[signature]		
15	09.11	[signature]			22.21	[signature]		
16	09.50	[signature]			22.32	[signature]		
17	09.51	[signature]			22.17	[signature]		
18	09.57				22.01	[signature]		
19	09.31	[signature]			22.13	[signature]		
20	09.24	[signature]			22.00	[signature]		
21	09.27	[signature]			22.10	[signature]		
22	09.21	[signature]			22.15	[signature]		
23	09.47	[signature]			22.20	[signature]		
24	08.57	[signature]			22.18	[signature]		
25	09.59	[signature]			22.03	[signature]		
26	09.29	[signature]			22.40	[signature]		
27	09.14	[signature]			22.10	[signature]		
28	09.10	[signature]			22.15	[signature]		
29	09.25	[signature]			20.05	[signature]		
30	09.30	[signature]			22.11	[signature]		
31	10.16	[signature]			22.04	[signature]		

Note

Description	Inspected by	Accepted by
Signature	[signature]	
Name	[illegible]	
Date	31/05/67	

Daily Checklist

แบบฟอร์มตรวจเช็คห้องระบบควบคุมประจำวัน

Month / YEAR 05 / 67 **Building/อาคาร** The matt2 **บริเวณ** transfer pamp

Day วันที่	Time เวลาบันทึก	Morning รอบเช้า	Time เวลาบันทึก	Afternoon รอบบ่าย	Time เวลาบันทึก	Night รอบดึก	Checked by ผู้ตรวจสอบ	Note หมายเหตุ
1	08.53	[illegible]			22.36	[illegible]		
2	09.41	[illegible]			22.22	[illegible]		
3	10.06	[illegible]			22.29	[illegible]		
4	09.16	[illegible]			22.05	[illegible]		
5	08.50	[illegible]			22.47	[illegible]		
6	09.04	[illegible]			[illegible]	[illegible]		
7	09.05	[illegible]			[illegible]	[illegible]		
8	10.27	[illegible]			[illegible]	[illegible]		
9	09.16	[illegible]			22.03	[illegible]		
10	08.56	[illegible]			[illegible]	[illegible]		
11	10.25	[illegible]			[illegible]	[illegible]		
12	08.39	[illegible]			[illegible]	[illegible]		
13	09.28	[illegible]			22.40	[illegible]		
14	09.02	[illegible]			[illegible]	[illegible]		
15	09.14	[illegible]			22.21	[illegible]		
16	09.30	[illegible]			[illegible]	[illegible]		
17	[illegible]	[illegible]			[illegible]	[illegible]		
18	[illegible]	[illegible]			22.02	[illegible]		
19	09.34	[illegible]			[illegible]	[illegible]		
20	09.23	[illegible]			22.59	[illegible]		
21	09.38	[illegible]			22.09	[illegible]		
22	09.21	[illegible]			22.15	[illegible]		
23	09.46	[illegible]			22.19	[illegible]		
24	08.58	[illegible]			22.13	[illegible]		
25	09.52	[illegible]			22.03	[illegible]		
26	09.29	[illegible]			22.40	[illegible]		
27	09.14	[illegible]			22.08	[illegible]		
28	09.09	[illegible]			22.14	[illegible]		
29	09.24	[illegible]			20.45	[illegible]		
30	09.30	[illegible]			22.11	[illegible]		
31	09.13	[illegible]			22.03	[illegible]		

Note

Description	Inspected by	Accepted by
Signature	[illegible]	
Name	[illegible]	
Date	31/05/67	

Daily Checklist

AKRA | THE MATT 2 SATHORN-THAPHRA

แบบฟอร์มตรวจเช็คห้องระบบควบคุมประจำวัน

Month / YEAR ...05.../.67..... **Building/อาคาร**.....the Matt 2..................... **บริเวณ** ....Booster pamp.........

Day วันที่	Time เวลาบันทึก	Morning รอบเช้า	Time เวลาบันทึก	Afternoon รอบบ่าย	Time เวลาบันทึก	Night รอบดึก	Checked by ผู้ตรวจสอบ	Note หมายเหตุ
1	09.03	[illegible]			22.00	[illegible]		
2	09.46	[illegible]			22.09	[illegible]		
3	10.11	[illegible]			22.20	[illegible]		
4	09.21	[illegible]			22.11	[illegible]		
5	09.00	[illegible]			22.52	[illegible]		
6	09.05	[illegible]			22.59	[illegible]		
7	09.10	[illegible]			22.49	[illegible]		
8	10.20	[illegible]			22.55	[illegible]		
9	09.25	[illegible]			22.10	[illegible]		
10	09.03	[illegible]			22.40	[illegible]		
11	10.29	[illegible]			22.50	[illegible]		
12	08.50	[illegible]			22.43	[illegible]		
13	09.33	[illegible]			22.50	[illegible]		
14	09.12	[illegible]			22.52	[illegible]		
15	09.19	[illegible]			22.42	[illegible]		
16	09.39	[illegible]			22.52	[illegible]		
17	09.56	[illegible]			22.52	[illegible]		
18	08.59	[illegible]			22.12	[illegible]		
19	09.39	[illegible]			22.15	[illegible]		
20	09.59	[illegible]			22.00	[illegible]		
21	09.31	[illegible]			22.00	[illegible]		
22	09.26	[illegible]			22.59	[illegible]		
23	09.53	[illegible]			22.15	[illegible]		
24	09.06	[illegible]			22.07	[illegible]		
25	09.43	[illegible]			22.59	[illegible]		
26	09.49	[illegible]			22.23	[illegible]		
27	09.19	[illegible]			22.15	[illegible]		
28	09.16	[illegible]			22.19	[illegible]		
29	09.30	[illegible]			00.00	[illegible]		
30	09.36	[illegible]			22.03	[illegible]		
31	10.22	[illegible]						

Note

Description	Inspected by	Accepted by
Signature	[illegible]	
Name	[illegible]	
Date	31/05/67	

Daily Checklist

แบบฟอร์มตรวจเช็คห้องระบบควบคุมประจำวัน

AKRA | THE MATT2 SATHORN-THAPHRA

Month / YEAR 05 / 67 **Building/อาคาร** the Matt2 **บริเวณ** Swimming Pool

Day วันที่	Time เวลาบันทึก	Morning รอบเช้า	Time เวลาบันทึก	Afternoon รอบบ่าย	Time เวลาบันทึก	Night รอบดึก	Checked by ผู้ตรวจสอบ	Note หมายเหตุ
1	09.01	[signature]			22.39	[signature]		
2	09.45	[signature]			22.24	[signature]		
3	10.09	[signature]			22.31	[signature]		
4	09.20	[signature]			22.09	[signature]		
5	08.58	[signature]			22.49	[signature]		
6	09.06	[signature]			22.57	[signature]		
7	09.07	[signature]			22.48	[signature]		
8	10.19	[signature]			22.29	[signature]		
9	09.23	[signature]			22.08	[signature]		
10	09.01	[signature]			22.36	[signature]		
11	10.28	[signature]			22.41	[signature]		
12	08.48	[signature]			22.48	[signature]		
13	09.31	[signature]			22.48	[signature]		
14	09.10	[signature]			[illegible]	[signature]		
15	09.17	[signature]			22.23	[signature]		
16	09.34	[signature]			09.54	[signature]		
17	09.[illegible]	[signature]			22.[illegible]			
18	09.22	[signature]			22.12	[signature]		
19	09.36	[signature]			22.15	[signature]		
20	09.59	[signature]			21.53	[signature]		
21	09.29	[signature]			22.06	[signature]		
22	09.25	[signature]			22.11	[signature]		
23	09.32	[signature]			22.17	[signature]		
24	09.04	[signature]			22.05	[signature]		
25	09.03	[signature]			22.06	[signature]		
26	09.38	[signature]			22.41	[signature]		
27	09.18	[signature]			22.13	[signature]		
28	09.15	[signature]			22.11	[signature]		
29	09.29	[signature]			22.28	[signature]		
30	09.34	[signature]			22.01	[signature]		
31	09.21	[signature]			22.00	[signature]		

Note

Description	Inspected by	Accepted by
Signature	[signature]	
Name	[illegible]	
Date	31/05/67	

Daily Checklist

AKRA | THE MATT2 SATHORN-THAPHRA

แบบฟอร์มตรวจเช็คห้องระบบควบคุมประจำวัน

Month / YEAR มิ.ย. / 67 **Building/อาคาร** THE Matt 2 **บริเวณ** M.D.B

Day วันที่	Time เวลาบันทึก	Morning รอบเช้า	Time เวลาบันทึก	Afternoon รอบบ่าย	Time เวลาบันทึก	Night รอบดึก	Checked by ผู้ตรวจสอบ	Note หมายเหตุ
1	09.37	[signature]			22.15	[signature]		
2	09.32	[signature]			[illegible]	[signature]		
3	09.20	[signature]			22.11	[signature]		
4	09.10	[signature]			22.20	[signature]		
5	09.25	[signature]			22.04	[signature]		
6	09.35	[signature]			22.01	[signature]		
7	09.28	[signature]			21.42	[signature]		
8	09.31	[signature]			22.03	[signature]		
9	09.08	[signature]			22.06	[signature]		
10	09.22	[signature]			22.03	[signature]		
11	09.13	[signature]			22.05	[signature]		
12	09.45	[signature]			22.06	[signature]		
13	09.16	[signature]			22.03	[signature]		
14	09.13	[signature]			22.49	[signature]		
15	09.14	[signature]			22.01	[signature]		
16	09.28	[signature]			22.05	[signature]		
17	10.05	[signature]			22.48	[signature]		
18	10.05	[signature]			22.31	[signature]		
19	10.02	[signature]			22.31	[signature]		
20	9.10	[signature]			22.29	[signature]		
21	10.02	[signature]			22.26	[signature]		
22	09.42	[signature]			22.03	[signature]		
23	08.57	[signature]			22.22	[signature]		
24	10.03	[signature]			22.40	[signature]		
25	09.55	[signature]			22.09	[signature]		
26	10.38	[signature]			22.25	[signature]		
27	10.16	[signature]			21.52	[signature]		
28	09.52	[signature]			22.05	[signature]		
29	09.43	[signature]			22.18	[signature]		
30	09.21	[signature]			22.27	[signature]		
31								

Note

Description	Inspected by	Accepted by
Signature	[signature]	
Name	[illegible]	
Date	30/06/67	

Daily Checklist

แบบฟอร์มตรวจเช็คห้องระบบควบคุมประจำวัน

AKRA | THE MATT2 SATHORN-THAPHRA

Month / YEAR ...มิ.ย../...67... **Building/อาคาร**.....THE.....Matt 2........ **บริเวณ** .....Transfer pump......

Day วันที่	Time เวลาบันทึก	Morning รอบเช้า	Time เวลาบันทึก	Afternoon รอบบ่าย	Time เวลาบันทึก	Night รอบดึก	Checked by ผู้ตรวจสอบ	Note หมายเหตุ
1	09.40				22.14			
2	09.4[illegible]				[illegible]			
3	09.16				22.13			—
4	09.16				22.19			
5	09.23				22.05			
6	10.12				22.02			
7	09.32				21.42			
8	09.31				22.02			
9	09.05				22.05			
10	09.30				22.05			
11	09.12				22.04			
12	09.53				22.06			
13	09.15				22.04			
14	09.12				22.48			
15	09.17				22.01			
16	09.18				22.06			
17	10.04				22.30			
18	10.04				22.30			
19	09.50				22.28			
20	10.[illegible]				22.26			
21	10.01				22.27			
22	09.41				22.04			
23	09.00				22.21			
24	10.06				22.39			
25	09.54				22.05			
26	10.37				22.10			
27	10.14				21.51			
28	09.56				22.00			
29	09.52				22.46			
30					22.26			
31								

Note

Description	Inspected by	Accepted by
Signature		
Name	[illegible]	
Date	30/06/67	

Daily Checklist

แบบฟอร์มตรวจเช็คห้องระบบควบคุมประจำวัน

Month / YEAR ...มิ.ย./67..... Building/อาคาร.......THE Matt2....... บริเวณ ....Booster pump........

Day วันที่	Time เวลาบันทึก	Morning รอบเช้า	Time เวลาบันทึก	Afternoon รอบบ่าย	Time เวลาบันทึก	Night รอบดึก	Checked by ผู้ตรวจสอบ	Note หมายเหตุ
1	09.33	[signature]			22.[illegible]	[signature]		
2	09.[illegible]	[signature]			22.40	[signature]		
3	09.92	[signature]			22.07	[signature]		
4	0[illegible]	[signature]			22.05	[signature]		
5	09.37	[signature]			22.11	[signature]		
6	10.[illegible]	[signature]			22.12	[signature]		
7	09.32	[signature]			21.36	[signature]		
8	09.35	[signature]			22.09	[signature]		
9	09.12	[signature]			22.10	[signature]		
10	09.40	[signature]			22.11	[signature]		
11	09.15	[signature]			22.13	[signature]		
12	10.00	[signature]			22.12	[signature]		
13	09.20	[signature]			22.10	[signature]		
14	09.14	[signature]			22.55	[signature]		
15	9.25	[signature]			22.06	[signature]		
16	09.58	[signature]			22.11	[signature]		
17	10.12	[signature]			22.22	[signature]		
18	11.40	[signature]			22.09	[signature]		
19	10.09	[signature]			22.28	[signature]		
20	11.06	[signature]			22.01	[signature]		
21	10.12	[signature]			22.48	[signature]		
22	09.53	[signature]			22.26	[signature]		
23	09.04	[signature]			22.07	[signature]		
24	10.09	[signature]			22.09	[signature]		
25	10.26	[signature]			22.18	[signature]		
26	10.45	[signature]			22.09	[signature]		
27	10.25	[signature]			22.03	[signature]		
28	09.47	[signature]			22.39	[signature]		
29	16.07	[signature]			22.28	[signature]		
30	09.31	[signature]			22.37	[signature]		
31								

Note

Description	Inspected by	Accepted by
Signature	[signature]	
Name	[illegible]	
Date	30/06/67	

Daily Checklist

แบบฟอร์มตรวจเช็คห้องระบบควบคุมประจำวัน

AKRA | THE MATT2 SATHORN-THAPHRA

Month / YEAR ..มิ.ย../..67.... **Building/อาคาร** ...THE Matt2........... **บริเวณ** ....Swiming....pool......

Day วันที่	Time เวลาบันทึก	Morning รอบเช้า	Time เวลาบันทึก	Afternoon รอบบ่าย	Time เวลาบันทึก	Night รอบดึก	Checked by ผู้ตรวจสอบ	Note หมายเหตุ
1	09.31	[illegible]			22.10	[illegible]		
2	09.77	[illegible]			22.39	[illegible]		
3	09.24	[illegible]			22.05	[illegible]		
4	04.0	[illegible]			22.14	[illegible]		
5	09.35	[illegible]			22.09	[illegible]		
6	10.95	[illegible]			22.14	[illegible]		
7	0951	[illegible]			22.34	[illegible]		
8	09.33	[illegible]			22.07	[illegible]		
9	09.10	[illegible]			22.08	[illegible]		
10	09.35	[illegible]			22.09	[illegible]		
11	09.25	[illegible]			22.08	[illegible]		
12	09.58	[illegible]			22.10	[illegible]		
13	09.18	[illegible]			22.08	[illegible]		
14	09.15	[illegible]			22.51	[illegible]		
15	09.27	[illegible]			22.05	[illegible]		
16	09.58	[illegible]			22.09	[illegible]		
17	10.10	[illegible]			23.01	[illegible]		
18	11.37	[illegible]			22.20	[illegible]		
19	10.06	[illegible]			22.35	[illegible]		
20	11.04	[illegible]			22.31	[illegible]		
21	10.11	[illegible]			22.0C	[illegible]		
22	09.46	[illegible]			22.07	[illegible]		
23	09.02	[illegible]			22.24	[illegible]		
24	10.07	[illegible]			22.46	[illegible]		
25	10.22	[illegible]			22.07	[illegible]		
26	10.43	[illegible]			21.34	[illegible]		
27	10.23	[illegible]			22.30	[illegible]		
28	09.55	[illegible]			22.05	[illegible]		
29	10.16	[illegible]			22.51	[illegible]		
30	09.36	[illegible]			22.29	[illegible]		
31								

Note

Description	Inspected by	Accepted by
Signature	[illegible]	
Name	[illegible]	
Date	30/มิ.ย./67	

ภาคผนวก 2

2.5 บันทึกการตรวจสอบเครื่องสุขภัณฑ์ห้องน้ำ ประจำเดือน มกราคม - มิถุนายน 2567

Sanitary Ware Check List

แบบฟอร์มตรวจสอบเครื่องสุขภัณฑ์ห้องน้ำ

AKRA | THE MATT2

Building : the Matt 2 | **Location :** ตลาดพลู | **Date :** 20 ค.67

Visual inspection (ตรวจสอบโดยสายตา)

ลำดับ	รายละเอียด	สถานะการใช้งาน		หมายเหตุ	ข้อเสนอแนะ
		ปกติ	ไม่ปกติ		
1	อ่างล้างหน้า (ชั้น1)	✓			
2	ก๊อกอ่างล้างหน้า (ชั้น1)	✓			
3	P - Trap (ชั้น1)	✓			
4	ชักโครก (แบบ Flush Tank ชั้น1)	✓			
5	Stop Valve (ชั้น1)	✓			
6	สายชำระ (ชั้น1)	✓			
7	ที่แขวนกระดาษชำระ (ชั้น1)	✓			
8	ราวแขวนผ้า (ชั้น1)		✓	-ไม่มี	
9	ตะแกรงน้ำทิ้ง (ชั้น1)	✓			
10	ยาแนวพื้นห้องน้ำ	✓			
11	ฝักบัวก้านแข็ง (สระว่ายน้ำ)		✓	-ไม่มี	
12	ก๊อกสนาม (สระว่ายน้ำ)	✓			
13	ตะแกรงน้ำทิ้ง (สระว่ายน้ำ)	✓			
14	อ่างล้างหน้าห้องน้ำหญิง (ชั้น8)	✓			
15	ก๊อกอ่างล้างหน้าห้องน้ำหญิง (ชั้น8)	✓			
16	P - Trap ห้องน้ำหญิง (ชั้น8)	✓			
17	ชักโครกห้องน้ำหญิง (แบบ Flush Tank ชั้น8)	✓			
18	Stop Valve ห้องน้ำหญิง (ชั้น8)	✓			
19	สายชำระห้องน้ำหญิง (ชั้น8)	✓			
20	ฝักบัวสายอ่อนห้องน้ำหญิง (ห้องน้ำชั้น8)	✓			
21	ที่แขวนกระดาษชำระห้องน้ำหญิง (ชั้น8)	✓			
22	ราวแขวนผ้าห้องน้ำหญิง (ชั้น8)		✓	-ไม่มี	
23	ยาแนวพื้นห้องน้ำ	✓			
24	ตะแกรงน้ำทิ้งห้องน้ำหญิง	✓			
25	อ่างล้างหน้าห้องน้ำชาย (ชั้น8)	✓			
26	ก๊อกอ่างล้างหน้าห้องน้ำชาย (ชั้น8)	✓			
27	P - Trap ห้องน้ำชาย(ชั้น8)	✓			
28	ชักโครกห้องน้ำชาย (แบบ Flush Tank ชั้น8)	✓			
29	Stop Valve ห้องน้ำชาย (ชั้น8)	✓			
30	สายชำระห้องน้ำชาย (ชั้น8)	✓			
31	ฝักบัวสายอ่อนห้องน้ำชาย (ห้องน้ำชั้น8)	✓			
32	โถปัสสาวะชาย (ชั้น8)	✓			
33	ที่แขวนกระดาษชำระห้องน้ำชาย (ชั้น8)	✓			
34	ราวแขวนผ้าห้องน้ำชาย (ชั้น8)		✓	-ไม่มี	
35	ยาแนวพื้นห้องน้ำ	✓			
36	ตะแกรงน้ำทิ้งห้องน้ำชาย	✓			

Note :

Description	ผู้ตรวจสอบ	รับทราบโดย
ลงชื่อ :	[signature]	[signature]
วันที่ :	20/01/67	

Sanitary Ware Check List

แบบฟอร์มตรวจสอบเครื่องสุขภัณฑ์ห้องน้ำ

Building : The Matt2 | **Location :** [illegible] | **Date :** ก.พ.67

Visual inspection (ตรวจสอบโดยสายตา)

ลำดับ	รายละเอียด	สถานะการใช้งาน		หมายเหตุ	ข้อเสนอแนะ
		ปกติ	ไม่ปกติ		
1	อ่างล้างหน้า (ชั้น1)	✓			
2	ก๊อกอ่างล้างหน้า (ชั้น1)	✓			
3	P - Trap (ชั้น1)	✓			
4	ชักโครก (แบบ Flush Tank ชั้น1)	✓			
5	Stop Valve (ชั้น1)	✓			
6	สายชำระ (ชั้น1)	✓			
7	ที่แขวนกระดาษชำระ (ชั้น1)	✓			
8	ราวแขวนผ้า (ชั้น1)		✓	- ไม่มี	
9	ตะแกรงน้ำทิ้ง (ชั้น1)	✓			
10	ยาแนวพื้นห้องน้ำ	✓			
11	ฝักบัวก้านแข็ง (สระว่ายน้ำ)		✓	- ไม่มี	
12	ก๊อกสนาม (สระว่ายน้ำ)	✓			
13	ตะแกรงน้ำทิ้ง (สระว่ายน้ำ)	✓			
14	อ่างล้างหน้าห้องน้ำหญิง (ชั้น8)	✓			
15	ก๊อกอ่างล้างหน้าห้องน้ำหญิง (ชั้น8)	✓			
16	P - Trap ห้องน้ำหญิง (ชั้น8)	✓			
17	ชักโครกห้องน้ำหญิง (แบบ Flush Tank ชั้น8)	✓			
18	Stop Valve ห้องน้ำหญิง (ชั้น8)	✓			
19	สายชำระห้องน้ำหญิง (ชั้น8)	✓			
20	ฝักบัวสายอ่อนห้องน้ำหญิง (ห้องน้ำชั้น8)	✓			
21	ที่แขวนกระดาษชำระห้องน้ำหญิง (ชั้น8)	✓			
22	ราวแขวนผ้าห้องน้ำหญิง (ชั้น8)		✓	- ไม่มี	
23	ยาแนวพื้นห้องน้ำ	✓			
24	ตะแกรงน้ำทิ้งห้องน้ำหญิง	✓			
25	อ่างล้างหน้าห้องน้ำชาย (ชั้น8)	✓			
26	ก๊อกอ่างล้างหน้าห้องน้ำชาย (ชั้น8)	✓			
27	P - Trap ห้องน้ำชาย(ชั้น8)	✓			
28	ชักโครกห้องน้ำชาย (แบบ Flush Tank ชั้น8)	✓			
29	Stop Valve ห้องน้ำชาย (ชั้น8)	✓			
30	สายชำระห้องน้ำชาย (ชั้น8)	✓			
31	ฝักบัวสายอ่อนห้องน้ำชาย (ห้องน้ำชั้น8)	✓			
32	โถปัสสาวะชาย (ชั้น8)	✓			
33	ที่แขวนกระดาษชำระห้องน้ำชาย (ชั้น8)	✓			
34	ราวแขวนผ้าห้องน้ำชาย (ชั้น8)		✓	- ไม่มี	
35	ยาแนวพื้นห้องน้ำ	✓			
36	ตะแกรงน้ำทิ้งห้องน้ำชาย	✓			

Note :

Description	ผู้ตรวจสอบ	รับทราบโดย
ลงชื่อ :	[signature]	[signature]
วันที่ :	21/02/67	4-3-67.

Sanitary Ware Check List

แบบฟอร์มตรวจสอบเครื่องสุขภัณฑ์ห้องน้ำ

Building : The Matt 2 | **Location :** หลายจุด | **Date :** มี.ค. 67

Visual inspection (ตรวจสอบโดยสายตา)

ลำดับ	รายละเอียด	สถานะการใช้งาน		หมายเหตุ	ข้อเสนอแนะ
		ปกติ	ไม่ปกติ		
1	อ่างล้างหน้า (ชั้น1)	✓			
2	ก๊อกอ่างล้างหน้า (ชั้น1)	✓			
3	P - Trap (ชั้น1)	✓			
4	ชักโครก (แบบ Flush Tank ชั้น1)	✓			
5	Stop Valve (ชั้น1)	✓			
6	สายชำระ (ชั้น1)	✓			
7	ที่แขวนกระดาษชำระ (ชั้น1)	✓			
8	ราวแขวนผ้า (ชั้น1)		✓	-ไม่มี	
9	ตะแกรงน้ำทิ้ง (ชั้น1)	✓			
10	ยาแนวพื้นห้องน้ำ	✓			
11	ฝักบัวก้านแข็ง (สระว่ายน้ำ)		✓	-ไม่มี	
12	ก๊อกสนาม (สระว่ายน้ำ)	✓			
13	ตะแกรงน้ำทิ้ง (สระว่ายน้ำ)	✓			
14	อ่างล้างหน้าห้องน้ำหญิง (ชั้น8)	✓			
15	ก๊อกอ่างล้างหน้าห้องน้ำหญิง (ชั้น8)	✓			
16	P - Trap ห้องน้ำหญิง (ชั้น8)	✓			
17	ชักโครกห้องน้ำหญิง (แบบ Flush Tank ชั้น8)	✓			
18	Stop Valve ห้องน้ำหญิง (ชั้น8)	✓			
19	สายชำระห้องน้ำหญิง (ชั้น8)	✓			
20	ฝักบัวสายอ่อนห้องน้ำหญิง (ห้องน้ำชั้น8)	✓			
21	ที่แขวนกระดาษชำระห้องน้ำหญิง (ชั้น8)	✓			
22	ราวแขวนผ้าห้องน้ำหญิง (ชั้น8)		✓	-ไม่มี	
23	ยาแนวพื้นห้องน้ำ	✓			
24	ตะแกรงน้ำทิ้งห้องน้ำหญิง	✓			
25	อ่างล้างหน้าห้องน้ำชาย (ชั้น8)	✓			
26	ก๊อกอ่างล้างหน้าห้องน้ำชาย (ชั้น8)	✓			
27	P - Trap ห้องน้ำชาย(ชั้น8)	✓			
28	ชักโครกห้องน้ำชาย (แบบ Flush Tank ชั้น8)	✓			
29	Stop Valve ห้องน้ำชาย (ชั้น8)	✓			
30	สายชำระห้องน้ำชาย (ชั้น8)	✓			
31	ฝักบัวสายอ่อนห้องน้ำชาย (ห้องน้ำชั้น8)	✓			
32	โถปัสสาวะชาย (ชั้น8)	✓			
33	ที่แขวนกระดาษชำระห้องน้ำชาย (ชั้น8)	✓			
34	ราวแขวนผ้าห้องน้ำชาย (ชั้น8)		✓	-ไม่มี	
35	ยาแนวพื้นห้องน้ำ	✓			
36	ตะแกรงน้ำทิ้งห้องน้ำชาย	✓			

Note :

Description	ผู้ตรวจสอบ	รับทราบโดย
ลงชื่อ :	ชื่นหรรม เกิดสกุล	[signature]
วันที่ :	26/03/67	2-4-67

Sanitary Ware Check List

แบบฟอร์มตรวจสอบเครื่องสุขภัณฑ์ห้องน้ำ

AKRA THE MATT2

Building : The Matt 2	**Location :** ตลาดพลู	**Date :** เม.ย. 67

Visual inspection (ตรวจสอบโดยสายตา)

ลำดับ	รายละเอียด	สถานะการใช้งาน		หมายเหตุ	ข้อเสนอแนะ
		ปกติ	ไม่ปกติ		
1	อ่างล้างหน้า (ชั้น1)	✓			
2	ก๊อกอ่างล้างหน้า (ชั้น1)	✓			
3	P - Trap (ชั้น1)	✓			
4	ชักโครก (แบบ Flush Tank ชั้น1)	✓			
5	Stop Valve (ชั้น1)	✓			
6	สายชำระ (ชั้น1)	✓			
7	ที่แขวนกระดาษชำระ (ชั้น1)	✓			
8	ราวแขวนผ้า (ชั้น1)		✓	ไม่มี	
9	ตะแกรงน้ำทิ้ง (ชั้น1)	✓			
10	ยาแนวพื้นห้องน้ำ	✓			
11	ฝักบัวก้านแข็ง (สระว่ายน้ำ)		✓	ไม่มี	
12	ก๊อกสนาม (สระว่ายน้ำ)	✓			
13	ตะแกรงน้ำทิ้ง (สระว่ายน้ำ)	✓			
14	อ่างล้างหน้าห้องน้ำหญิง (ชั้น8)	✓			
15	ก๊อกอ่างล้างหน้าห้องน้ำหญิง (ชั้น8)	✓			
16	P - Trap ห้องน้ำหญิง (ชั้น8)	✓			
17	ชักโครกห้องน้ำหญิง (แบบ Flush Tank ชั้น8)	✓			
18	Stop Valve ห้องน้ำหญิง (ชั้น8)	✓			
19	สายชำระห้องน้ำหญิง (ชั้น8)	✓			
20	ฝักบัวสายอ่อนห้องน้ำหญิง (ห้องน้ำชั้น8)	✓			
21	ที่แขวนกระดาษชำระห้องน้ำหญิง (ชั้น8)	✓			
22	ราวแขวนผ้าห้องน้ำหญิง (ชั้น8)		✓	ไม่มี	
23	ยาแนวพื้นห้องน้ำ	✓			
24	ตะแกรงน้ำทิ้งห้องน้ำหญิง	✓			
25	อ่างล้างหน้าห้องน้ำชาย (ชั้น8)	✓			
26	ก๊อกอ่างล้างหน้าห้องน้ำชาย (ชั้น8)	✓			
27	P - Trap ห้องน้ำชาย(ชั้น8)	✓			
28	ชักโครกห้องน้ำชาย (แบบ Flush Tank ชั้น8)	✓			
29	Stop Valve ห้องน้ำชาย (ชั้น8)	✓			
30	สายชำระห้องน้ำชาย (ชั้น8)	✓			
31	ฝักบัวสายอ่อนห้องน้ำชาย (ห้องน้ำชั้น8)	✓			
32	โถปัสสาวะชาย (ชั้น8)	✓			
33	ที่แขวนกระดาษชำระห้องน้ำชาย (ชั้น8)	✓			
34	ราวแขวนผ้าห้องน้ำชาย (ชั้น8)		✓	ไม่มี	
35	ยาแนวพื้นห้องน้ำ	✓			
36	ตะแกรงน้ำทิ้งห้องน้ำชาย	✓			

Note :

Description	ผู้ตรวจสอบ	รับทราบโดย
ลงชื่อ :	[illegible]	[illegible]
วันที่ :	30/04/67	8-5-67

Sanitary Ware Check List

แบบฟอร์มตรวจสอบเครื่องสุขภัณฑ์ห้องน้ำ

AKRA | THE MATT2

Building : THE Matt2 **Location :** ตลาดพลู **Date :** พ.ค. 67

Visual Inspection (ตรวจสอบโดยสายตา)

ลำดับ	รายละเอียด	สถานะการใช้งาน		หมายเหตุ	ข้อเสนอแนะ
		ปกติ	ไม่ปกติ		
1	อ่างล้างหน้า (ชั้น1)	✓			
2	ก๊อกอ่างล้างหน้า (ชั้น1)	✓			
3	P - Trap (ชั้น1)	✓			
4	ชักโครก (แบบ Flush Tank ชั้น1)	✓			
5	Stop Valve (ชั้น1)	✓			
6	สายชำระ (ชั้น1)	✓			
7	ที่แขวนกระดาษชำระ (ชั้น1)	✓			
8	ราวแขวนผ้า (ชั้น1)		✓	ไม่มี	
9	ตะแกรงน้ำทิ้ง (ชั้น1)	✓			
10	ยาแนวพื้นห้องน้ำ	✓			
11	ฝักบัวก้านแข็ง (สระว่ายน้ำ)		✓	ไม่มี	
12	ก๊อกสนาม (สระว่ายน้ำ)	✓			
13	ตะแกรงน้ำทิ้ง (สระว่ายน้ำ)	✓			
14	อ่างล้างหน้าห้องน้ำหญิง (ชั้น8)	✓			
15	ก๊อกอ่างล้างหน้าห้องน้ำหญิง (ชั้น8)	✓			
16	P - Trap ห้องน้ำหญิง (ชั้น8)	✓			
17	ชักโครกห้องน้ำหญิง (แบบ Flush Tank ชั้น8)	✓			
18	Stop Valve ห้องน้ำหญิง (ชั้น8)	✓			
19	สายชำระห้องน้ำหญิง (ชั้น8)	✓			
20	ฝักบัวสายอ่อนห้องน้ำหญิง (ห้องน้ำชั้น8)	✓			
21	ที่แขวนกระดาษชำระห้องน้ำหญิง (ชั้น8)	✓			
22	ราวแขวนผ้าห้องน้ำหญิง (ชั้น8)		✓	ไม่มี	
23	ยาแนวพื้นห้องน้ำ	✓			
24	ตะแกรงน้ำทิ้งห้องน้ำหญิง	✓			
25	อ่างล้างหน้าห้องน้ำชาย (ชั้น8)	✓			
26	ก๊อกอ่างล้างหน้าห้องน้ำชาย (ชั้น8)	✓			
27	P - Trap ห้องน้ำชาย(ชั้น8)	✓			
28	ชักโครกห้องน้ำชาย (แบบ Flush Tank ชั้น8)	✓			
29	Stop Valve ห้องน้ำชาย (ชั้น8)	✓			
30	สายชำระห้องน้ำชาย (ชั้น8)	✓			
31	ฝักบัวสายอ่อนห้องน้ำชาย (ห้องน้ำชั้น8)	✓			
32	โถปัสสาวะชาย (ชั้น8)	✓			
33	ที่แขวนกระดาษชำระห้องน้ำชาย (ชั้น8)	✓			
34	ราวแขวนผ้าห้องน้ำชาย (ชั้น8)		✓	ไม่มี	
35	ยาแนวพื้นห้องน้ำ	✓			
36	ตะแกรงน้ำทิ้งห้องน้ำชาย	✓			

Note :

Description	ผู้ตรวจสอบ	รับทราบโดย
ลงชื่อ :	[illegible]	
วันที่ :	31/05/67	

Sanitary Ware Check List

แบบฟอร์มตรวจสอบเครื่องสุขภัณฑ์ห้องน้ำ

AKRA — THE MATT2

Building : THE Matt2 **Location :** ตลาดพลู **Date :** มิ.ย. 67

Visual inspection (ตรวจสอบโดยสายตา)

ลำดับ	รายละเอียด	สถานะการใช้งาน		หมายเหตุ	ข้อเสนอแนะ
		ปกติ	ไม่ปกติ		
1	อ่างล้างหน้า (ชั้น1)	✓			
2	ก๊อกอ่างล้างหน้า (ชั้น1)	✓			
3	P - Trap (ชั้น1)	✓			
4	ชักโครก (แบบ Flush Tank ชั้น1)	✓			
5	Stop Valve (ชั้น1)	✓			
6	สายชำระ (ชั้น1)	✓			
7	ที่แขวนกระดาษชำระ (ชั้น1)	✓			
8	ราวแขวนผ้า (ชั้น1)		✓	ไม่มี	
9	ตะแกรงน้ำทิ้ง (ชั้น1)	✓			
10	ยาแนวพื้นห้องน้ำ	✓			
11	ฝักบัวก้านแข็ง (สระว่ายน้ำ)		✓	ไม่มี	
12	ก๊อกสนาม (สระว่ายน้ำ)	✓			
13	ตะแกรงน้ำทิ้ง (สระว่ายน้ำ)	✓			
14	อ่างล้างหน้าห้องน้ำหญิง (ชั้น8)	✓			
15	ก๊อกอ่างล้างหน้าห้องน้ำหญิง (ชั้น8)	✓			
16	P - Trap ห้องน้ำหญิง (ชั้น8)	✓			
17	ชักโครกห้องน้ำหญิง (แบบ Flush Tank ชั้น8)	✓			
18	Stop Valve ห้องน้ำหญิง (ชั้น8)	✓			
19	สายชำระห้องน้ำหญิง (ชั้น8)	✓			
20	ฝักบัวสายอ่อนห้องน้ำหญิง (ห้องน้ำชั้น8)	✓			
21	ที่แขวนกระดาษชำระห้องน้ำหญิง (ชั้น8)	✓			
22	ราวแขวนผ้าห้องน้ำหญิง (ชั้น8)		✓	ไม่มี	
23	ยาแนวพื้นห้องน้ำ	✓			
24	ตะแกรงน้ำทิ้งห้องน้ำหญิง	✓			
25	อ่างล้างหน้าห้องน้ำชาย (ชั้น8)	✓			
26	ก๊อกอ่างล้างหน้าห้องน้ำชาย (ชั้น8)	✓			
27	P - Trap ห้องน้ำชาย(ชั้น8)	✓			
28	ชักโครกห้องน้ำชาย (แบบ Flush Tank ชั้น8)	✓			
29	Stop Valve ห้องน้ำชาย (ชั้น8)	✓			
30	สายชำระห้องน้ำชาย (ชั้น8)	✓			
31	ฝักบัวสายอ่อนห้องน้ำชาย (ห้องน้ำชั้น8)	✓			
32	โถปัสสาวะชาย (ชั้น8)	✓			
33	ที่แขวนกระดาษชำระห้องน้ำชาย (ชั้น8)	✓			
34	ราวแขวนผ้าห้องน้ำชาย (ชั้น8)		✓	ไม่มี	
35	ยาแนวพื้นห้องน้ำ	✓			
36	ตะแกรงน้ำทิ้งห้องน้ำชาย	✓			

Note :

Description	ผู้ตรวจสอบ	รับทราบโดย
ลงชื่อ :	[illegible]	
วันที่ :	30/06/67	

ภาคผนวก 2

2.6 บันทึกการดูแลรักษาสระว่ายน้ำ ประจำเดือน มกราคม - มิถุนายน 2567

Swimingpool daily checklist

บันทึกการดูแลรักษาสระว่ายน้ำ

AKRA | THE MATT2 SATHORN-THAPHRA

Building : the Matt2 **Location :** [illegible] **Date :** เม.ย. 67

วันที่	รายละเอียดการตรวจสอบ ค่าPH 7.2-7.6	ค่าCL 1.0-1.5	Press ถังกรอง	เติม กรดเกลือ	เติม Pool Salt	เติม คลอรีน	ดูดตะกอน ทำความสะอาด สระว่ายน้ำ	ตะกอน มาก	ตะกอน น้อย	ทำความสะอาด ถังกรอง ถัง 1	ผู้ดำเนินการ	ผู้ตรวจสอบ	หมายเหตุ
1													
2													
3													
4													
5													
6													
7													
8													
9	7.6	1.0				✓	✓		✓	✓	ช.ศักดิ์	ช.เชิดร์	
10													
11													
12													
13													
14													
15													
16	7.6	1.0				✓	✓		✓	✓	ช.ศักดิ์	ช.เชิดร์	
17													
18	7.4	1.0					✓		✓	✓	ช.ศักดิ์	ช.กอล์ฟ	
19													
20													
21													
22													
23	7.6	1.0					✓		✓	✓	ช.ศักดิ์	ช.[illegible]	
24													
25	7.4	1.0					✓		✓	✓	ช.ศักดิ์	ช.เชิดร์	
26													
27													
28													
29													
30	7.6	1.0					✓		✓	✓	ช.ศักดิ์	ช.พฤกษ์	
31													

Note.

Description	Inspected by	Accepted by
Signature	[signature]	[signature]
Name	[illegible]	
Date	20/04/67	2-5-67.

Swimingpool daily checklist

บันทึกการดูแลรักษาสระว่ายน้ำ

Building : THE Matt2 | **Location :** (ดาดฟ้า) | **Date :** พ.ค.67

วันที่	ค่าPH 7.2-7.6	ค่าCL 1.0-1.5	Press ถังกรอง	เติม กรดเกลือ	เติม Pool Salt	เติม คลอรีน	ดูดตะกอน ทำความสะอาดสระว่ายน้ำ	ตะกอน มาก	ตะกอน น้อย	ทำความสะอาดถังกรอง ถัง 1	ผู้ดำเนินการ	ผู้ตรวจสอบ	หมายเหตุ
1													
2	7.6	1.0					✓		✓		ช่างศัก	ง.เป้	
3													
4													
5													
6													
7	7.2	1.0					✓		✓		ช่างศัก	ธีรพร	
8													
9													
10													
11													
12													
13													
14	7.8	1.5					✓		✓		ช่างศัก	ธีรพร	
15													
16													
17													
18	7.6	1.5					✓		✓		ช่างศัก	ช่างเอ๊ก	
19													
20													
21	7.2	1.0					✓		✓		ช่างศัก	ช่างกรีอป	
22													
23													
24													
25													
26													
27													
28	7.6	1.0					✓		✓		ช่างศัก	ช่างคลิฟ	
29													
30													
31													

Note.

Description	Inspected by	Accepted by
Signature	[signature]	
Name	ธีรพร [illegible]	
Date	31/05/67	

Swimingpool daily checklist

บันทึกการดูแลรักษาสระว่ายน้ำ

Building : THE Matt2 **Location :** ดาดฟ้า **Date :** ม.ค. 17

วันที่	รายละเอียดการตรวจสอบ ค่าPH 7.2-7.6	ค่าCL 1.0-1.5	Press ถังกรอง	เติม กรดเกลือ	เติม Pool Salt	เติม คลอรีน	ดูดตะกอน ทำความสะอาดสระว่ายน้ำ	ตะกอน มาก	ตะกอน น้อย	ทำความสะอาดถังกรอง ถัง 1	ผู้ดำเนินการ	ผู้ตรวจสอบ	หมายเหตุ
1													
2													
3													
4	7.2	1.0					✓		✓		ช.ศัก	[illegible]	
5													
6													
7													
8													
9													
10													
11	7.4	1.0					✓		✓		ช.ศัก	[illegible]	
12													
13													
14													
15													
16													
17													
18	7.2	1.5					✓		✓		ช.ศัก	ช.พฤกษ์	
19													
20													
21													
22													
23													
24													
25	7.2	1.0					✓		✓		ช.ศัก	ช.พฤกษ์	
26													
27													
28													
29													
30													
31													

Note.

Description	Inspected by	Accepted by
Signature	(signature)	
Name	[illegible]	
Date	30/01/17	

ภาคผนวก 2

2.7 บันทึกการตรวจเช็คระบบบำบัดน้ำเสีย ประจำเดือน มกราคม - มิถุนายน 2567

Sumersible Check List

แบบฟอร์มการตรวจเช็คระบบบำบัดน้ำเสีย

Building : The matt 2 | **Location :** [illegible] | **Date:** [illegible] ก. 67

Control Panal

	ลำดับ/No.	รายละเอียด/Detail	สถานะการใช้งาน/Status ปกติ/N	ไม่ปกติ/A	ข้อเสนอแนะ/Suggestion	หมายเหตุ/Remark
ตู้ควบคุมที่ 1 (บ่อปรับสภาพน้ำ) SSP-1&2	1	ตรวจสอบหลอดไฟแสดงสถานะ (LED indicator lights)	N			
	2	ตรวจสอบสวิทช์, ปุ่มกด และอุปกรณ์หน้าตู้ควบคุม	N			
	3	ตรวจสอบระดับแรงดัน L1: 240 L2: 227 L3: 229 V.	N			
		ตรวจสอบกระแสไฟฟ้ามอเตอร์ปั๊ม 1. L1: 0.76 L2: 0.71 L3: 0.72 A.	N			
		ตรวจสอบกระแสไฟฟ้ามอเตอร์ปั๊ม 2. L1: 0.71 L2: 0.69 L3: 0.70 A.	N			
	4	ตรวจสอบ Phase Protection	N			
	5	ตรวจสอบ CircuitBreaker	N			
	6	ตรวจสอบ Magnetric Contactor	N			
	7	ตรวจสอบ Overload	N			
	8	ตรวจสอบ Relay	N			
	9	ตรวจสอบการทำงานระบบ Maunal โดยการเปิดใช้งาน	N			
	10	ตรวจสอบไฟระดับ LOW	N			
	11	ตรวจสอบไฟระดับ HIGH	N			
	12	ตรวจสอบจุดต่อต่างๆทางไฟฟ้า (The electical connectors)	N			
	ลำดับ/No.	รายละเอียด/Detail	สถานะการใช้งาน/Status		ข้อเสนอแนะ/Suggestion	หมายเหตุ/Remark
ตู้ควบคุมที่ 2 (บ่อเติมอากาศ) SA:1, S:2, SA:3	1	ตรวจสอบหลอดไฟแสดงสถานะ (LED indicator lights)	N			
	2	ตรวจสอบสวิทช์, ปุ่มกด และอุปกรณ์หน้าตู้ควบคุม	N			
	3	ตรวจสอบระดับแรงดัน L1: 230 L2: 227 L3: 229 V.	N			
		ตรวจสอบกระแสไฟฟ้ามอเตอร์ปั๊ม 1. L1: 6.12 L2: 5.74 L3: 5.16 A.	N			
		ตรวจสอบกระแสไฟฟ้ามอเตอร์ปั๊ม 2. L1: 6.12 L2: 5.76 L3: 5.81 A.	N			
		ตรวจสอบกระแสไฟฟ้ามอเตอร์ปั๊ม 3. L1: 6.19 L2: 5.82 L3: 5.99 A.	N			
	4	ตรวจสอบ Phase Protection	N			
	5	ตรวจสอบ CircuitBreaker	N			
	6	ตรวจสอบ Magnetric Contactor				
	7	ตรวจสอบ Overload	N			
	8	ตรวจสอบ Relay	N			
	9	ตรวจสอบการทำงานระบบ Maunal โดยการเปิดใช้งาน	N			
	10	ตรวจสอบจุดต่อต่างๆทางไฟฟ้า (The electical connectors)	N			
	ลำดับ/No.	รายละเอียด/Detail	สถานะการใช้งาน/Status		ข้อเสนอแนะ/Suggestion	หมายเหตุ/Remark
ตู้ควบคุมที่ เติม SLP: 1, 2		ตรวจสอบระดับแรงดัน L1: 230 L2: 227 L3: 229 V.	N			
		ตรวจสอบกระแสไฟฟ้ามอเตอร์ปั๊ม 1. (V1) 0.76 A.	N			
		ตรวจสอบกระแสไฟฟ้ามอเตอร์ปั๊ม 2. (V2) 0.74 A.	N			
	ลำดับ/No.	รายละเอียด/Detail	สถานะการใช้งาน/Status		ข้อเสนอแนะ/Suggestion	หมายเหตุ/Remark
ตู้ควบคุมที่ 3 (บ่อพักน้ำใส) SSP:3, 4	1	ตรวจสอบหลอดไฟแสดงสถานะ (LED indicator lights)	N			
	2	ตรวจสอบสวิทช์, ปุ่มกด และอุปกรณ์หน้าตู้ควบคุม	N			
	3	ตรวจสอบระดับแรงดัน L1: 230 L2: 227 L3: 229 V.	N			
		ตรวจสอบกระแสไฟฟ้ามอเตอร์ปั๊ม 1. L1: 3.54 L2: 3.58 L3: 3.69 A.	N			
		ตรวจสอบกระแสไฟฟ้ามอเตอร์ปั๊ม 2. L1: 3.39 L2: 3.58 L3: 3.62 A.	N			
	4	ตรวจสอบ Phase Protection	N			
	5	ตรวจสอบ CircuitBreaker	N			
	6	ตรวจสอบ Magnetric Contactor	N			
	7	ตรวจสอบ Overload	N			
	8	ตรวจสอบ Relay	N			
	9	ตรวจสอบการทำงานระบบ Maunal โดยการเปิดใช้งาน	N			
	10	ตรวจสอบไฟระดับ LOW	N			
	11	ตรวจสอบไฟระดับ HIGH	N			
	12	ตรวจสอบจุดต่อต่างๆทางไฟฟ้า (The electical connectors)	N			

Description :	ผู้ตรวจสอบ	รับทราบโดย
ลงชื่อ	[illegible]	[illegible]
วันที่	20/01/67	

Drainage Check List

แบบฟอร์มตรวจสอบระบบปั๊มสูบน้ำทิ้งออกรางน้ำ

Building : The Matt 2		**Location :** [illegible]	**Date:** [illegible] 67
Equipment name : No.		**Manufacture Motor :**	**Manufacture Pump :**
Rate Power :	**RPM :**	**Model/Type :**	**Model/Type :**
Volt :	**Amp :**	**Serial no. :**	**Impeller :**

Control Panal

ลำดับ/No.	รายละเอียด/Detail	สถานะการใช้งาน/Status		ข้อเสนอแนะ/Suggestion	หมายเหตุ/Remark
		ปกติ/N	ไม่ปกติ/A		
1	ตรวจสอบหลอดไฟแสดงสถานะ (LED indicator lights)	✓			
2	ตรวจสอบสวิทช์, ปุ่มกด และอุปกรณ์หน้าตู้ควบคุม	✓			
	Switch, button and Device controller	✓			
3	ตรวจสอบระดับแรงดัน RS:..230.. ST:..228.... RT:..229.... V	✓			
4	ตรวจสอบ Phase Protection	✓			
5	ตรวจสอบ CircuitBreaker	✓			
6	ตรวจสอบ Magnetric Contactor	✓			
7	ตรวจสอบ Overload	✓			
8	ตรวจสอบ Relay	✓			
9	ตรวจสอบ Timer	✓			
10	ตรวจสอบจุดต่อต่างๆทางไฟฟ้า (The electical connectors)	✓			
Motor & PUMP					
1	เช็คกระแสของมอเตอร์ R: 4.05.. S: 4.24.. T: 4.03. A	✓			
	เช็คกระแสของมอเตอร์ R: ..3.20.. S: 3.01.. T: 2.98. A	✓			
2	ตรวจสอบระดับเสียงและการสั่นสะเทือนมอเตอร์	✓			
3	ตรวจสอบระบบหล่อลื่นของมอเตอร์ (และให้การหล่อลื่น)	✓			
4	ตรวจสอบความเป็นฉนวนของขดลวดมอเตอร์	✓			
5	ตรวจสอบสภาพอุปกรณ์ของมอเตอร์ (Device of the moter)	✓			
6	ตรวจสอบลูกยาง Coupling และ Alignment	✓			
7	ตรวจสอบรอยรั่วที่จุดต่างๆ (leak points)	✓			
8	ตรวจสอบรอยรั่วของซีลและประเก็นของปั๊ม	✓			
9	ตรวจสอบระดับเสียงและการสั่นสะเทือนปั๊ม	✓			
10	ตรวจสอบระบบหล่อลื่นของปั๊ม (และให้การหล่อลื่น)	✓			
OTHER					
1	ตรวจสอบบ่อพักกักเก็บน้ำใต้ดิน (Underground water reserve tank)	✓			
2	ตรวจสอบ ลูกลอย หรือ Electrode ถังชั้นล่าง	✓			

Note :

	ผู้ตรวจสอบ	รับทราบโดย
ลงชื่อ :	[signature]	[signature]
วันที่ :	20/01/67	

Sumersible Check List

แบบฟอร์มการตรวจเช็คระบบบำบัดน้ำเสีย

Building : the Matt2 | **Location :** [illegible] | **Date:** 7 ม 67

Control Panal

ลำดับ/No.		รายละเอียด/Detail	สถานะการใช้งาน/Status ปกติ/N	ไม่ปกติ/A	ข้อเสนอแนะ/Suggestion	หมายเหตุ/Remark
ตู้ควบคุมที่ 1 (บ่อปรับสภาพน้ำ) SSP-1&2	1	ตรวจสอบหลอดไฟแสดงสถานะ (LED indicator lights)	N			
	2	ตรวจสอบสวิทช์, ปุ่มกด และอุปกรณ์หน้าตู้ควบคุม	N			
	3	ตรวจสอบระดับแรงดัน L1: 270 L2: 227 L3: 229 V.	N			
		ตรวจสอบกระแสไฟฟ้ามอเตอร์ปั๊ม 1. L1: 0.76 L2: 0.71 L3: 0.72 A.	N			
		ตรวจสอบกระแสไฟฟ้ามอเตอร์ปั๊ม 2. L1: 0.71 L2: 0.69 L3: 0.70 A.	N			
	4	ตรวจสอบ Phase Protection	N			
	5	ตรวจสอบ CircuitBreaker	N			
	6	ตรวจสอบ Magnetric Contactor	N			
	7	ตรวจสอบ Overload	N			
	8	ตรวจสอบ Relay	N			
	9	ตรวจสอบการทำงานระบบ Maunal โดยการเปิดใช้งาน	N			
	10	ตรวจสอบไฟระดับ LOW	N			
	11	ตรวจสอบไฟระดับ HIGH	N			
	12	ตรวจสอบจุดต่อต่างๆทางไฟฟ้า (The electical connectors)	N			
ลำดับ/No.		รายละเอียด/Detail	สถานะการใช้งาน/Status		ข้อเสนอแนะ/Suggestion	หมายเหตุ/Remark
ตู้ควบคุมที่ 2 (บ่อเติมอากาศ) SA:1, S:2, SA:3	1	ตรวจสอบหลอดไฟแสดงสถานะ (LED indicator lights)	N			
	2	ตรวจสอบสวิทช์, ปุ่มกด และอุปกรณ์หน้าตู้ควบคุม	N			
	3	ตรวจสอบระดับแรงดัน L1: 230 L2: 227 L3: 229 V.	N			
		ตรวจสอบกระแสไฟฟ้ามอเตอร์ปั๊ม 1. L1: 6.12 L2: 5.74 L3: 5.16 A.	N			
		ตรวจสอบกระแสไฟฟ้ามอเตอร์ปั๊ม 2. L1: 6.12 L2: 5.76 L3: 5.81 A.	N			
		ตรวจสอบกระแสไฟฟ้ามอเตอร์ปั๊ม 3. L1: 6.12 L2: 5.82 L3: 5.89 A.	N			
	4	ตรวจสอบ Phase Protection	N			
	5	ตรวจสอบ CircuitBreaker	N			
	6	ตรวจสอบ Magnetric Contactor				
	7	ตรวจสอบ Overload	N			
	8	ตรวจสอบ Relay	N			
	9	ตรวจสอบการทำงานระบบ Maunal โดยการเปิดใช้งาน	N			
	10	ตรวจสอบจุดต่อต่างๆทางไฟฟ้า (The electical connectors)	N			
ลำดับ/No.		รายละเอียด/Detail	สถานะการใช้งาน/Status		ข้อเสนอแนะ/Suggestion	หมายเหตุ/Remark
ตู้ควบคุมที่ เติม SLP: 1, 2		ตรวจสอบระดับแรงดัน L1: 230 L2: 227 L3: 229 V.	N			
		ตรวจสอบกระแสไฟฟ้ามอเตอร์ปั๊ม 1. (V1) 0.76 A.	N			
		ตรวจสอบกระแสไฟฟ้ามอเตอร์ปั๊ม 2. (V2) 0.74 A.	N			
ลำดับ/No.		รายละเอียด/Detail	สถานะการใช้งาน/Status		ข้อเสนอแนะ/Suggestion	หมายเหตุ/Remark
ตู้ควบคุมที่ 3 (บ่อพักน้ำใส) SSP:3, 4	1	ตรวจสอบหลอดไฟแสดงสถานะ (LED indicator lights)	N			
	2	ตรวจสอบสวิทช์, ปุ่มกด และอุปกรณ์หน้าตู้ควบคุม	N			
	3	ตรวจสอบระดับแรงดัน L1: 230 L2: 227 L3: 229 V.	N			
		ตรวจสอบกระแสไฟฟ้ามอเตอร์ปั๊ม 1. L1: 3.84 L2: 3.58 L3: 3.69 A.	N			
		ตรวจสอบกระแสไฟฟ้ามอเตอร์ปั๊ม 2. L1: 3.39 L2: 3.58 L3: 3.62 A.	N			
	4	ตรวจสอบ Phase Protection	N			
	5	ตรวจสอบ CircuitBreaker	N			
	6	ตรวจสอบ Magnetric Contactor	N			
	7	ตรวจสอบ Overload	N			
	8	ตรวจสอบ Relay	N			
	9	ตรวจสอบการทำงานระบบ Maunal โดยการเปิดใช้งาน	N			
	10	ตรวจสอบไฟระดับ LOW	N			
	11	ตรวจสอบไฟระดับ HIGH	N			
	12	ตรวจสอบจุดต่อต่างๆทางไฟฟ้า (The electical connectors)	N			

Description :	ผู้ตรวจสอบ	รับทราบโดย
ลงชื่อ	[signature]	[signature]
วันที่	21/02/67	4-3-67.

Drainage Check List

แบบฟอร์มตรวจสอบระบบปั๊มสูบน้ำทิ้งออกรางน้ำ

AKRA   THE MATT2

Building : the Matt 2		**Location :** หลามพลู	**Date:** ก.พ. 67
Equipment name : No.		**Manufacture Motor :**	**Manufacture Pump :**
Rate Power :	**RPM :**	**Model/Type :**	**Model/Type :**
Volt :	**Amp :**	**Serial no. :**	**Impeller :**

Control Panal

ลำดับ/No.	รายละเอียด/Detail	สถานะการใช้งาน/Status ปกติ/N	สถานะการใช้งาน/Status ไม่ปกติ/A	ข้อเสนอแนะ/Suggestion	หมายเหตุ/Remark
1	ตรวจสอบหลอดไฟแสดงสถานะ (LED indicator lights)	N			
2	ตรวจสอบสวิทช์, ปุ่มกด และอุปกรณ์หน้าตู้ควบคุม	N			
	Switch, button and Device controller	N			
3	ตรวจสอบระดับแรงดัน RS:..230... ST:..228..... RT:..229..... V	N			
4	ตรวจสอบ Phase Protection	N			
5	ตรวจสอบ CircuitBreaker	N			
6	ตรวจสอบ Magnetric Contactor	N			
7	ตรวจสอบ Overload	N			
8	ตรวจสอบ Relay	N			
9	ตรวจสอบ Timer	N			
10	ตรวจสอบจุดต่อต่างๆทางไฟฟ้า (The electical connectors)	N			

Motor & PUMP

ลำดับ/No.	รายละเอียด/Detail	ปกติ/N	ไม่ปกติ/A	ข้อเสนอแนะ/Suggestion	หมายเหตุ/Remark
1	เช็คกระแสของมอเตอร์ R: ..4.05.. S: ..4.24.. T: ..4.03.. A	N			
	เช็คกระแสของมอเตอร์ R: ..3.20.. S: ..3.01.. T: ..2.98.. A	N			
2	ตรวจสอบระดับเสียงและการสั่นสะเทือนมอเตอร์	N			
3	ตรวจสอบระบบหล่อลื่นของมอเตอร์ (และให้การหล่อลื่น)	N			
4	ตรวจสอบความเป็นฉนวนของขดลวดมอเตอร์	N			
5	ตรวจสอบสภาพอุปกรณ์ของมอเตอร์ (Device of the moter)	N			
6	ตรวจสอบลูกยาง Coupling และ Alignment	N			
7	ตรวจสอบรอยรั่วที่จุดต่างๆ (leak points)	N			
8	ตรวจสอบรอยรั่วของซีลและประเก็นของปั๊ม	N			
9	ตรวจสอบระดับเสียงและการสั่นสะเทือนปั๊ม	N			
10	ตรวจสอบระบบหล่อลื่นของปั๊ม (และให้การหล่อลื่น)	N			

OTHER

ลำดับ/No.	รายละเอียด/Detail	ปกติ/N	ไม่ปกติ/A	ข้อเสนอแนะ/Suggestion	หมายเหตุ/Remark
1	ตรวจสอบบ่อพักกักเก็บน้ำใต้ดิน (Underground water reserve tank)	N			
2	ตรวจสอบ ลูกลอย หรือ Electrode ถังชั้นล่าง	N			

Note :

	ผู้ตรวจสอบ	รับทราบโดย
ลงชื่อ :	[signature]	[signature]
วันที่ :	21/02/67	5-3-67

Sumersible Check List

แบบฟอร์มการตรวจเช็คระบบบำบัดน้ำเสีย

Building : the Matt2		**Location :** [illegible]		**Date:** มี.ค. 67
Control Panal				

ตู้ควบคุม	ลำดับ/No.	รายละเอียด/Detail	สถานะการใช้งาน/Status ปกติ/N	สถานะการใช้งาน/Status ไม่ปกติ/A	ข้อเสนอแนะ/Suggestion	หมายเหตุ/Remark
ตู้ควบคุมที่ 1 (บ่อปรับสภาพน้ำ) SSP-1&2	1	ตรวจสอบหลอดไฟแสดงสถานะ (LED indicator lights)	N			
	2	ตรวจสอบสวิทช์, ปุ่มกด และอุปกรณ์หน้าตู้ควบคุม	N			
	3	ตรวจสอบระดับแรงดัน L1: 229 L2: 227 L3: 229 V.	N			
		ตรวจสอบกระแสไฟฟ้ามอเตอร์ปั๊ม 1. L1: 0.76 L2: 0.71 L3: 0.72 A.	N			
		ตรวจสอบกระแสไฟฟ้ามอเตอร์ปั๊ม 2. L1: 0.71 L2: 0.69 L3: 0.70 A.	N			
	4	ตรวจสอบ Phase Protection	N			
	5	ตรวจสอบ CircuitBreaker	N			
	6	ตรวจสอบ Magnetric Contactor	N			
	7	ตรวจสอบ Overload	N			
	8	ตรวจสอบ Relay	N			
	9	ตรวจสอบการทำงานระบบ Maunal โดยการเปิดใช้งาน	N			
	10	ตรวจสอบไฟระดับ LOW	N			
	11	ตรวจสอบไฟระดับ HIGH	N			
	12	ตรวจสอบจุดต่อต่างๆทางไฟฟ้า (The electical connectors)	N			
	ลำดับ/No.	**รายละเอียด/Detail**	**สถานะการใช้งาน/Status**		**ข้อเสนอแนะ/Suggestion**	**หมายเหตุ/Remark**
ตู้ควบคุมที่ 2 (บ่อเติมอากาศ) SA:1, S:2, SA:3	1	ตรวจสอบหลอดไฟแสดงสถานะ (LED indicator lights)	N			
	2	ตรวจสอบสวิทช์, ปุ่มกด และอุปกรณ์หน้าตู้ควบคุม	N			
	3	ตรวจสอบระดับแรงดัน L1: 230 L2: 227 L3: 229 V.	N			
		ตรวจสอบกระแสไฟฟ้ามอเตอร์ปั๊ม 1. L1: 6.12 L2: 5.74 L3: 5.16 A.	N			
		ตรวจสอบกระแสไฟฟ้ามอเตอร์ปั๊ม 2. L1: 6.12 L2: 5.76 L3: 5.81 A.	N			
		ตรวจสอบกระแสไฟฟ้ามอเตอร์ปั๊ม 3. L1: 6.12 L2: 5.82 L3: 6.99 A.	N			
	4	ตรวจสอบ Phase Protection	N			
	5	ตรวจสอบ CircuitBreaker	N			
	6	ตรวจสอบ Magnetric Contactor				
	7	ตรวจสอบ Overload	N			
	8	ตรวจสอบ Relay	N			
	9	ตรวจสอบการทำงานระบบ Maunal โดยการเปิดใช้งาน	N			
	10	ตรวจสอบจุดต่อต่างๆทางไฟฟ้า (The electical connectors)	N			
	ลำดับ/No.	**รายละเอียด/Detail**	**สถานะการใช้งาน/Status**		**ข้อเสนอแนะ/Suggestion**	**หมายเหตุ/Remark**
ตู้ควบคุมเพิ่ม SLP: 1, 2		ตรวจสอบระดับแรงดัน L1: 230 L2: 227 L3: 229 V.	N			
		ตรวจสอบกระแสไฟฟ้ามอเตอร์ปั๊ม 1. (V1) 0.76 A.	N			
		ตรวจสอบกระแสไฟฟ้ามอเตอร์ปั๊ม 2. (V2) 0.74 A.	N			
	ลำดับ/No.	**รายละเอียด/Detail**	**สถานะการใช้งาน/Status**		**ข้อเสนอแนะ/Suggestion**	**หมายเหตุ/Remark**
ตู้ควบคุมที่ 3 (บ่อพักน้ำใส) SSP:3, 4	1	ตรวจสอบหลอดไฟแสดงสถานะ (LED indicator lights)	N			
	2	ตรวจสอบสวิทช์, ปุ่มกด และอุปกรณ์หน้าตู้ควบคุม	N			
	3	ตรวจสอบระดับแรงดัน L1: 230 L2: 227 L3: 229 V.	N			
		ตรวจสอบกระแสไฟฟ้ามอเตอร์ปั๊ม 1. L1: 3.84 L2: 3.58 L3: 3.64 A.	N			
		ตรวจสอบกระแสไฟฟ้ามอเตอร์ปั๊ม 2. L1: 3.39 L2: 3.58 L3: 3.62 A.	N			
	4	ตรวจสอบ Phase Protection	N			
	5	ตรวจสอบ CircuitBreaker	N			
	6	ตรวจสอบ Magnetric Contactor	N			
	7	ตรวจสอบ Overload	N			
	8	ตรวจสอบ Relay	N			
	9	ตรวจสอบการทำงานระบบ Maunal โดยการเปิดใช้งาน	N			
	10	ตรวจสอบไฟระดับ LOW	N			
	11	ตรวจสอบไฟระดับ HIGH	N			
	12	ตรวจสอบจุดต่อต่างๆทางไฟฟ้า (The electical connectors)	N			

Description :	ผู้ตรวจสอบ	รับทราบโดย
ลงชื่อ	[illegible]	(signature)
วันที่	21/03/67	2-4-67

Drainage Check List

แบบฟอร์มตรวจสอบระบบปั๊มสูบน้ำทิ้งออกรางน้ำ

Building : The Matt2		**Location :** [illegible]		**Date:** 2 ก. 67
Equipment name : No.		**Manufacture Motor :**	**Manufacture Pump :**	
Rate Power :	**RPM :**	**Model/Type :**	**Model/Type :**	
Volt :	**Amp :**	**Serial no. :**	**Impeller :**	

ลำดับ/No.	รายละเอียด/Detail	สถานะการใช้งาน/Status		ข้อเสนอแนะ/Suggestion	หมายเหตุ/Remark
		ปกติ/N	ไม่ปกติ/A		
Control Panal					
1	ตรวจสอบหลอดไฟแสดงสถานะ (LED indicator lights)	✓			
2	ตรวจสอบสวิทช์, ปุ่มกด และอุปกรณ์หน้าตู้ควบคุม	✓			
	Switch, button and Device controller	✓			
3	ตรวจสอบระดับแรงดัน RS: 230 ST: 228 RT: 229 V	✓			
4	ตรวจสอบ Phase Protection	✓			
5	ตรวจสอบ CircuitBreaker	✓			
6	ตรวจสอบ Magnetric Contactor	✓			
7	ตรวจสอบ Overload	✓			
8	ตรวจสอบ Relay	✓			
9	ตรวจสอบ Timer	✓			
10	ตรวจสอบจุดต่อต่างๆทางไฟฟ้า (The electical connectors)	✓			
Motor & PUMP					
1	เช็คกระแสของมอเตอร์ R: 4.04 S: 4.25 T: 4.02 A	✓			
	เช็คกระแสของมอเตอร์ R: 3.20 S: 3.01 T: 2.99 A	✓			
2	ตรวจสอบระดับเสียงและการสั่นสะเทือนมอเตอร์	✓			
3	ตรวจสอบระบบหล่อลื่นของมอเตอร์ (และให้การหล่อลื่น)	✓			
4	ตรวจสอบความเป็นฉนวนของขดลวดมอเตอร์	✓			
5	ตรวจสอบสภาพอุปกรณ์ของมอเตอร์ (Device of the moter)	✓			
6	ตรวจสอบลูกยาง Coupling และ Alignment	✓			
7	ตรวจสอบรอยรั่วที่จุดต่างๆ (leak points)	✓			
8	ตรวจสอบรอยรั่วของซีลและประเก็นของปั๊ม	✓			
9	ตรวจสอบระดับเสียงและการสั่นสะเทือนปั๊ม	✓			
10	ตรวจสอบระบบหล่อลื่นของปั๊ม (และให้การหล่อลื่น)	✓			
OTHER					
1	ตรวจสอบบ่อพักกักเก็บน้ำใต้ดิน (Underground water reserve tank)	✓			
2	ตรวจสอบ ลูกลอย หรือ Electrode ถังชั้นล่าง	✓			

Note :

	ผู้ตรวจสอบ	รับทราบโดย
ลงชื่อ :	[signature]	[signature]
วันที่ :	26/03/67	2-4-67

Sumersible Check List

แบบฟอร์มการตรวจเช็คระบบบำบัดน้ำเสีย

Building : The Matt 2	Location : ตลาดพลู	Date: เม.ย. 67

Control Panal

ลำดับ/No.		รายละเอียด/Detail	สถานะการใช้งาน/Status ปกติ/N	ไม่ปกติ/A	ข้อเสนอแนะ/Suggestion	หมายเหตุ/Remark
ตู้ควบคุมที่ 1 (บ่อปรับสภาพน้ำ) SSP-1&2	1	ตรวจสอบหลอดไฟแสดงสถานะ (LED indicator lights)	N			
	2	ตรวจสอบสวิทช์, ปุ่มกด และอุปกรณ์หน้าตู้ควบคุม	N			
	3	ตรวจสอบระดับแรงดัน L1: 269 L2: 228 L3: 229 V.	N			
		ตรวจสอบกระแสไฟฟ้ามอเตอร์ปั๊ม 1. L1: 0.76 L2: 0.71 L3: 0.72 A.	N			
		ตรวจสอบกระแสไฟฟ้ามอเตอร์ปั๊ม 2. L1: 0.71 L2: 0.69 L3: 0.70 A.	N			
	4	ตรวจสอบ Phase Protection	N			
	5	ตรวจสอบ CircuitBreaker	N			
	6	ตรวจสอบ Magnetric Contactor	N			
	7	ตรวจสอบ Overload	N			
	8	ตรวจสอบ Relay	N			
	9	ตรวจสอบการทำงานระบบ Maunal โดยการเปิดใช้งาน	N			
	10	ตรวจสอบไฟระดับ LOW	N			
	11	ตรวจสอบไฟระดับ HIGH	N			
	12	ตรวจสอบจุดต่อต่างๆทางไฟฟ้า (The electical connectors)	N			

ลำดับ/No.		รายละเอียด/Detail	สถานะการใช้งาน/Status		ข้อเสนอแนะ/Suggestion	หมายเหตุ/Remark
ตู้ควบคุมที่ 2 (บ่อเติมอากาศ) SA:1, S:2, SA:3	1	ตรวจสอบหลอดไฟแสดงสถานะ (LED indicator lights)	N			
	2	ตรวจสอบสวิทช์, ปุ่มกด และอุปกรณ์หน้าตู้ควบคุม	N			
	3	ตรวจสอบระดับแรงดัน L1: 230 L2: 227 L3: 229 V.	N			
		ตรวจสอบกระแสไฟฟ้ามอเตอร์ปั๊ม 1. L1: 6.12 L2: 5.74 L3: 5.16 A.	N			
		ตรวจสอบกระแสไฟฟ้ามอเตอร์ปั๊ม 2. L1: 6.12 L2: 5.76 L3: 5.91 A.	N			
		ตรวจสอบกระแสไฟฟ้ามอเตอร์ปั๊ม 3. L1: 6.12 L2: 5.82 L3: 5.99 A.	N			
	4	ตรวจสอบ Phase Protection	N			
	5	ตรวจสอบ CircuitBreaker	N			
	6	ตรวจสอบ Magnetric Contactor				
	7	ตรวจสอบ Overload	N			
	8	ตรวจสอบ Relay	N			
	9	ตรวจสอบการทำงานระบบ Maunal โดยการเปิดใช้งาน	N			
	10	ตรวจสอบจุดต่อต่างๆทางไฟฟ้า (The electical connectors)	N			

ลำดับ/No.	รายละเอียด/Detail	สถานะการใช้งาน/Status		ข้อเสนอแนะ/Suggestion	หมายเหตุ/Remark
ตู้ควบคุม 3 เติม SLP: 1, 2	ตรวจสอบระดับแรงดัน L1: 230 L2: 227 L3: 229 V.	N			
	ตรวจสอบกระแสไฟฟ้ามอเตอร์ปั๊ม 1. (V1) A.	N			
	ตรวจสอบกระแสไฟฟ้ามอเตอร์ปั๊ม 2. (V2) A.	N			

ลำดับ/No.		รายละเอียด/Detail	สถานะการใช้งาน/Status		ข้อเสนอแนะ/Suggestion	หมายเหตุ/Remark
ตู้ควบคุมที่ 3 (บ่อพักน้ำใส) SSP:3, 4	1	ตรวจสอบหลอดไฟแสดงสถานะ (LED indicator lights)	N			
	2	ตรวจสอบสวิทช์, ปุ่มกด และอุปกรณ์หน้าตู้ควบคุม	N			
	3	ตรวจสอบระดับแรงดัน L1: 230 L2: 227 L3: 229 V.	N			
		ตรวจสอบกระแสไฟฟ้ามอเตอร์ปั๊ม 1. L1: 3.64 L2: 3.58 L3: 3.69 A.	N			
		ตรวจสอบกระแสไฟฟ้ามอเตอร์ปั๊ม 2. L1: 3.39 L2: 3.58 L3: 3.62 A.	N			
	4	ตรวจสอบ Phase Protection	N			
	5	ตรวจสอบ CircuitBreaker	N			
	6	ตรวจสอบ Magnetric Contactor	N			
	7	ตรวจสอบ Overload	N			
	8	ตรวจสอบ Relay	N			
	9	ตรวจสอบการทำงานระบบ Maunal โดยการเปิดใช้งาน	N			
	10	ตรวจสอบไฟระดับ LOW	N			
	11	ตรวจสอบไฟระดับ HIGH	N			
	12	ตรวจสอบจุดต่อต่างๆทางไฟฟ้า (The electical connectors)	N			

Description :	ผู้ตรวจสอบ	รับทราบโดย
ลงชื่อ	[illegible signature]	[illegible signature]
วันที่	30/04/67	2-5-67

Drainage Check List

แบบฟอร์มตรวจสอบระบบปั๊มสูบน้ำทิ้งออกรางน้ำ

Building : The Matt 2		**Location :** ตลาดพลู		**Date:** เม.ย. 67
Equipment name : No.		**Manufacture Motor :**	**Manufacture Pump :**	
Rate Power :	**RPM :**	**Model/Type :**	**Model/Type :**	
Volt :	**Amp :**	**Serial no. :**	**Impeller :**	

ลำดับ/No.	รายละเอียด/Detail	สถานะการใช้งาน/Status		ข้อเสนอแนะ/Suggestion	หมายเหตุ/Remark
		ปกติ/N	ไม่ปกติ/A		
Control Panal					
1	ตรวจสอบหลอดไฟแสดงสถานะ (LED indicator lights)	N			
2	ตรวจสอบสวิทช์, ปุ่มกด และอุปกรณ์หน้าตู้ควบคุม	N			
	Switch, button and Device controller	N			
3	ตรวจสอบระดับแรงดัน RS: 230 ST: 228 RT: 229 V	N			
4	ตรวจสอบ Phase Protection	N			
5	ตรวจสอบ CircuitBreaker	N			
6	ตรวจสอบ Magnetric Contactor	N			
7	ตรวจสอบ Overload	N			
8	ตรวจสอบ Relay	N			
9	ตรวจสอบ Timer	N			
10	ตรวจสอบจุดต่อต่างๆทางไฟฟ้า (The electical connectors)	N			
Motor & PUMP					
1	เช็คกระแสของมอเตอร์ R: 4.04 S: 4.25 T: 4.02 A	N			
	เช็คกระแสของมอเตอร์ R: 3.20 S: 3.01 T: 2.99 A	N			
2	ตรวจสอบระดับเสียงและการสั่นสะเทือนมอเตอร์	N			
3	ตรวจสอบระบบหล่อลื่นของมอเตอร์ (และให้การหล่อลื่น)	N			
4	ตรวจสอบความเป็นฉนวนของขดลวดมอเตอร์	N			
5	ตรวจสอบสภาพอุปกรณ์ของมอเตอร์ (Device of the moter)	N			
6	ตรวจสอบลูกยาง Coupling และ Alignment	N			
7	ตรวจสอบรอยรั่วที่จุดต่างๆ (leak points)	N			
8	ตรวจสอบรอยรั่วของซีลและประเก็นของปั๊ม	N			
9	ตรวจสอบระดับเสียงและการสั่นสะเทือนปั๊ม	N			
10	ตรวจสอบระบบหล่อลื่นของปั๊ม (และให้การหล่อลื่น)	N			
OTHER					
1	ตรวจสอบบ่อพักกักเก็บน้ำใต้ดิน (Underground water reserve tank)	N			
2	ตรวจสอบ ลูกลอย หรือ Electrode ถังชั้นล่าง	N			

Note :

	ผู้ตรวจสอบ	รับทราบโดย
ลงชื่อ :	[signature]	[signature]
วันที่ :	30/04/67	8-5-67

Sumersible Check List

แบบฟอร์มการตรวจเช็คระบบบำบัดน้ำเสีย

AKRA | NATT2

Building : THE Matt 2	Location : [illegible]	Date: พ.ค. 67

Control Panal

	ลำดับ/No.	รายละเอียด/Detail	สถานะการใช้งาน/Status ปกติ/N	ไม่ปกติ/A	ข้อเสนอแนะ/Suggestion	หมายเหตุ/Remark
ตู้ควบคุมที่ 1 (บ่อปรับสภาพน้ำ) SSP-1&2	1	ตรวจสอบหลอดไฟแสดงสถานะ (LED indicator lights)	N			
	2	ตรวจสอบสวิทช์, ปุ่มกด และอุปกรณ์หน้าตู้ควบคุม	N			
	3	ตรวจสอบระดับแรงดัน L1: 230 L2: 228 L3: 230 V.	N			
		ตรวจสอบกระแสไฟฟ้ามอเตอร์ปั๊ม 1. L1: 0.75 L2: 0.70 L3: 0.72 A.	N			
		ตรวจสอบกระแสไฟฟ้ามอเตอร์ปั๊ม 2. L1: 0.71 L2: 0.69 L3: 0.70 A.	N			
	4	ตรวจสอบ Phase Protection	N			
	5	ตรวจสอบ CircuitBreaker	N			
	6	ตรวจสอบ Magnetric Contactor	N			
	7	ตรวจสอบ Overload	N			
	8	ตรวจสอบ Relay	N			
	9	ตรวจสอบการทำงานระบบ Maunal โดยการเปิดใช้งาน	N			
	10	ตรวจสอบไฟระดับ LOW	N			
	11	ตรวจสอบไฟระดับ HIGH	N			
	12	ตรวจสอบจุดต่อต่างๆทางไฟฟ้า (The electical connectors)	N			

	ลำดับ/No.	รายละเอียด/Detail	สถานะการใช้งาน/Status	ข้อเสนอแนะ/Suggestion	หมายเหตุ/Remark
ตู้ควบคุมที่ 2 (บ่อเติมอากาศ) SA:1, S:2, SA:3	1	ตรวจสอบหลอดไฟแสดงสถานะ (LED indicator lights)	N		
	2	ตรวจสอบสวิทช์, ปุ่มกด และอุปกรณ์หน้าตู้ควบคุม	N		
	3	ตรวจสอบระดับแรงดัน L1: 230 L2: 228 L3: 230 V.	N		
		ตรวจสอบกระแสไฟฟ้ามอเตอร์ปั๊ม 1. L1: 6.12 L2: 5.44 L3: 5.16 A.	N		
		ตรวจสอบกระแสไฟฟ้ามอเตอร์ปั๊ม 2. L1: 6.12 L2: 5.76 L3: 5.81 A.	N		
		ตรวจสอบกระแสไฟฟ้ามอเตอร์ปั๊ม 3. L1: 6.12 L2: 5.82 L3: 5.49 A.	N		
	4	ตรวจสอบ Phase Protection	N		
	5	ตรวจสอบ CircuitBreaker	N		
	6	ตรวจสอบ Magnetric Contactor			
	7	ตรวจสอบ Overload	N		
	8	ตรวจสอบ Relay	N		
	9	ตรวจสอบการทำงานระบบ Maunal โดยการเปิดใช้งาน	N		
	10	ตรวจสอบจุดต่อต่างๆทางไฟฟ้า (The electical connectors)	N		

ลำดับ/No.	รายละเอียด/Detail	สถานะการใช้งาน/Status	ข้อเสนอแนะ/Suggestion	หมายเหตุ/Remark
ตู้ควบคุม 5 เครื่อง SLP: 1, 2	ตรวจสอบระดับแรงดัน L1: 230 L2: 227 L3: 229 V.	N		
	ตรวจสอบกระแสไฟฟ้ามอเตอร์ปั๊ม 1. (V1) A.	N		
	ตรวจสอบกระแสไฟฟ้ามอเตอร์ปั๊ม 2. (V2) A.	N		

	ลำดับ/No.	รายละเอียด/Detail	สถานะการใช้งาน/Status	ข้อเสนอแนะ/Suggestion	หมายเหตุ/Remark
ตู้ควบคุมที่ 3 (บ่อพักน้ำใส) SSP:3, 4	1	ตรวจสอบหลอดไฟแสดงสถานะ (LED indicator lights)	N		
	2	ตรวจสอบสวิทช์, ปุ่มกด และอุปกรณ์หน้าตู้ควบคุม	N		
	3	ตรวจสอบระดับแรงดัน L1: 230 L2: 227 L3: 229 V.	N		
		ตรวจสอบกระแสไฟฟ้ามอเตอร์ปั๊ม 1. L1: 3.54 L2: 3.58 L3: 3.69 A.	N		
		ตรวจสอบกระแสไฟฟ้ามอเตอร์ปั๊ม 2. L1: 3.39 L2: 3.58 L3: 3.62 A.	N		
	4	ตรวจสอบ Phase Protection	N		
	5	ตรวจสอบ CircuitBreaker	N		
	6	ตรวจสอบ Magnetric Contactor	N		
	7	ตรวจสอบ Overload	N		
	8	ตรวจสอบ Relay	N		
	9	ตรวจสอบการทำงานระบบ Maunal โดยการเปิดใช้งาน	N		
	10	ตรวจสอบไฟระดับ LOW	N		
	11	ตรวจสอบไฟระดับ HIGH	N		
	12	ตรวจสอบจุดต่อต่างๆทางไฟฟ้า (The electical connectors)	N		

Description :	ผู้ตรวจสอบ	รับทราบโดย
ลงชื่อ	[illegible]	
วันที่	31/05/67	

Drainage Check List

แบบฟอร์มตรวจสอบระบบปั๊มสูบน้ำทิ้งออกรางน้ำ

AKRA | THE MATT2

Building : THE Matt2		**Location :** ตากสนุด	**Date:** พ.ค. 67
Equipment name : No.		**Manufacture Motor :**	**Manufacture Pump :**
Rate Power :	**RPM :**	**Model/Type :**	**Model/Type :**
Volt :	**Amp :**	**Serial no. :**	**Impeller :**

ลำดับ/No.	รายละเอียด/Detail	สถานะการใช้งาน/Status ปกติ/N	ไม่ปกติ/A	ข้อเสนอแนะ/Suggestion	หมายเหตุ/Remark
Control Panal					
1	ตรวจสอบหลอดไฟแสดงสถานะ (LED indicator lights)	N			
2	ตรวจสอบสวิทช์, ปุ่มกด และอุปกรณ์หน้าตู้ควบคุม	N			
	Switch, button and Device controller	N			
3	ตรวจสอบระดับแรงดัน RS:..230... ST:..228..... RT:..229.... V	N			
4	ตรวจสอบ Phase Protection	N			
5	ตรวจสอบ CircuitBreaker	N			
6	ตรวจสอบ Magnetric Contactor	N			
7	ตรวจสอบ Overload	N			
8	ตรวจสอบ Relay	N			
9	ตรวจสอบ Timer	N			
10	ตรวจสอบจุดต่อต่างๆทางไฟฟ้า (The electical connectors)	N			
Motor & PUMP					
1	เช็คกระแสของมอเตอร์ R: ..4.05... S: ..4.25... T: ..4.02.. A	N			
	เช็คกระแสของมอเตอร์ R: ..3.20... S: ..3.01... T: ..2.99. A	N			
2	ตรวจสอบระดับเสียงและการสั่นสะเทือนมอเตอร์	N			
3	ตรวจสอบระบบหล่อลื่นของมอเตอร์ (และให้การหล่อลื่น)	N			
4	ตรวจสอบความเป็นฉนวนของขดลวดมอเตอร์	N			
5	ตรวจสอบสภาพอุปกรณ์ของมอเตอร์ (Device of the moter)	N			
6	ตรวจสอบลูกยาง Coupling และ Alignment	N			
7	ตรวจสอบรอยรั่วที่จุดต่างๆ (leak points)	N			
8	ตรวจสอบรอยรั่วของซีลและประเก็นของปั๊ม	N			
9	ตรวจสอบระดับเสียงและการสั่นสะเทือนปั๊ม	N			
10	ตรวจสอบระบบหล่อลื่นของปั๊ม (และให้การหล่อลื่น)	N			
OTHER					
1	ตรวจสอบบ่อพักกักเก็บน้ำใต้ดิน (Underground water reserve tank)	N			
2	ตรวจสอบ ลูกลอย หรือ Electrode ถังชั้นล่าง	N			

Note :

	ผู้ตรวจสอบ	รับทราบโดย
ลงชื่อ :	[signature]	
วันที่ :	31/05/67	

Sumersible Check List

แบบฟอร์มการตรวจเช็คระบบบำบัดน้ำเสีย

Building : THE Matt2	Location : [illegible]	Date: [illegible] 67

Control Panal

ลำดับ/No.		รายละเอียด/Detail	สถานะการใช้งาน/Status ปกติ/N	สถานะการใช้งาน/Status ไม่ปกติ/A	ข้อเสนอแนะ/Suggestion	หมายเหตุ/Remark
ตู้ควบคุมที่ 1 (บ่อปรับสภาพน้ำ) SSP-1&2	1	ตรวจสอบหลอดไฟแสดงสถานะ (LED indicator lights)	N			
	2	ตรวจสอบสวิทช์, ปุ่มกด และอุปกรณ์หน้าตู้ควบคุม	N			
	3	ตรวจสอบระดับแรงดัน L1: 230 L2: 229 L3: 231 V.	N			
		ตรวจสอบกระแสไฟฟ้ามอเตอร์ปั๊ม 1. L1: 0.75 L2: 0.71 L3: 0.72 A.	N			
		ตรวจสอบกระแสไฟฟ้ามอเตอร์ปั๊ม 2. L1: 0.72 L2: 0.70 L3: 0.70 A.	N			
	4	ตรวจสอบ Phase Protection	N			
	5	ตรวจสอบ CircuitBreaker	N			
	6	ตรวจสอบ Magnetric Contactor	N			
	7	ตรวจสอบ Overload	N			
	8	ตรวจสอบ Relay	N			
	9	ตรวจสอบการทำงานระบบ Maunal โดยการเปิดใช้งาน	N			
	10	ตรวจสอบไฟระดับ LOW	N			
	11	ตรวจสอบไฟระดับ HIGH	N			
	12	ตรวจสอบจุดต่อต่างๆทางไฟฟ้า (The electical connectors)	N			
ลำดับ/No.		รายละเอียด/Detail	สถานะการใช้งาน/Status		ข้อเสนอแนะ/Suggestion	หมายเหตุ/Remark
ตู้ควบคุมที่ 2 (บ่อเติมอากาศ) SA:1, S:2, SA:3	1	ตรวจสอบหลอดไฟแสดงสถานะ (LED indicator lights)	N			
	2	ตรวจสอบสวิทช์, ปุ่มกด และอุปกรณ์หน้าตู้ควบคุม	N			
	3	ตรวจสอบระดับแรงดัน L1: 230 L2: 229 L3: 230 V.	N			
		ตรวจสอบกระแสไฟฟ้ามอเตอร์ปั๊ม 1. L1: 6.12 L2: 5.74 L3: 5.14 A.	N			
		ตรวจสอบกระแสไฟฟ้ามอเตอร์ปั๊ม 2. L1: 6.12 L2: 5.76 L3: 5.89 A.	N			
		ตรวจสอบกระแสไฟฟ้ามอเตอร์ปั๊ม 3. L1: 6.12 L2: 5.81 L3: 6.00 A.	N			
	4	ตรวจสอบ Phase Protection	N			
	5	ตรวจสอบ CircuitBreaker	N			
	6	ตรวจสอบ Magnetric Contactor				
	7	ตรวจสอบ Overload	N			
	8	ตรวจสอบ Relay	N			
	9	ตรวจสอบการทำงานระบบ Maunal โดยการเปิดใช้งาน	N			
	10	ตรวจสอบจุดต่อต่างๆทางไฟฟ้า (The electical connectors)	N			
ลำดับ/No.		รายละเอียด/Detail	สถานะการใช้งาน/Status		ข้อเสนอแนะ/Suggestion	หมายเหตุ/Remark
ตู้ควบคุมรีเทิร์น SLP: 1, 2		ตรวจสอบระดับแรงดัน L1: 230 L2: 228 L3: 229 V.	N			
		ตรวจสอบกระแสไฟฟ้ามอเตอร์ปั๊ม 1. (V1) A.	N			
		ตรวจสอบกระแสไฟฟ้ามอเตอร์ปั๊ม 2. (V2) A.	N			
ลำดับ/No.		รายละเอียด/Detail	สถานะการใช้งาน/Status		ข้อเสนอแนะ/Suggestion	หมายเหตุ/Remark
ตู้ควบคุมที่ 3 (บ่อพักน้ำใส) SSP:3, 4	1	ตรวจสอบหลอดไฟแสดงสถานะ (LED indicator lights)	N			
	2	ตรวจสอบสวิทช์, ปุ่มกด และอุปกรณ์หน้าตู้ควบคุม	N			
	3	ตรวจสอบระดับแรงดัน L1: 231 L2: 228 L3: 229 V.	N			
		ตรวจสอบกระแสไฟฟ้ามอเตอร์ปั๊ม 1. L1: 3.45 L2: 3.58 L3: 3.61 A.	N			
		ตรวจสอบกระแสไฟฟ้ามอเตอร์ปั๊ม 2. L1: 3.29 L2: 3.59 L3: 3.62 A.	N			
	4	ตรวจสอบ Phase Protection	N			
	5	ตรวจสอบ CircuitBreaker	N			
	6	ตรวจสอบ Magnetric Contactor	N			
	7	ตรวจสอบ Overload	N			
	8	ตรวจสอบ Relay	N			
	9	ตรวจสอบการทำงานระบบ Maunal โดยการเปิดใช้งาน	N			
	10	ตรวจสอบไฟระดับ LOW	N			
	11	ตรวจสอบไฟระดับ HIGH	N			
	12	ตรวจสอบจุดต่อต่างๆทางไฟฟ้า (The electical connectors)	N			

Description :	ผู้ตรวจสอบ	รับทราบโดย
ลงชื่อ	[illegible]	
วันที่	30/01/67	

Drainage Check List

แบบฟอร์มตรวจสอบระบบปั๊มสูบน้ำทิ้งออกรางน้ำ

Building : THE Matt2		Location : ตลาดพลู	Date: มิ.ย. 67
Equipment name : No.		Manufacture Motor :	Manufacture Pump :
Rate Power :	RPM :	Model/Type :	Model/Type :
Volt :	Amp :	Serial no. :	Impeller :

Control Panal

ลำดับ/No.	รายละเอียด/Detail	สถานะการใช้งาน/Status ปกติ/N	ไม่ปกติ/A	ข้อเสนอแนะ/Suggestion	หมายเหตุ/Remark
1	ตรวจสอบหลอดไฟแสดงสถานะ (LED indicator lights)	N			
2	ตรวจสอบสวิทช์, ปุ่มกด และอุปกรณ์หน้าตู้ควบคุม	N			
	Switch, button and Device controller	N			
3	ตรวจสอบระดับแรงดัน RS:..230... ST:....228... RT:..229..... V	N			
4	ตรวจสอบ Phase Protection	N			
5	ตรวจสอบ CircuitBreaker	N			
6	ตรวจสอบ Magnetric Contactor	N			
7	ตรวจสอบ Overload	N			
8	ตรวจสอบ Relay	N			
9	ตรวจสอบ Timer	N			
10	ตรวจสอบจุดต่อต่างๆทางไฟฟ้า (The electical connectors)	N			

Motor & PUMP

1	เช็คกระแสของมอเตอร์ R: 4.05 S: 4.25 T: 4.02 A	N			
	เช็คกระแสของมอเตอร์ R: 3.20.... S: 3.01.... T: 2.99.. A	N			
2	ตรวจสอบระดับเสียงและการสั่นสะเทือนมอเตอร์	N			
3	ตรวจสอบระบบหล่อลื่นของมอเตอร์ (และให้การหล่อลื่น)	N			
4	ตรวจสอบความเป็นฉนวนของขดลวดมอเตอร์	N			
5	ตรวจสอบสภาพอุปกรณ์ของมอเตอร์ (Device of the moter)	N			
6	ตรวจสอบลูกยาง Coupling และ Alignment	N			
7	ตรวจสอบรอยรั่วที่จุดต่างๆ (leak points)	N			
8	ตรวจสอบรอยรั่วของซีลและประเก็นของปั๊ม	N			
9	ตรวจสอบระดับเสียงและการสั่นสะเทือนปั๊ม	N			
10	ตรวจสอบระบบหล่อลื่นของปั๊ม (และให้การหล่อลื่น)	N			

OTHER

1	ตรวจสอบบ่อพักกักเก็บน้ำใต้ดิน (Underground water reserve tank)	N			
2	ตรวจสอบ ลูกลอย หรือ Electrode ถังชั้นล่าง	N			

Note :

	ผู้ตรวจสอบ	รับทราบโดย
ลงชื่อ :	[signature]	
วันที่ :	30/06/67	

ภาคผนวก 2

2.8 บันทึกการตรวจสอบระบบไฟฟ้า ประจำเดือน มกราคม - มิถุนายน 2567

Main Distribution Board Check List (MDB.)

แบบฟอร์มตรวจสอบระบบส่งจ่ายพลังงานไฟฟ้าหลัก

Building : the matt2 | **Location :** [illegible] | **Date:** [illegible] 67

Manufacture Engine : | **Voltage :**

ลำดับ/No.	รายละเอียด/Detail	สถานะการใช้งาน/Status		ข้อเสนอแนะ/Suggestion	หมายเหตุ/Remark
		ปกติ/N	ไม่ปกติ/A		
Main Disbution Board (MDB.)					
1	สภาพทั่วไปภายในห้องไฟฟ้า (Conditions in the electrical room)	✓			
2	ระบบระบายอากาศภายในห้อง (Ventilation system)	✓			
3	สภาพภายนอกตู้ (MDB Panel)	✓			
4	สภาพภายในตู้ (Inside MDB Panel)	✓			
5	หลอดไฟแสดงสถานะ (LED indicator lights)	✓			
6	เครื่องวัด Metering Analog	✓			
7	เครื่องวัด Metering Digital	✓			
8	Main ACB.	✓			
9	Main Micrologic Trip Unit	✓			
10	Main Circuit Breaker	✓			
11	Main Mould Case Circuit breaker	✓			
12	สภาพบัสบาร์ (Busbar)	✓			
13	จุดต่อต่างๆทางไฟฟ้า (The electrical connectors)	✓			
14	จุดต่อกราวด์ (The ground connection)	✓			
Emergency Main Distribution Board (EMDB.)					
1	สภาพภายนอกตู้ (EMDB Panel)	✓			
2	สภาพภายในตู้ (Inside EMDB Panel)	✓			
3	หลอดไฟแสดงสถานะ (LED indicator lights)	✓			
4	เครื่องวัด Metering Analog	✓			
5	เครื่องวัด Metering Digital	✓			
6	สภาพบัสบาร์ (Butbars)	✓			
7	จุดต่อต่างๆทางไฟฟ้า (The electrical connectors)	✓			
8	จุดต่อกราวด์ (The ground connection)	✓			
9	ระบบควบคุม (Control system)	✓			
Cap Bank					
1	เครื่องวัด Power Factor Control	✓			
2	หลอดไฟแสดงสถานะ (LED indicator lights)	✓			
3	สภาพปุ่มกด (Push Putton Switch)	✓			
4	สภาพฟิวส์ลิงค์ (HRC Fuse Link)	✓			
5	ฐานฟิวส์ (Base Fuse)	✓			
6	Magnetic Contactor	✓			
7	จุดต่อต่างๆทางไฟฟ้า (The electrical connectors)	✓			

Note :

Description :	ผู้ตรวจสอบ	รับทราบโดย
ลงชื่อ :	[illegible]	[signature]
วันที่ :	20/01/67	

Main Electricity Meter Daily Record

แบบฟอร์มบันทึกมาตรวัดไฟฟ้าแรงสูงส่วนกลาง

AKRA | THE MATT2 SATHORN-THAPHRA

Building: The Matt 2 **Location:** [illegible] **Date:** ม.ค. 67

Meter No. / เครื่องวัดเลขที่ ....

Date วันที่	Time (เวลา)	กระแสไฟฟ้าแต่ละเฟส			ค่าแรงดันไฟฟ้า			ค่าแรงดันไฟฟ้า							
		I1	I2	I3	U1	U2	U3	V1	V2	V3	Vavg	Iavg	P tot	E Del	ผู้ตรวจ
		A.	A.	A.	V.	V.	V.	V.	V.	V.	V.	mA	kW	Wh	
1	09.03	36.52	45.59	37.39	401.49	398.48	404.17	233.33	230.10	231.55	231.61	44.96	30.6994	415.37	[illegible]
2	16.23	58.87	31.17	34.41	397.87	395.61	400.48	231.16	228.19	230.98	229.61	42.58	27.1543	416.31	[illegible]
3	09:25	58.43	53.50	21.18	397.61	395.33	400.23	231.02	228.33	229.58	229.67	50.92	34.7477	416.93	[illegible]
4	09:52	66.38	74.89	59.76	396.20	394.83	398.66	230.69	227.79	229.08	229.92	61.69	40.7002	417.76	[illegible]
5	09:58	45.22	53.68	45.28	395.79	394.28	398.24	229.45	227.52	228.67	228.55	46.51	32.1480	418.56	[illegible]
6	10:06	67.33	51.90	41.82	396.76	394.90	398.34	230.04	228.17	228.98	228.85	54.87	37.7250	419.38	[illegible]
7	09:53	53.19	61.94	50.59	397.98	395.67	399.94	230.96	228.40	229.48	229.54	55.07	30.2532	420.22	กอล์ฟ
8	10:08	44.03	40.12	35.19	397.70	395.72	399.43	230.66	228.35	229.38	229.46	48.96	32.5048	421.11	[illegible]
9	09:35	39.95	58.45	37.09	397.92	395.95	399.73	230.99	228.58	229.64	229.74	42.72	28.3904	421.91	[illegible]
10	09:50	38.29	74.06	33.36	401.39	398.75	403.04	232.70	230.59	231.34	231.58	35.58	26.5999	422.78	[illegible]
11	09:38	47.43	43.24	57.01	395.48	393.23	397.63	229.47	226.97	227.90	228.13	47.55	32.5853	424.49	[illegible]
12	11:37	47.52	43.23	61.03	395.50	393.24	397.88	229.81	227.46	228.46	228.59	50.71	33.4453	424.97	[illegible]
13	10:38	75.13	50.61	57.43	397.83	396.63	399.61	230.57	228.58	229.46	229.58	58.08	39.7773	425.58	[illegible]
14	11.26	67.19	44.40	44.67	397.25	395.17	391.86	230.68	227.61	229.10	229.31	11.24	41.4921	426.16	[illegible]
15	09:55	44.19	56.18	36.85	394.69	392.91	396.26	228.92	226.71	227.95	227.75	44.31	29.9287	427.02	[illegible]
16	09:40	35.30	44.45	40.70	396.75	394.36	398.13	230.26	227.99	228.61	228.99	41.54	23.1625	427.83	[illegible]
17	09.32	52.66	53.03	38.78	394.69	392.53	396.13	228.76	226.71	227.71	227.90	46.63	31.0790	428.63	กอล์ฟ
18	09.33	48.45	48.12	33.01	394.76	393.09	396.72	229.06	226.78	227.95	227.91	43.83	29.0079	429.44	กอล์ฟ
19	09.15	50.31	49.80	21.48	400.53	398.57	401.87	232.21	229.76	230.86	230.23	46.33	30.5720	430.29	กอล์ฟ
20	09.01	47.62	39.26	46.41	396.99	394.53	398.83	230.34	227.93	228.77	229.02	45.71	30.2011	431.13	[illegible]
21	09.48	62.80	69.06	51.19	399.77	397.28	401.87	232.21	229.46	230.56	230.76	63.99	45.9080	432.09	กอล์ฟ
22	09.43	45.34	55.11	35.09	397.59	395.58	399.81	230.81	228.51	229.56	229.62	48.77	31.0052	432.96	กอล์ฟ
23	09.12	56.59	35.74	41.71	398.15	395.03	399.25	230.59	228.56	229.28	229.51	43.70	28.4859	433.74	กอล์ฟ
24	09:45	50.74	52.21	49.04	396.69	394.40	397.69	229.47	227.79	228.60	228.79	51.46	32.3069	434.68	[illegible]
25	09.02	38.74	28.73	24.66	400.99	398.00	402.20	232.41	230.46	231.34	231.48	32.51	21.4021	435.39	กอล์ฟ
26	08.54	35.02	39.93	28.52	397.46	395.57	398.72	230.32	228.47	229.23	229.34	37.71	21.4915	436.05	กอล์ฟ
27	08.34	46.76	67.01	51.06	394.97	392.78	396.41	229.98	226.71	227.56	227.78	53.94	36.7887	436.81	[illegible]
28	11.03	59.97	55.23	56.82	396.02	393.86	397.83	229.79	227.39	228.40	228.50	56.85	38.1579	437.66	กอล์ฟ
29	09.46	36.48	61.40	52.03	396.39	399.02	398.71	230.20	227.77	228.90	229.00	50.65	33.1461	438.47	กอล์ฟ
30	10.32	39.40	60.65	29.25	395.66	394.12	397.19	229.31	227.37	228.48	228.49	39.30	26.1562	439.25	[illegible]
31	07.56	47.69	34.88	28.17	395.92	393.41	396.14	229.22	227.02	227.58	228.05	36.61	24.2579	439.96	[illegible]

Note

Description	ผู้ตรวจสอบ	รับทราบโดย
ลงชื่อ	[illegible]	[illegible]
วันที่	31/1/67	

Main Electricity Meter Daily Record (TOU.)

แบบฟอร์มบันทึกมาตรวัดไฟฟ้าแรงสูงส่วนกลาง

AKRA | THE MATT 2 SATHORN-THAPHRA

Building : THE MATT 2 **Location :** [illegible] **Date:** 2[illegible]-0-67

Meter No. / เครื่องวัดเลขที่ ....

Date / วันที่	Time / เวลา	ยอดรวมการใช้พลังงานล่าสุด	Energy / พลังงานไฟฟ้า (kWh) TOTAL (CODE 10)Multiplier / ตัวคูณ 1000						Max. Kilowatts Demand (KW.Max) พลังงานไฟฟ้าสูงสุด	Recorded By	Checked By
			ON-PEEK (9.00 - 22.00) CODE 011			OFF-PEEK (22.00 - 9.00) CODE 012					
			Current Reading การอ่านปัจจุบัน		Consumption Units จำนวนหน่วยที่ใช้	Current Reading การอ่านปัจจุบัน		Consumption Units จำนวนหน่วยที่ใช้			
		Code 010	9.00 น.	22.00 น.		22.00 น.	9.00 น.		CODE 31	บันทึกโดย	ตรวจสอบโดย
1	08-45	440			163			276	60	[illegible]	
2	14:33	441			163			276	48	[illegible]	
3	10.32	442			164			277	48	[illegible]	
4	10:13	442			164			278	50	[illegible]	
5	10:20	443			165			279	50	[illegible]	
6	10:25	444			165			279	50	[illegible]	
7	10:24	445			165			280	50	[illegible]	
8	10:39	446			165			280	50	[illegible]	
9	10:00	447			166			281	50	[illegible]	
10	10:09	448			166			281	50	[illegible]	
11	09:39	449			167			282	52	[illegible]	
12	11:20	449			167			282	52	[illegible]	
13	11:36	450			167			283	52	[illegible]	
14	09:58	451			167			284	52	[illegible]	
15	09:59	452			167			284	52	[illegible]	
16	10:06	453			168			285	52	[illegible]	
17	09.10	454			168			285	52	กอล์ฟ	
18	09.01	455			169			286	52	กอล์ฟ	
19	09.11	456			169			286	52	กอล์ฟ	
20	09.10	457			169			286	52	กอล์ฟ	
21	09.10	458			169			287	52	กอล์ฟ	
22	09.31	459			169			287	52	กอล์ฟ	
23	09.21	460			170			287	54	กอล์ฟ	
24	08.58	460			170			288	54	กอล์ฟ	
25	09.12	461			170			288	54	กอล์ฟ	
26	09.33	462			170			289	56	[illegible]	
27	09.08	462			171			289	56	กอล์ฟ	
28	08.59	463			171			290	56	[illegible]	
29	09.24	464			172			291	58	กอล์ฟ	
30	09:40	465			172			292	58	[illegible]	
31	08.09	466			173			293	58	[illegible]	

Note

Description :	Inspected by	Accepted by
Signature :	[signature]	[signature]
Name :	[illegible]	
Date :	31/1/67	

Main Distribution Board Check List (MDB.)

แบบฟอร์มตรวจสอบระบบส่งจ่ายพลังงานไฟฟ้าหลัก

Building : the Matt2 | **Location :** ตลาดพลู | **Date:** กพ. 67

Manufacture Engine : | **Voltage :**

ลำดับ/No.	รายละเอียด/Detail	สถานะการใช้งาน/Status ปกติ/N	สถานะการใช้งาน/Status ไม่ปกติ/A	ข้อเสนอแนะ/Suggestion	หมายเหตุ/Remark
Main Disbution Board (MDB.)					
1	สภาพทั่วไปภายในห้องไฟฟ้า (Conditions in the electrical room)	✓			
2	ระบบระบายอากาศภายในห้อง (Ventilation system)	✓			
3	สภาพภายนอกตู้ (MDB Panel)	✓			
4	สภาพภายในตู้ (Inside MDB Panel)	✓			
5	หลอดไฟแสดงสถานะ (LED indicator lights)	✓			
6	เครื่องวัด Metering Analog	✓			
7	เครื่องวัด Metering Digital	✓			
8	Main ACB.	✓			
9	Main Micrologic Trip Unit	✓			
10	Main Circuit Breaker	✓			
11	Main Mould Case Circuit breaker	✓			
12	สภาพบัสบาร์ (Busbar)	✓			
13	จุดต่อต่างๆทางไฟฟ้า (The electrical connectors)	✓			
14	จุดต่อกราวด์ (The ground connection)	✓			
Emergency Main Distribution Board (EMDB.)					
1	สภาพภายนอกตู้ (EMDB Panel)	✓			
2	สภาพภายในตู้ (Inside EMDB Panel)	✓			
3	หลอดไฟแสดงสถานะ (LED indicator lights)	✓			
4	เครื่องวัด Metering Analog	✓			
5	เครื่องวัด Metering Digital	✓			
6	สภาพบัสบาร์ (Butbars)	✓			
7	จุดต่อต่างๆทางไฟฟ้า (The electrical connectors)	✓			
8	จุดต่อกราวด์ (The ground connection)	✓			
9	ระบบควบคุม (Control system)	✓			
Cap Bank					
1	เครื่องวัด Power Factor Control	✓			
2	หลอดไฟแสดงสถานะ (LED indicator lights)	✓			
3	สภาพปุ่มกด (Push Putton Switch)	✓			
4	สภาพฟิวส์ลิงค์ (HRC Fuse Link)	✓			
5	ฐานฟิวส์ (Base Fuse)	✓			
6	Magnetic Contactor	✓			
7	จุดต่อต่างๆทางไฟฟ้า (The electrical connectors)	✓			

Note :

Description :	ผู้ตรวจสอบ	รับทราบโดย
ลงชื่อ :	ชำนพรต เกิดสุด	[signature]
วันที่ :	21/02/67	4-3-67.

Main Electricity Meter Daily Record (TOU.)

แบบฟอร์มบันทึกมาตรวัดไฟฟ้าแรงสูงส่วนกลาง

AKRA | THE MATT 2 SATHORN-THAPHRA

Building : The Matt 2 **Location :** ตลาดพลู **Date:** ก.พ. 67

Meter No. / เครื่องวัดเลขที่ ....

Date / วันที่	Time / เวลา	ยอดรวมการใช้พลังงานล่าสุด	Energy / พลังงานไฟฟ้า (kWh) TOTAL (CODE 10)Multiplier / ตัวคูณ 1000						Max. Kilowatts Demand (KW.Max) พลังงานไฟฟ้าสูงสุด	Recorded By	Checked By
			ON-PEEK (9.00 - 22.00) CODE 011			OFF-PEEK (22.00 - 9.00) CODE 012					
		Code 010	Current Reading การอ่านปัจจุบัน		Consumption Units จำนวนหน่วยที่ใช้	Current Reading การอ่านปัจจุบัน		Consumption Units จำนวนหน่วยที่ใช้	CODE 31	บันทึกโดย	ตรวจสอบโดย
			9.00 น.	22.00 น.		22.00 น.	9.00 น.				
1	08,34	467			173			293	00	[illegible]	
2	08.00	467			173			293	52	[illegible]	
3	09.13	468			174			294	52	[illegible]	
4	08,04	469			174			295	52	[illegible]	
5	10:09	470			174			296	52	[illegible]	
6	10:03	471			173			296	56	[illegible]	
7	08,24	472			175			297	56	[illegible]	
8	08:11	473			175			297	58	[illegible]	
9	08.47	474			176			298	58	[illegible]	
10	09.43	475			176			298	58	[illegible]	
11	08,13	476			176			298	58	[illegible]	
12	09:37	477			176			300	58	[illegible]	
13	07.58	478			177			301	58	[illegible]	
14	07.53	478			177			301	58	[illegible]	
15	09,04	479			178			301	58	[illegible]	
16	09.00	480			178			302	58	[illegible]	
17	07.55	481			179			302	58	[illegible]	
18	07.56	482			179			303	58	[illegible]	
19	09:40	483			179			304	58	[illegible]	
20	10.00	484			179			304.	58.	[illegible]	
21	10,02	485			180			305	58	[illegible]	
22	07.54	485			180			305	58	[illegible]	
23	07.59	486			180			305	58	[illegible]	
24	07.57	487			181			306	58	[illegible]	
25	10:09	487			181			307	58	[illegible]	
26	10:05	489			181			308	58	[illegible]	
27	10:07	490			181			308	58	[illegible]	
28	10:11	491			182			309	58	[illegible]	
29	10:29	492			182			309	58	[illegible]	
30											
31											

Note

Description :	Inspected by	Accepted by
Signature :	[illegible]	[illegible]
Name :	[illegible]	
Date :	29/02/67	4-3-67.

Main Electricity Meter Daily Record

แบบฟอร์มบันทึกมาตรวัดไฟฟ้าแรงสูงส่วนกลาง

AKRA | THE MATT2 SATHORN-THAPHRA

Building : The Matt 2 | **Location :** ตลาดพลู | **Date:** ก.พ. 67

Meter No. / เครื่องวัดเลขที่ ....

Date / วันที่	Time / เวลา	กระแสไฟในแต่ละเฟส			ค่าแรงดันไฟฟ้า			ค่าแรงดันไฟฟ้า							
		I1	I2	I3	U1	U2	U3	V1	V2	V3	Vavg	Iavg	P tot	E Del	ผู้ตรวจ
		A.	A.	A.	V.	V.	V.	V.	V.	V.	V.	mA	kW	Wh	
1	08.14	41.06	44.87	48.90	388.53	386.23	390.35	225.72	223.40	224.17	224.33	42.32	27.610	440.75	[illegible]
2	08.07	56.60	67.13	50.64	388.91	386.74	390.67	225.58	223.35	224.19	225.10	57.72	38.2278	441.67	[illegible]
3	09.17	57.84	63.81	46.04	389.01	386.97	390.84	225.71	223.45	224.26	224.89	56.67	38.4270	442.45	[illegible]
4	08.16	51.21	47.62	43.30	393.10	390.71	395.63	228.42	225.65	226.99	227.00	47.61	31.8977	443.32	[illegible]
5	09.59	49.81	68.79	38.96	384.80	382.76	386.87	223.32	220.67	221.78	221.85	51.16	32.998	444.29	[illegible]
6	08:48	51.00	49.34	49.38	380.81	387.79	382.91	221.04	218.55	219.97	219.79	50.54	32.224	455.75	[illegible]
7	07.50	51.21	48.22	42.28	390.44	388.25	392.83	226.96	224.50	225.93	225.32	49.08	32.0041	446.00	[illegible]
8	07.57	46.76	41.62	37.57	391.28	389.26	392.91	226.98	224.96	225.77	225.51	44.33	28.3847	446.91	[illegible]
9	09.28	44.14	54.37	33.25	386.24	383.61	387.60	223.99	221.60	222.82	222.56	43.94	28.1854	447.83	[illegible]
10	09.56	59.39	50.33	53.26	389.20	386.65	390.89	225.94	223.41	224.41	224.52	57.75	37.8700	448.73	[illegible]
11	08.08	38.89	37.63	43.96	395.38	392.26	396.40	228.92	226.54	227.28	227.97	38.74	25.5250	449.50	[illegible]
12	09:20	49.91	39.09	37.55	397.08	394.81	398.75	230.47	228.17	228.80	229.02	38.08	25.617	450.37	[illegible]
13	08.03	52.60	42.49	45.96	395.28	393.18	397.11	229.64	227.48	228.27	228.44	45.24	29.8327	450.37	[illegible]
14	08.04	56.57	42.55	53.60	395.52	393.08	397.50	229.36	227.35	228.33	228.50	45.55	30.1377	451.97	[illegible]
15	08.44	34.04	36.06	38.91	398.89	395.96	399.93	231.18	228.73	230.05	229.81	36.69	24.1916	452.74	[illegible]
16	09.23	47.94	46.35	51.96	401.18	398.43	403.25	232.92	230.42	231.65	231.60	47.33	32.1213	453.72	[illegible]
17	08.05	49.50	46.41	37.98	397.64	395.64	399.49	230.68	228.43	229.44	229.97	43.94	30.0000	454.96	[illegible]
18	08.06	52.01	55.47	75.92	399.19	396.71	402.10	232.20	229.22	230.77	230.85	58.55	38.8045	455.65	[illegible]
19	09:45	31.86	46.32	35.02	396.81	394.81	399.29	230.59	228.18	229.33	229.29	37.56	24.778	456.28	[illegible]
20	09.07	57.97	35.87	37.27	396.83	394.52	398.41	230.11	227.74	228.71	228.84	44.38	30.3900	457.10	[illegible]
21	10.33	47.88	32.19	92.09	395.12	392.68	397.08	229.17	226.77	228.14	228.41	34.85	22.9014	457.99	[illegible]
22	08.00	71.65	61.27	56.47	394.15	391.91	396.01	228.58	226.05	227.03	227.64	58.27	39.8247	458.77	[illegible]
23	08.3	60.28	56.56	62.90	395.11	397.69	399.72	229.11	227.90	229.23	228.71	52.12	45.1768	459.81	[illegible]
24	09.02	90.70	56.47	62.99	397.51	395.10	399.50	230.76	228.08	229.34	229.24	61.37	49.2619	460.52	[illegible]
25	09:49	74.30	59.09	71.31	397.01	394.95	399.56	397.08	395.07	399.67	229.47	69.07	47.267	462.29	[illegible]
26	09:32	51.08	50.98	42.98	394.60	393.03	396.81	226.90	226.92	228.04	227.94	48.46	29.0324	463.36	[illegible]
27	09:41	53.96	53.97	33.20	394.23	392.40	396.52	228.79	226.27	227.79	227.89	56.62	32.567	464.24	[illegible]
28	09:33	48.31	40.77	35.95	397.29	395.20	399.38	230.53	228.14	229.36	229.24	55.70	30.30	414.56	[illegible]
29															
30															
31															

Note

Description	ผู้ตรวจสอบ	รับทราบโดย
ลงชื่อ	จิณพร? เกิดสกุล	[illegible]
วันที่	29/02/67	4-3-67

Main Distribution Board Check List (MDB.)

แบบฟอร์มตรวจสอบระบบส่งจ่ายพลังงานไฟฟ้าหลัก

AKRA | THE MATT2

Building : the Matt2	Location : ตลาดนัด	Date: มี.ค. 67

Manufacture Engine :	Voltage :

ลำดับ/No.	รายละเอียด/Detail	สถานะการใช้งาน/Status ปกติ/N	ไม่ปกติ/A	ข้อเสนอแนะ/Suggestion	หมายเหตุ/Remark
Main Disbution Board (MDB.)					
1	สภาพทั่วไปภายในห้องไฟฟ้า (Conditions in the electrical room)	✓			
2	ระบบระบายอากาศภายในห้อง (Ventilation system)	✓			
3	สภาพภายนอกตู้ (MDB Panel)	✓			
4	สภาพภายในตู้ (Inside MDB Panel)	✓			
5	หลอดไฟแสดงสถานะ (LED indicator lights)	✓			
6	เครื่องวัด Metering Analog	✓			
7	เครื่องวัด Metering Digital	✓			
8	Main ACB.	✓			
9	Main Micrologic Trip Unit	✓			
10	Main Circuit Breaker	✓			
11	Main Mould Case Circuit breaker	✓			
12	สภาพบัสบาร์ (Busbar)	✓			
13	จุดต่อต่างๆทางไฟฟ้า (The electrical connectors)	✓			
14	จุดต่อกราวด์ (The ground connection)	✓			
Emergency Main Distribution Board (EMDB.)					
1	สภาพภายนอกตู้ (EMDB Panel)	✓			
2	สภาพภายในตู้ (Inside EMDB Panel)	✓			
3	หลอดไฟแสดงสถานะ (LED indicator lights)	✓			
4	เครื่องวัด Metering Analog	✓			
5	เครื่องวัด Metering Digital	✓			
6	สภาพบัสบาร์ (Butbars)	✓			
7	จุดต่อต่างๆทางไฟฟ้า (The electrical connectors)	✓			
8	จุดต่อกราวด์ (The ground connection)	✓			
9	ระบบควบคุม (Control system)	✓			
Cap Bank					
1	เครื่องวัด Power Factor Control	✓			
2	หลอดไฟแสดงสถานะ (LED indicator lights)	✓			
3	สภาพปุ่มกด (Push Putton Switch)	✓			
4	สภาพฟิวส์ลิงค์ (HRC Fuse Link)	✓			
5	ฐานฟิวส์ (Base Fuse)	✓			
6	Magnetic Contactor	✓			
7	จุดต่อต่างๆทางไฟฟ้า (The electrical connectors)	✓			

Note :

Description :	ผู้ตรวจสอบ	รับทราบโดย
ลงชื่อ :	[signature]	[signature]
วันที่ :	26/03/67	2-4-67

Main Electricity Meter Daily Record

แบบฟอร์มบันทึกมาตรวัดไฟฟ้าแรงสูงส่วนกลาง

AKRA | THE MATT 2 SATHORN-THAPHRA

Building : THE MATT 2 **Location :** (หม้อแปลง 2) **Date:** มี.ค. 67

Meter No. / เครื่องวัดเลขที่ ....

Date / วันที่	Time / เวลา	กระแสไฟในแต่ละเฟส			ค่าแรงดันไฟฟ้า			ค่าแรงดันไฟฟ้า							
		I1	I2	I3	U1	U2	U3	V1	V2	V3	Vavg	Iavg	P tot	E Del	ผู้ตรวจ
		A.	A.	A.	V.	V.	V.	V.	V.	V.	V.	mA	kW	Wh	
1	09:57	55.14	68.39	44.93	398.85	396.86	400.74	231.45	229.21	230.38	230.33	60.61	39.685	466.05	[signature]
2	09:36	78.16	58.86	69.50	398.57	396.31	400.27	231.12	228.83	229.99	229.86	66.76	43.094	466.99	[signature]
3	08.51	63.03	40.42	36.26	398.16	395.58	400.06	231.03	228.48	229.61	229.71	49.12	28.449	467.90	[signature]
4	09:23	44.51	45.97	33.19	398.42	396.11	400.81	231.41	228.90	230.19	230.07	44.91	29.999	468.92	[signature]
5	09.05	64.60	65.19	42.95	396.47	394.78	398.67	230.11	227.74	228.93	228.91	57.46	36.4686	469.87	[signature]
6	09:46	52.94	47.25	51.58	395.22	393.48	398.46	229.77	226.81	228.46	228.36	50.80	33.592	470.58	[signature]
	09:37	65.95	51.48	43.96	398.11	396.07	400.67	231.76	228.50	230.29	230.18	54.08	35.174	471.56	[signature]
8	09:39	66.43	48.71	40.03	396.88	395.15	399.29	230.50	228.18	229.59	226.90	60.70	42.648	472.75	[signature]
9	09:24	61.30	77.33	55.77	395.78	393.91	397.68	395.78	393.85	297.82	228.46	64.99	43.367	473.70	[signature]
10	08.49	50.61	58.55	46.00	397.99	395.66	399.86	230.75	228.13	229.01	229.54	61.58	41.4967	474.62	[signature]
11	08.52	46.80	51.69	51.93	397.00	395.52	400.41	230.71	228.05	229.79	229.59	46.96	31.4558	475.61	[signature]
12	08.45	59.36	52.06	28.13	396.00	394.79	399.04	230.13	227.90	229.13	228.50	47.14	31.7729	476.54	[signature]
13	09.00	46.33	46.23	34.66	399.53	397.82	402.17	231.97	229.63	230.94	230.83	40.17	26.9142	477.43	[signature]
14	08.59	45.81	42.20	35.25	395.99	393.99	398.28	229.72	227.06	228.38	228.50	42.88	27.9244	478.34	[signature]
15	09.50	68.77	48.10	50.22	399.03	397.00	401.71	231.69	228.84	230.46	230.41	54.31	37.2122	479.32	[signature]
16	08.50	49.13	55.13	35.25	397.28	395.41	399.56	230.35	227.74	229.03	229.58	47.10	31.5993	480.27	[signature]
17	09.04	51.66	62.78	54.72	398.29	395.54	399.30	231.15	228.81	229.22	229.43	56.61	38.6522	481.24	[signature]
18	09.45	61.00	49.95	37.39	398.17	396.41	400.92	231.30	228.66	230.30	230.14	50.29	32.7012	482.22	[signature]
19	09.53	42.98	37.89	47.39	399.17	397.61	402.61	232.39	229.35	230.95	230.81	48.16	34.209	483.11	[signature]
20	09.00	71.12	55.03	40.52	397.49	397.13	399.59	230.74	228.75	229.93	230.10	54.50	36.1810	483.94	[signature]
21	08.48	44.96	45.59	29.79	396.25	394.68	398.02	229.99	228.99	228.94	228.75	47.60	30.4631	484.65	[signature]
	09.03	45.67	51.06	40.33	396.20	395.61	398.60	229.16	228.68	228.96	228.70	47.19	35.6188	485.61	[signature]
23	09.34	58.52	52.57	54.10	394.81	393.24	397.65	229.35	226.96	228.36	228.17	55.41	35.6136	486.47	[signature]
24	08.59	54.74	62.79	41.88	400.17	397.75	403.33	232.75	229.67	231.07	231.06	58.78	40.4535	487.31	[signature]
25	09.56	44.07	51.87	41.52	398.46	396.72	402.16	232.06	228.67	230.10	230.18	46.60	30.8135	488.33	[signature]
26	10.22	51.68	47.87	47.25	396.77	394.70	399.89	230.79	227.87	229.29	229.11	49.52	31.8707	489.32	[signature]
27	09.49	57.28	65.94	37.49	396.81	395.80	399.28	230.99	229.05	229.46	229.52	51.32	34.788	490.22	[signature]
28	09.31	59.21	43.59	40.66	398.67	396.42	401.38	231.58	228.67	230.79	230.29	48.40	32.5414	491.13	[signature]
29	10.06	40.69	71.97	59.79	398.13	396.30	401.07	231.66	228.99	230.11	230.17	55.06	36.7575	492.07	[signature]
30	10.06	74.70	44.62	70.31	398.13	395.70	400.73	231.31	228.33	229.97	229.83	68.30	45.9668	493.01	[signature]
31	10.02	72.16	59.27	37.93	398.21	392.70	398.17	229.86	226.75	228.48	228.35	61.97	43.1671	494.03	[signature]

Note

Description	ผู้ตรวจสอบ	รับทราบโดย
ลงชื่อ	ธนพร เกิดสกุล	[signature]
วันที่	31/03/67	2-4-67

Main Electricity Meter Daily Record (TOU.)

แบบฟอร์มบันทึกมาตรวัดไฟฟ้าแรงสูงส่วนกลาง

AKRA | THE MATT2 SATHORN-THAPHRA

Building : THE MATT 2 **Location :** ([illegible]) **Date:** มี.ค. 67

Meter No. / เครื่องวัดเลขที่ ....

Date / วันที่	Time / เวลา	ยอดรวมการใช้พลังงานล่าสุด Code 010	Energy / พลังงานไฟฟ้า (kWh) TOTAL (CODE 10) Multiplier / ตัวคูณ 1000 — ON-PEEK (9.00 - 22.00) CODE 011 — Current Reading การอ่านปัจจุบัน 9.00 น.	22.00 น.	ON-PEEK Consumption Units จำนวนหน่วยที่ใช้	OFF-PEEK (22.00 - 9.00) CODE 012 — Current Reading การอ่านปัจจุบัน 22.00 น.	9.00 น.	OFF-PEEK Consumption Units จำนวนหน่วยที่ใช้	Max. Kilowatts Demand (KW.Max) พลังงานไฟฟ้าสูงสุด CODE 31	Recorded By บันทึกโดย	Checked By ตรวจสอบโดย
1	10.03	493			183			310	32	[signature]	
2	09:47	494			183			310	56	[signature]	
3	08.59	495			183			311	56	[signature]	
4	10:00	496			183			312	56	[signature]	
5	10:03	497			184			313	66	[signature]	
6	16.02	498			184			313	66	[signature]	
7	10:21	498			184			313	66	[signature]	
8	10.04	500			185			314	66	[signature]	
9	09:40	501			186			315	66	[signature]	
10	09.06	502			186			316	66	[signature]	
11	09.20	504			186			317	66	[signature]	
12	09.22	504			186			317	66	[signature]	
13	08.47	505			187			317	66	[signature]	
14	09.09	506			188			318	66	[signature]	
15	09.32	507			188			317	66	[signature]	
16	08.55	508			188			319	66	[signature]	
17	09.12	509			188			320	66	[signature]	
18	09.38	510			189			321	66	[signature]	
19	09.06	511			189			322	66	[signature]	
20	09.05	512			190			323	66	[signature]	
21	09.24	513			190			323	66	[signature]	
22	08.59	514			190			324	66	[signature]	
23	08.56	515			191			324	66	[signature]	
24	09.42	516			191			325	66	[signature]	
25	09.42	516			191			325	66	[signature]	
26	09.55	517			191			325	66	[signature]	
27	09.41	518			191			325	66	[signature]	
28	09.57	519			192			326	66	[signature]	
29	09.59	520			192			326	66	[signature]	
30	10:09	520			192			326	66	[signature]	
31	10.07	521			193			326	66	[signature]	

Note

Description :	Inspected by	Accepted by
Signature :	[signature]	[signature]
Name :	[signature]	
Date :	31/03/67	2-4-67

Main Distribution Board Check List (MDB.)

แบบฟอร์มตรวจสอบระบบส่งจ่ายพลังงานไฟฟ้าหลัก

AKRA | THE MATT2

Building : the Matt 2	Location : ตลาดพลู	Date: เม.ย. 67
Manufacture Engine :	Voltage :	

ลำดับ/No.	รายละเอียด/Detail	สถานะการใช้งาน/Status ปกติ/N	ไม่ปกติ/A	ข้อเสนอแนะ/Suggestion	หมายเหตุ/Remark
Main Disbution Board (MDB.)					
1	สภาพทั่วไปภายในห้องไฟฟ้า (Conditions in the electrical room)	N			
2	ระบบระบายอากาศภายในห้อง (Ventilation system)	N			
3	สภาพภายนอกตู้ (MDB Panel)	N			
4	สภาพภายในตู้ (Inside MDB Panel)	N			
5	หลอดไฟแสดงสถานะ (LED indicator lights)	N			
6	เครื่องวัด Metering Analog	N			
7	เครื่องวัด Metering Digital	N			
8	Main ACB.	N			
9	Main Micrologic Trip Unit	N			
10	Main Circuit Breaker	N			
11	Main Mould Case Circuit breaker	N			
12	สภาพบัสบาร์ (Busbar)	N			
13	จุดต่อต่างๆทางไฟฟ้า (The electrical connectors)	N			
14	จุดต่อกราวด์ (The ground connection)	N			
Emergency Main Distribution Board (EMDB.)					
1	สภาพภายนอกตู้ (EMDB Panel)	N			
2	สภาพภายในตู้ (Inside EMDB Panel)	N			
3	หลอดไฟแสดงสถานะ (LED indicator lights)	N			
4	เครื่องวัด Metering Analog	N			
5	เครื่องวัด Metering Digital	N			
6	สภาพบัสบาร์ (Butbars)	N			
7	จุดต่อต่างๆทางไฟฟ้า (The electrical connectors)	N			
8	จุดต่อกราวด์ (The ground connection)	N			
9	ระบบควบคุม (Control system)	N			
Cap Bank					
1	เครื่องวัด Power Factor Control	N			
2	หลอดไฟแสดงสถานะ (LED indicator lights)	N			
3	สภาพปุ่มกด (Push Putton Switch)	N			
4	สภาพฟิวส์ลิงค์ (HRC Fuse Link)	N			
5	ฐานฟิวส์ (Base Fuse)	N			
6	Magnetic Contactor	N			
7	จุดต่อต่างๆทางไฟฟ้า (The electrical connectors)	N			

Note :

Description :	ผู้ตรวจสอบ	รับทราบโดย
ลงชื่อ :	(signature)	(signature)
วันที่ :	30/04/67	8-5-67

Main Electricity Meter Daily Record

แบบฟอร์มบันทึกมาตรวัดไฟฟ้าแรงสูงส่วนกลาง

AKRA | THE MATT2 SATHORN-THAPHRA

Building : THE MATT2 **Location :** ([illegible]) **Date:** เม.ย. 67

Meter No. / เครื่องวัดเลขที่ ....

Date / วันที่	Time / เวลา	กระแสไฟในแต่ละเฟส			ค่าแรงดันไฟฟ้า			ค่าแรงดันไฟฟ้า							
		I1	I2	I3	U1	U2	U3	V1	V2	V3	Vavg	Iavg	P tot	E Del	ผู้ตรวจ
		A.	A.	A.	V.	V.	V.	V.	V.	V.	V.	mA	kW	Wh	
1	10.31	64.15	58.01	54.92	396.71	393.98	399.54	230.54	227.72	229.27	229.12	54.46	36.655	495.1	[illegible]
2	09.28	69.65	55.16	49.44	397.85	397.28	394.86	230.00	227.71	229.31	229.72	56.73	37.60	496.01	[illegible]
3	57.2	50.0	35.92	47.22	396.76	393.93	398.91	230.16	227.2	228.41	228.12	51.17	35.41	497.4	[illegible]
4	09.50	80.92	57.37	50.0	397.11	394.64	397.60	230.61	227.67	229.17	229.48	57.25	37.04	499.00	[illegible]
5	08.52	54.25	41.61	40.09	396.77	394.08	399.15	230.23	227.80	229.06	229.16	45.83	29.712	499.05	[illegible]
6	09.49	71.15	91.23	64.13	396.92	394.55	398.96	236.55	227.87	229.00	229.99	77.84	53.120	500.11	[illegible]
7	09.09	81.18	59.71	71.11	398.4	395.10	400.92	231.56	228.71	229.79	229.95	71.13	49.401	501.91	[illegible]
8	09.13	61.54	62.82	81.97	398.56	396.05	400.92	231.31	228.64	229.86	229.90	66.74	45.1150	502.22	[illegible]
9	09.08	68.56	60.50	61.86	398.45	396.91	400.72	231.45	229.01	230.9	230.35	63.60	40.880	503.45	[illegible]
10	09.49	71.46	56.44	49.65	395.15	392.75	395.05	229.84	226.50	228.82	228.57	54.74	36.412	504.43	[illegible]
11	09.30	64.26	45.20	72.26	398.85	399.72	399.42	230.70	228.76	230.99	230.16	65.97	37.49	505.51	[illegible]
12	09.20	73.81	60.17	47.90	395.88	394.54	390.17	230.29	228.11	228.28	229.55	59.27	40.110	506.56	[illegible]
13	09.54	76.27	61.64	62.94	397.15	394.51	400.96	230.81	228.79	229.46	229.46	72.36	49.506	507.18	[illegible]
14	09.25	65.50	64.09	57.80	398.97	398.3	399.47	230.81	227.91	229.19	230.51	63.72	42.120	508.61	[illegible]
15	09.10	54.17	56.65	52.05	402.11	390.00	405.3	232.01	220.64	232.49	232.35	56.22	38.572	509.61	[illegible]
16	09.21	78.82	48.6	72.0	399.60	398.82	403.2	232.5	229.68	229.32	231.5	61.0	41.03	510.60	[illegible]
17	09.20	71.14	57.78	56.84	395.58	399.65	399.41	230.16	226.03	229.6	228.95	62.90	41.203	511.75	[illegible]
18	09.45	58.69	69.87	43.25	396.27	393.62	398.75	230.25	227.15	228.73	228.63	64.86	37.991	512.77	[illegible]
19	09.15	63.56	62.52	41.209	396.27	394.52	399.9	230.2	227.91	229.10	229.30	55.03	37.147	513	[illegible]
20	09.10	61.27	63.54	50.32	397.92	402.79	392.80	230.04	231.01	229.37	230.21	37.9531	514.4	54.72	[illegible]
21	10.21	82.75	62.04	72.09	397.82	395.47	400.24	231.05	228.29	229.73	224.71	76.76	52.924	516.18	[illegible]
22	10.07	70.20	55.90	44.30	397.82	394.52	399.51	230.67	227.70	229.80	229.29	56.56	39.0406	517.9	[illegible]
23	09.39	71.79	64.95	53.42	396.21	394.23	398.91	230.37	227.5	228.55	228.85	63.74	43.094	518.4	[illegible]
24	09.47	48.60	60.74	51.98	396.19	394.09	396.83	230.17	227.44	228.72	228.62	52.36	34.780	519.53	[illegible]
25	09.31	62.67	60.70	38.89	397.74	395.68	399.78	231.03	228.4	229.59	229.61	55.92	41.78	520.66	[illegible]
26	10.49	51.69	61.01	38.62	398.06	397.12	401.52	231.94	229.05	230.41	230.47	57.28	35.23	521.79	[illegible]
27	09.36	93.53	82.02	77.80	396.62	394.40	399.62	230.34	227.45	228.75	228.77	84.71	58.77	522.7	[illegible]
28	08.43	62.36	62.85	57.62	396.92	393.91	399.18	230.83	227.47	228.71	228.84	59.33	40.01	524.00	[illegible]
29	10.00	48.99	95.13	46.62	397.32	395.24	400.06	231.10	228.00	229.46	229.52	58.44	39.671	522.79	[illegible]
30	09.40	50.92	70.32	44.21	396.90	394.70	399.65	230.56	227.93	229.00	229.96	59.46	37.025	526.31	[illegible]
31															

Note

Description	ผู้ตรวจสอบ	รับทราบโดย
ลงชื่อ	[illegible]	[illegible]
วันที่	30/04/67	3-5-67

Main Electricity Meter Daily Record (TOU.)

แบบฟอร์มบันทึกมาตรวัดไฟฟ้าแรงสูงส่วนกลาง

AKRA | THE MATT 2 SATHORN-THAPHRA

Building : The Matt 2 **Location :** ([illegible]) **Date:** 6207.67

Meter No. / เครื่องวัดเลขที่ ....

Date / วันที่	Time / เวลา	ยอดรวมการใช้พลังงานล่าสุด Code 010	Energy / พลังงานไฟฟ้า (kWh) TOTAL (CODE 10)Multiplier / ตัวคูณ 1000 — ON-PEEK (9.00 - 22.00) CODE 011 — Current Reading การอ่านปัจจุบัน 9.00 น.	ON-PEEK Current Reading 22.00 น.	ON-PEEK Consumption Units จำนวนหน่วยที่ใช้	OFF-PEEK (22.00 - 9.00) CODE 012 — Current Reading การอ่านปัจจุบัน 22.00 น.	OFF-PEEK Current Reading 9.00 น.	OFF-PEEK Consumption Units จำนวนหน่วยที่ใช้	Max. Kilowatts Demand (KW.Max) พลังงานไฟฟ้าสูงสุด CODE 31	Recorded By บันทึกโดย	Checked By ตรวจสอบโดย
1	09.30	523			193			330	40	[signature]	
2	09.46	524			193			330	52	[signature]	
3	09.23	525			194			331	66	[signature]	
4	09.30	526			194			331	66	[signature]	
5	09.09	528			195			332	72	[signature]	
6	09.21	529			195			333	72	[signature]	
7	09.28	530			196			334	72	[signature]	
8	09.24	531			196			335	72	[signature]	
9	09:30	532			196			335	72	[signature]	
10	09:44	533			197			336	72	[signature]	
11	09.07	534			197			336	72	[signature]	
12	09.21	535			198			336	72	[signature]	
13	09.21	536			198			337	72	[signature]	
14	09.32	537			199			337	72	[signature]	
15	09.40	538			200			337	72	[signature]	
16	09.10	539			200			338	72	[signature]	
17	09.36	540			201			338	72	กอล์ฟ	
18	09.11	541			201			338	72	กอล์ฟ	
19	09.36	542			201			339	72	กอล์ฟ	
20	09.10	543			201			339	72	[signature]	
21	09.39	544			201			344	72	กอล์ฟ	
22	09.05	545			202			344	72	[signature]	
23	09.40	548			202			345	72	[signature]	
24	10.06	549			202			346	72	[signature]	
25	10.09	550			203			346	72	[signature]	
26	10.31	552			204			346	72	[signature]	
27	10.33	553			204			350	74	[signature]	
28	10.12	555			204			350	74	[signature]	
29	10:38	555			204			350	74	[signature]	
30	09.37	556			204			350	74	[signature]	
31											

Note

Description :	Inspected by	Accepted by
Signature :	[signature]	[signature]
Name :	[illegible]	
Date :	30/04/67	8-5-67

Main Distribution Board Check List (MDB.)

แบบฟอร์มตรวจสอบระบบส่งจ่ายพลังงานไฟฟ้าหลัก

AKRA | THE MATT2

Building : THE Matt2 | **Location :** หลอดพลา | **Date:** พ.ค. 67

Manufacture Engine : | **Voltage :**

ลำดับ/No.	รายละเอียด/Detail	สถานะการใช้งาน/Status ปกติ/N	ไม่ปกติ/A	ข้อเสนอแนะ/Suggestion	หมายเหตุ/Remark
Main Disbution Board (MDB.)					
1	สภาพทั่วไปภายในห้องไฟฟ้า (Conditions in the electrical room)	√			
2	ระบบระบายอากาศภายในห้อง (Ventilation system)	√			
3	สภาพภายนอกตู้ (MDB Panel)	√			
4	สภาพภายในตู้ (Inside MDB Panel)	√			
5	หลอดไฟแสดงสถานะ (LED indicator lights)	√			
6	เครื่องวัด Metering Analog	√			
7	เครื่องวัด Metering Digital	√			
8	Main ACB.	√			
9	Main Micrologic Trip Unit	√			
10	Main Circuit Breaker	√			
11	Main Mould Case Circuit breaker	√			
12	สภาพบัสบาร์ (Busbar)	√			
13	จุดต่อต่างๆทางไฟฟ้า (The electrical connectors)	√			
14	จุดต่อกราวด์ (The ground connection)	√			
Emergency Main Distribution Board (EMDB.)					
1	สภาพภายนอกตู้ (EMDB Panel)	√			
2	สภาพภายในตู้ (Inside EMDB Panel)	√			
3	หลอดไฟแสดงสถานะ (LED indicator lights)	√			
4	เครื่องวัด Metering Analog	√			
5	เครื่องวัด Metering Digital	√			
6	สภาพบัสบาร์ (Butbars)	√			
7	จุดต่อต่างๆทางไฟฟ้า (The electrical connectors)	√			
8	จุดต่อกราวด์ (The ground connection)	√			
9	ระบบควบคุม (Control system)	√			
Cap Bank					
1	เครื่องวัด Power Factor Control	√			
2	หลอดไฟแสดงสถานะ (LED indicator lights)	√			
3	สภาพปุ่มกด (Push Putton Switch)	√			
4	สภาพฟิวส์ลิงค์ (HRC Fuse Link)	√			
5	ฐานฟิวส์ (Base Fuse)	√			
6	Magnetic Contactor	√			
7	จุดต่อต่างๆทางไฟฟ้า (The electrical connectors)	√			

Note :

Description :	ผู้ตรวจสอบ	รับทราบโดย
ลงชื่อ :	วีระพงษ์ เกิดกุล	
วันที่ :	31/05/67	

Main Electricity Meter Daily Record

แบบฟอร์มบันทึกมาตรวัดไฟฟ้าแรงสูงส่วนกลาง

AKRA | THE MATT2 SATHORN-THAPHRA

Building : The Matt2 **Location :** ([illegible]) **Date:** พ.ค. 67

Meter No. / เครื่องวัดเลขที่ ....

Date / วันที่	Time / เวลา	กระแสไฟในแต่ละเฟส I1 (A.)	I2 (A.)	I3 (A.)	ค่าแรงดันไฟฟ้า U1 (V.)	U2 (V.)	U3 (V.)	ค่าแรงดันไฟฟ้า V1 (V.)	V2 (V.)	V3 (V.)	Vavg (V.)	Iavg (mA)	P tot (kW)	E Del (Wh)	ผู้ตรวจ
1	09.31	78.65	80.21	63.87	399.57	396.52	400.85	231.58	228.15	230.10	230.37	73.81	50.0421	527.45	[signature]
2	09.43	53.04	67.63	45.73	396.45	394.21	399.22	230.62	227.28	228.93	228.91	55.73	37.746	3528.64	[signature]
3	10.05	41.40	64.16	33.45	397.55	395.16	399.99	231.18	228.28	229.65	229.74	47.55	31.443	529.34	[signature]
4	09.17	67.98	95.11	71.40	399.47	396.95	401.32	231.85	229.15	230.12	230.60	76.14	52.67	2530.96	[signature]
5	08.53	78.77	74.09	48.80	397.20	394.37	399.77	231.01	227.77	229.14	228.97	75.59	51.4031	531.80	[signature]
6	09.01	59.15	67.78	66.06	396.71	394.11	398.84	230.78	228.17	229.45	229.25	61.89	41.9725	532.95	[signature]
7	09.03	48.18	48.84	37.86	399.79	397.46	401.09	231.83	229.70	230.63	230.37	54.14	32.9265	534.11	[signature]
8	10.24	50.60	36.67	47.81	396.41	394.70	398.59	229.84	227.91	228.98	228.84	54.17	36.076	534.96	[signature]
9	09.20	44.78	45.81	48.01	396.08	394.06	398.75	229.89	227.38	228.76	228.70	47.27	31.730	535.91	[signature]
10	08.58	50.68	40.05	56.39	396.58	394.33	398.66	230.33	227.61	228.74	228.81	54.19	36.5509	536.84	[signature]
11	10.25	79.04	74.33	78.51	398.55	396.64	401.15	231.72	229.13	230.61	230.31	77.01	52.395	537.77	[signature]
12	08.40	59.84	62.06	60.06	397.02	395.17	400.63	231.35	228.40	229.90	229.91	66.18	39.7727	538.91	[signature]
13	09.23	58.63	64.50	48.96	398.70	396.89	401.20	231.58	229.90	230.50	230.47	57.42	38.0891	540.01	[signature]
14	09.04	62.86	54.03	38.90	395.01	393.32	397.50	229.21	227.13	228.33	228.30	49.44	33.4863	540.90	[signature]
15	09.12	49.60	58.90	32.51	396.22	394.39	398.03	230.25	227.43	228.90	228.57	49.42	32.6581	541.86	[signature]
16	09.31	48.52	54.33	33.44	398.07	396.01	400.69	231.40	228.51	230.09	230.09	45.99	30.440	542.82	[signature]
17	09.51	51.54	57.86	30.55	394.86	392.81	397.23	229.36	226.32	227.74	227.79	49.40	28.9442	543.77	[signature]
18	08.20	[illegible]	58.86	71.72	397.56	395.87	398.29	229.20	[illegible]	228.39	228.52	42.1	29.9216	[illegible]	[signature]
19	09.32	49.11	63.91	43.65	395.17	392.80	397.70	229.61	227.73	228.18	228.08	58.42	39.4280	545.79	[signature]
20	09.59	65.79	64.25	40.36	396.19	392.82	395.93	229.56	229.81	228.19	229.17	56.43	37.192	546.81	[signature]
21	09.59	56.31	47.89	43.00	400.63	398.41	402.66	232.40	229.91	231.90	231.33	48.83	32.8327	547.82	[signature]
22	09.41	60.39	59.36	58.06	398.25	395.57	400.07	231.35	228.64	229.53	229.67	58.62	39.5828	548.75	[signature]
23	09.49	47.99	67.53	34.08	397.40	395.43	399.39	230.76	228.13	229.83	229.14	49.92	33.3320	549.61	[signature]
24	08.59	35.89	41.89	23.77	398.72	396.50	400.37	231.49	229.04	229.39	230.07	33.85	22.8251	550.46	[signature]
25	09.50	36.12	49.35	24.22	399.23	397.12	401.39	232.25	230.42	230.95	231.87	32.35	23.5401	551.14	[signature]
26	09.32	75.78	52.31	48.89	397.07	394.20	399.57	230.61	227.98	229.57	229.02	56.88	39.1581	552.12	[signature]
27	09.16	66.95	48.77	39.82	396.48	394.14	398.23	229.94	227.70	228.28	228.78	56.22	42.0152	553.33	[signature]
28	09.13	47.19	63.35	36.61	397.31	395.45	400.45	231.54	228.47	229.79	229.70	55.16	37.4412	554.28	[signature]
29	09.27	52.76	61.77	56.17	397.94	395.60	400.75	229.99	228.46	230.19	229.99	57.65	38.4079	555.25	[signature]
30	09.31	43.33	59.57	39.63	399.39	397.66	402.56	232.47	229.17	230.91	230.47	49.66	33.1509	556.25	[signature]
31	10.18	59.05	60.10	58.88	397.33	395.50	399.99	229.40	228.23	229.72	229.56	58.23	39.1501	557.21	[signature]

Note

Description	ผู้ตรวจสอบ	รับทราบโดย
ลงชื่อ	[illegible]	
วันที่	31/05/67	

Main Electricity Meter Daily Record (TOU.)

แบบฟอร์มบันทึกมาตรวัดไฟฟ้าแรงสูงส่วนกลาง

AKRA | THE MATT2

Building : THe Matt 2 **Location :** (กลางพฤ) (?) **Date:** พค. 67

Meter No. / เครื่องวัดเลขที่ ....

Date / วันที่	Time / เวลา	ยอดรวมการใช้พลังงานล่าสุด	Energy / พลังงานไฟฟ้า (kWh) TOTAL (CODE 10)Multiplier / ตัวคูณ 1000						Max. Kilowatts Demand (KW.Max) พลังงานไฟฟ้าสูงสุด	Recorded By	Checked By
			ON-PEEK (9.00 - 22.00) CODE 011			OFF-PEEK (22.00 - 9.00) CODE 012					
		Code 010	Current Reading การอ่านปัจจุบัน		Consumption Units จำนวนหน่วยที่ใช้	Current Reading การอ่านปัจจุบัน		Consumption Units จำนวนหน่วยที่ใช้	CODE 31	บันทึกโดย	ตรวจสอบโดย
			9.00 น.	22.00 น.		22.00 น.	9.00 น.				
1	09.39	557			205			351	00	[signature]	
2	09.36	558			205			352	40	[signature]	
3	10.08	559			205			352	40	[signature]	
4	09.29	560			206			354	66	[signature]	
5	09.29	561			207			355	66	[signature]	
6	09.10	562			207			356	66	[signature]	
7	09.21	563			207			357	66	[signature]	
8	09.26	565			208			357	68	[signature]	
9	09.29	566			208			357	68	[signature]	
10	10.21	567			208			357	68	[signature]	
11	11.01	567			208			357	68	[signature]	
12	09.20	567			209			358	68	[signature]	
13	09.41	567			209			361	68	[signature]	
14	09.17	568			210			362	68	[signature]	
15	09.03	569			211			363	68	[signature]	
16	09.40	570			211			363	68	[signature]	
17	09.45	571			211			363	68	[signature]	
18	09.52	572			212			364	68	[signature]	
19	09.28	572			213			365	68	[signature]	
20	09.59	573			213			365	68	[signature]	
21	09.35	574			213			365	68	[signature]	
22	09.15	575			213			366	68	[signature]	
23	09.51	576			213			366	68	[signature]	
24	09.51	577			213			366	68	[signature]	
25	09.08	578			213			370	68	[signature]	
26	09.15	579			213			370	68	[signature]	
27	09.29	584			213			370	68	[signature]	
28	09.30	585			213			370	68	[signature]	
29	09.35	586			213			370	68	[signature]	
30	09.41	587			213			370	68	[signature]	
31	09.55	588			213			370	68	[signature]	

Note

Description :	Inspected by	Accepted by
Signature :	[signature]	
Name :	[illegible]	
Date :	31/05/67	

Main Distribution Board Check List (MDB.)

แบบฟอร์มตรวจสอบระบบส่งจ่ายพลังงานไฟฟ้าหลัก

AKRA | THE MATT2

Building : THE Matt2	**Location :** ตลาดพลู	**Date:** มิ.ย. 67
Manufacture Engine :	**Voltage :**	

ลำดับ/No.	รายละเอียด/Detail	สถานะการใช้งาน/Status		ข้อเสนอแนะ/Suggestion	หมายเหตุ/Remark
		ปกติ/N	ไม่ปกติ/A		
Main Disbution Board (MDB.)					
1	สภาพทั่วไปภายในห้องไฟฟ้า (Conditions in the electrical room)	N			
2	ระบบระบายอากาศภายในห้อง (Ventilation system)	N			
3	สภาพภายนอกตู้ (MDB Panel)	N			
4	สภาพภายในตู้ (Inside MDB Panel)	N			
5	หลอดไฟแสดงสถานะ (LED indicator lights)	N			
6	เครื่องวัด Metering Analog	N			
7	เครื่องวัด Metering Digital	N			
8	Main ACB.	N			
9	Main Micrologic Trip Unit	N			
10	Main Circuit Breaker	N			
11	Main Mould Case Circuit breaker	N			
12	สภาพบัสบาร์ (Busbar)	N			
13	จุดต่อต่างๆทางไฟฟ้า (The electrical connectors)	N			
14	จุดต่อกราวด์ (The ground connection)	N			
Emergency Main Distribution Board (EMDB.)					
1	สภาพภายนอกตู้ (EMDB Panel)	N			
2	สภาพภายในตู้ (Inside EMDB Panel)	N			
3	หลอดไฟแสดงสถานะ (LED indicator lights)	N			
4	เครื่องวัด Metering Analog	N			
5	เครื่องวัด Metering Digital	N			
6	สภาพบัสบาร์ (Butbars)	N			
7	จุดต่อต่างๆทางไฟฟ้า (The electrical connectors)	N			
8	จุดต่อกราวด์ (The ground connection)	N			
9	ระบบควบคุม (Control system)	N			
Cap Bank					
1	เครื่องวัด Power Factor Control	N			
2	หลอดไฟแสดงสถานะ (LED indicator lights)	N			
3	สภาพปุ่มกด (Push Putton Switch)	N			
4	สภาพฟิวส์ลิงค์ (HRC Fuse Link)	N			
5	ฐานฟิวส์ (Base Fuse)	N			
6	Magnetic Contactor	N			
7	จุดต่อต่างๆทางไฟฟ้า (The electrical connectors)	N			

Note :

Description :	ผู้ตรวจสอบ	รับทราบโดย
ลงชื่อ :	[illegible]	
วันที่ :	30/06/67	

Main Electricity Meter Daily Record

แบบฟอร์มบันทึกมาตรวัดไฟฟ้าแรงสูงส่วนกลาง

AKRA | THE MATT2 SATHORN-THAPHRA

Building : THE Matt2 **Location :** [illegible] **Date:** มิ.ย. 67

Meter No. / เครื่องวัดเลขที่ ....

Date / วันที่	Time / เวลา	กระแสไฟในแต่ละเฟส I1	I2	I3	ค่าแรงดันไฟฟ้า U1	U2	U3	ค่าแรงดันไฟฟ้า V1	V2	V3	Vavg	Iavg	P tot	E Del	ผู้ตรวจ
		A.	A.	A.	V.	V.	V.	V.	V.	V.	V.	mA	kW	Wh	
1	09.38	82.89	71.66	64.59	398.15	398.41	400.32	231.21	228.22	229.58	229.58	72.48	49.436	558.20	[illegible]
2	09.20														
3	09.20	92.42	68.92	77.00	398.10	395.52	400.92	231.99	228.22	229.48	229.66	84.72	60.5527	560.29	[illegible]
4	09.16	41.55	60.16	47.15	399.10	376.16	402.12	231.16	227.52	246.48	232.76	47.10	61.59	571.29	[illegible]
5	09.25	49.58	61.60	44.26	397.11	395.15	395.40	230.66	228.18	229.29	229.29	56.56	14.48	256244	[illegible]
6	09.22	80.52	69.51	74.76	398.39	395.12	396.12	231.4	226.62	224.26	227.	50.16	19.22	23.46	[illegible]
7	09.24	57.55	72.51	46.93	379.32	395.19	400.12	231.22	228.48	229.5	229.66	55.76	43.98	564.17	[illegible]
8	09.29	58.31	71.26	47.93	378.12	396.16	400.22	252.26	230.18	248.36	230.16	58.76	422.32	638.58	[illegible]
9	09.05	60.22	74.12	47.6	380.16	376.12	400.12	253.16	229.16	348.12	230.18	56.15	42432	57913	[illegible]
10	09.31	53.12	75.16	48.12	381.32	325.52	400.52	254.48	230.29	249.16	231.56	57.48	428.36	55165	[illegible]
11	09.12	72.79	69.55	68.83	395.69	390.66	397.95	229.65	227.19	228.56	226.56	66.15	452328	56679	[illegible]
12	09.54	51.16	57.47	45.98	395.32	393.30	397.57	229.52	226.51	228.36	228.40	30.41	94.378	569.27	[illegible]
13	09.15	72.16	54.23	45.67	395.32	394.12	397.45	230.12	228.14	230.26	229.65	31.28	25.162	86799	[illegible]
14	09.13	45.16	58.95	458.72	396.23	401.24	399.12	231.86	229.32	231.86	230.59	32.86	35.823	89.150	[illegible]
15	09.20	88.32	74.66	67.27	395.97	392.91	398.05	229.90	227.47	278.43	228.54	81.25	554011	572.91	[illegible]
16	09.36	64.30	57.13	60.03	398.68	396.95	400.67	231.15	228.73	229.41	229.86	57.42	78.799	575.72	[illegible]
17	10.06	65.77	65.27	56.14	398.19	396.31	400.17	231.16	228.78	230.95	230.11	56.71	38.319	577.27	[illegible]
18	10.05	58.33	42.12	48.32	397.44	389.88	400.12	230.32	228.52	229.82	229.78	51.77	33.89	585.782	[illegible]
19	09.56	42.19	69.54	42.39	397.38	394.44	396.89	230.20	227.62	229.04	231.69	51.11	34.613	579.46	[illegible]
20	10.20	43.43	64.55	42.50	397.42	394.46	398.66	230.08	227.63	229.02	231.75	51.90	39.99	3579.36	[illegible]
21	10.03	51.527	68.02	43.35	397.59	394.75	399.56	230.03	227.53	46.321	231.72	51.01	34.06	233.142	[illegible]
22	09.43	87.21	67.87	94.49	388.59	380.53	390.11	225.18	223.33	224.63	224.69	77.13	49.765	8550.51	[illegible]
23	08.58	66.75	64.14	65.14	395.29	392.55	398.44	230.03	226.32	228.30	228.44	64.39	43.418	581.65	[illegible]
24	10.04	60.61	66.59	44.10	394.17	392.19	395.09	228.89	226.35	227.48	227.69	58.57	35.166	58284	[illegible]
25	09.57	49.98	54.20	40.66	397.03	395.24	398.53	230.25	227.33	228.67	228.9	49.08	32.922	53884	[illegible]
26	10.39	42.14	46.81	39.31	389.02	395.52	399.52	230.18	228.57	229.44	229.62	42.36	27.58	905940	[illegible]
27	10.17	59.00	49.05	40.93	396.50	394.10	398.15	229.93	227.95	228.69	228.85	45.20	29.991	589.16	[illegible]
28	09.53	57.25	52.80	45.63	396.04	394.14	397.79	229.56	227.59	228.25	228.25	37.33	36.219	586.44	[illegible]
29	09.53	96.46	75.66	54.51	397.04	394.23	398.30	230.64	227.99	228.90	228.99	73.75	48.69	575.82	[illegible]
30	09.21	58.21	75.77	55.61	397.01	396.22	398.28	230.67	227.41	228.60	228.20	73.78	48.016	579.12	[illegible]
31															

Note

Description	ผู้ตรวจสอบ	รับทราบโดย
ลงชื่อ	[illegible]	
วันที่	30/06/67	

Main Electricity Meter Daily Record (TOU.)

แบบฟอร์มบันทึกมาตรวัดไฟฟ้าแรงสูงส่วนกลาง

AKRA | THE MATT2

Building : THE Matt 2 **Location :** [illegible] **Date:** มิ.ย. 67

Meter No. / เครื่องวัดเลขที่ ....

Date / วันที่	Time / เวลา	ยอดรวมการใช้พลังงานล่าสุด Code 010	Energy / พลังงานไฟฟ้า (kWh) TOTAL (CODE 10)Multiplier / ตัวคูณ 1000 — ON-PEEK (9.00 - 22.00) CODE 011 — Current Reading การอ่านปัจจุบัน 9.00 น.	22.00 น.	Consumption Units จำนวนหน่วยที่ใช้	OFF-PEEK (22.00 - 9.00) CODE 012 — Current Reading การอ่านปัจจุบัน 22.00 น.	9.00 น.	Consumption Units จำนวนหน่วยที่ใช้	Max. Kilowatts Demand (KW.Max) พลังงานไฟฟ้าสูงสุด CODE 31	Recorded By บันทึกโดย	Checked By ตรวจสอบโดย
1	10.13	589			216			373	66	[signature]	
2	10.11	590			216			374	66	[signature]	
3	09.36	592			217			374	66	[signature]	
4	09.11	593			217			375	66	[signature]	
5	09.11	594			217			376	66	[signature]	
6	09.29	595			217			377	66	[signature]	
7	09.32	596			218			377	66	[signature]	
8	09.11	597			218			388	66	[signature]	
9	08.59	598			218			389	66	[signature]	
10	09.48	599			219			380	66	[signature]	
11	09.10	600			219			381	66	[signature]	
12	09.53	601			219			381	66	[signature]	
13	09.41	602			220			382	66	[signature]	
14	09.32	603			220			383	66	[signature]	
15	09.12	605			221			384	66	[signature]	
16	09.11	606			221			385	66	[signature]	
17	10.15	607			221			385	66	[signature]	
18	16.17	608			222			386	66	[signature]	
19	10.29	609			222			386	66	[signature]	
20	11.01	610			222			386	66	[signature]	
21	10.00	611			223			387	72	[signature]	
22	16.04	612			223			387	72	[signature]	
23	09.54	614			224			389	72	[signature]	
24	09.55	615			224			389	72	[signature]	
25	10.59	617			224			389	72	[signature]	
26	10.34	619			224			389	72	[signature]	
27	10.22	621			226			389	72	[signature]	
28	10.05	624			225			389	72	[signature]	
29	09.49	622			225			390	72	[signature]	
30	09.29	622			226			395	72	[signature]	
31											

Note

Description :	Inspected by	Accepted by
Signature :	[signature]	
Name :	[signature]	
Date :	30/06/67	

ภาคผนวก 2

2.9 บันทึกการตรวจสอบระบบอัคคีภัย ประจำเดือน มกราคม - มิถุนายน 2567

Fire Alarm System Check List

แบบฟอร์มตรวจสอบระบบแจ้งเตือนเหตุเพลิงไหม้

AKRA THE MATT2 SATHORN-THAPHRA

Building : the Matt 2	**Location :** ตลาดพลู	**Date :** ม.ค. 67
Equipment name :	**Manufacture :**	**Model/Type :**
Num of Supervisory Zone :	**Serial no. :**	**Power Supply :**
Other :		**Aux.Power Supply :**

Visual inspection

ลำดับ/No.	รายละเอียด/Detail	สถานะการใช้งาน/Status		ข้อเสนอแนะ/Suggestion	หมายเหตุ/Remarks
		ปกติ/N	ไม่ปกติ/A		
1	ตรวจเช็คตู้ควบคุมสัญญาณหลัก The main control signal	N			
2	ตรวจเช็คตู้ควบคุมสัญญาณย่อย Sub control signal	N			
3	ตรวจเช็คอุปกรณ์ควบคุมสัญญาณย่อย Check the control device	N			
4	ตรวจเช็คแหล่งจ่ายไฟฟ้าสำรอง Battery Back Up	N			
5	ตรวจเช็คอุปกรณ์แจ้งเหตุด้วยมือ Manaul St. จำนวน : 17 จุด	N			
6	ตรวจเช็คอุปกรณ์ตรวจจับความร้อน Heat จำนวน : - จุด		A		-ไม่มี
7	ตรวจเช็คอุปกรณ์ตรวจจับควัน Smoke จำนวน : 89 จุด	N			
8	ตรวจเช็คอุปกรณ์แจ้งเหตุ Alarm Bell จำนวน : 17 จุด	N			
9	ตรวจเช็ค Fire House Cabinet จำนวน : 18 จุด	N			
10	ตรวจเช็ค ถังดับเพลิง/Fire Extinguisher จำนวน : 18 จุด	N			

Note :

Description	Inspected by	Accepted by
Signature	(signature)	(signature)
Name	ธีรพงษ์ เอี่ยมสกุล	
Date	20/01/67	

Fire Hose Cabinet Monthly Checklist

แบบฟอร์มตรวจสอบตู้เก็บสายฉีดน้ำดับเพลิงประจำเดือน

AKRA — THE MATT2 SATHORN-THAPHRA

Month / YEAR 01 / 67 Building/อาคาร the Matt2 Sheet No. ....

Floor ชั้น	Location สถานที่	Fire Extinguisher ถังเคมีดับเพลิง	Water Valves วาล์วน้ำ	Hose Reel สายฉีดแบบหัวหมุน	Hose Rack สายฉีดแบบท่อผ้าใบ	Nozzle / Brazenness Cover หัวฉีดน้ำ / ฝาครอบทองเหลือง	Leakage / Seal รอยรั่วและซีล	Cabinet / Glass / Key สภาพตู้ / กระจก / กุญแจ
1	จุดรับน้ำดับเพลิง	N	N	N	N	N	N	N
1 / 1	ST1	N	N	N	N	N	N	N
1 / 2	ST2	N	N	N	N	N	N	N
1 / 3	สวนหลังโครงการ	N	N	N	N	N	N	N
2 / 1	ST1	N	N	N	N	N	N	N
2 / 2	ST2	N	N	N	N	N	N	N
3 / 1	ST1	N	N	N	N	N	N	N
3 / 2	ST2	N	N	N	N	N	N	N
4 / 1	ST1	N	N	N	N	N	N	N
4 / 2	ST2	N	N	N	N	N	N	N
5 / 1	ST1	N	N	N	N	N	N	N
5 / 2	ST2	N	N	N	N	N	N	N
6 / 1	ST1	N	N	N	N	N	N	N
6 / 2	ST2	N	N	N	N	N	N	N
7 / 1	ST1	N	N	N	N	N	N	N
7 / 2	ST2	N	N	N	N	N	N	N
8 / 1	ST1	N	N	N	N	N	N	N
8 / 2	ST2	N	N	N	N	N	N	N
รวม								

Note

Description	ผู้ตรวจสอบ	รับทราบโดย
ลงชื่อ :	[illegible]	[illegible]
วันที่ :	20 ม.ค. 67	

Emergency Light Checklist

แบบฟอร์มตรวจสอบแสงสว่างฉุกเฉิน

Month / Year 01/67 Building/อาคาร the Matt2 Sheet No. 1

AKRA THE MATT2 SATHORN-THAPHRA

Floor(ชั้น)	Location(สถานที่ติดตั้ง)	Battery Record / บันทึกค่าแบตเตอรี่ DC. Voltage แรงเคลื่อนไฟฟ้ากระแสตรง (12 Volt)	ถอดปลั๊ก ตรวจเช็ค/ Unplug	Lastest Change วันที่แก้ไขล่าสุด	Operation of Control System สภาพชุดควบคุม ปกติ/N	ขัดข้อง/F	Condition of Light Bulbs สภาพชุดหลอดไฟ ปกติ/N	ขัดข้อง/F	Discharge Hours จำนวนชั่วโมงที่จ่ายไฟ
1 / 1	โถง Lobby				N		N		
1 / 2	ห้องประชุม				N		N		
1 / 3	ด้านหน้าลิฟต์ชั้น 1				N		N		
1 / 4	ลานจอดรถ (ตัวที่ 1)				N		N		
1 / 5	ลานจอดรถ (ตัวที่ 2)				N		N		
1 / 6	ลานจอดรถ (ตัวที่ 3)				N		N		
1 / 7	ภายในห้อง MDB				N		N		
2 / 1	ภายในห้อง Control				N		N		
2 / 2	ด้านหน้าลิฟต์ชั้น 2				N		N		
2 / 3	ลานจอดรถ (ตัวที่ 1)				N		N		
2 / 4	ลานจอดรถ (ตัวที่ 2)				N		N		
2 / 5	ทางเดินชั้น 2 (ตัวที่ 1)				N		N		
2 / 6	ทางเดินชั้น 2 (ตัวที่ 2)				N		N		
2 / 7	ภายในห้องควบคุมไฟฟ้าชั้น 2				N		N		
3 / 1	ด้านหน้าลิฟต์ชั้น 3				N		N		
3 / 2	ทางเดินชั้น 3 (ตัวที่ 1)				N		N		
3 / 3	ทางเดินชั้น 3 (ตัวที่ 2)				N		N		
3 / 4	ทางเดินชั้น 3 (ตัวที่ 3)				N		N		
3 / 5	ภายในห้องควบคุมไฟฟ้าชั้น 3				N		N		
4 / 1	ด้านหน้าลิฟต์ชั้น 4				N		N		
4 / 2	ทางเดินชั้น 4 (ตัวที่ 1)				N		N		
4 / 3	ทางเดินชั้น 4 (ตัวที่ 2)				N		N		
4 / 4	ทางเดินชั้น 4 (ตัวที่ 3)				N		N		
4 / 5	ภายในห้องควบคุมไฟฟ้าชั้น 4				N		N		
5 / 1	ด้านหน้าลิฟต์ชั้น 5				N		N		
5 / 2	ทางเดินชั้น 5 (ตัวที่ 1)				N		N		
5 / 3	ทางเดินชั้น 5 (ตัวที่ 2)				N		N		
5 / 4	ทางเดินชั้น 5 (ตัวที่ 3)				N		N		
5 / 5	ภายในห้องควบคุมไฟฟ้าชั้น 5				N		N		
6 / 1	ด้านหน้าลิฟต์ชั้น 6				N		N		
6 / 2	ทางเดินชั้น 6 (ตัวที่ 1)				N		N		
6 / 3	ทางเดินชั้น 6 (ตัวที่ 2)				N		N		
6 / 4	ทางเดินชั้น 6 (ตัวที่ 3)				N		N		
6 / 5	ภายในห้องควบคุมไฟฟ้าชั้น 6				N		N		
7 / 1	ด้านหน้าลิฟต์ชั้น 7				N		N		
7 / 2	ทางเดินชั้น 7 (ตัวที่ 1)				N		N		
7 / 3	ทางเดินชั้น 7 (ตัวที่ 2)				N		N		
7 / 4	ทางเดินชั้น 7 (ตัวที่ 3)				N		N		
7 / 5	ภายในห้องควบคุมไฟฟ้าชั้น 7				N		N		
8 / 1	ภายในห้องฟิตเนส				N		N		
8 / 2	ด้านหน้าลิฟต์ชั้น 8				N		N		
8 / 3	ทางเดินชั้น 8 (ตัวที่ 1)				N		N		
8 / 4	ทางเดินชั้น 8 (ตัวที่ 2)				N		N		
8 / 5	ทางเดินชั้น 8 (ตัวที่ 3)				N		N		
8 / 6	ภายในห้องควบคุมไฟฟ้าชั้น 8				N		N		

Description	ผู้ตรวจสอบ	รับทราบโดย
ลงชื่อ :	ธีรพงศ เกิดสกุล	[signature]
วันที่ :	20/01/67	

Exit Light Monthly Checklist

แบบฟอร์มการตรวจสอบป้ายแสงสว่างบอกทางหนีไฟ

AKRA | THE MATT2 SATHORN-THAPHRA

Month / Year ..01/67.. Building / อาคาร ...the Matt 2... Sheet No...............

ชั้น/Floor	สถานที่ติดตั้ง/ Installed	วิธีการตรวจสอบ/How to check		Operation of Control System สภาพชุดควบคุม		Condition of Light Bulbs สภาพชุดหลอดไฟ		Lastest Chang วันที่เปลี่ยนล่าสุด	หมายเหตุ/ Remarks
		กด TEST	ถอดปลั๊ก/ Unplug	ผลการทดสอบ/Test results		ชุดดวงโคม The Luminaire	หลอดชนิด/ขนาด Tube type		
				ปกติ/N	ขัดข้อง/F				
1/1	ประตูออกลานจอดรถ	✓		N					
1/2	กลางลานจอดรถชั้น 1	✓		N					
1/3	ลานจอดรถด้านหลัง	✓		N					
1/4	ทางออก (ST1)	✓		N					
1/5	ทางออก (ST2)	✓		N					
2/1	หน้าห้อง Control (ST 1)	✓		N					
2/2	ลานจอดรถ ชั้น 2	✓		N					
2/3	ทางเดินชั้น 2	✓		N					
2/4	บันไดหนีไฟ ST2	✓		N					
3/1	บันไดหนีไฟ ST1	✓		N					
3/2	บันไดหนีไฟ ST2	✓		N					
4/1	บันไดหนีไฟ ST1	✓		N					
4/2	บันไดหนีไฟ ST2	✓		N					
5/1	บันไดหนีไฟ ST1	✓		N					
5/2	บันไดหนีไฟ ST2	✓		N					
6/1	บันไดหนีไฟ ST1	✓		N					
6/2	บันไดหนีไฟ ST2	✓		N					
7/1	บันไดหนีไฟ ST1	✓		N					
7/2	บันไดหนีไฟ ST2	✓		N					
8/1	หน้าห้องฟิตเนส (ST1)	✓		N					
8/2	บันไดหนีไฟ ST2	✓		N					

Note :

Description	ผู้ตรวจสอบ	รับทราบโดย
ลงชื่อ :	จิณพงศ์ เพ็ชรสกุล	[signature]
วันที่ :	20/01/67	

Door System Check List

แบบฟอร์มตรวจสอบประตูส่วนกลาง

AKRA | THE MATT2 SATHORN-THAPHRA

Building : the Matt 2 **Location :** ตลาดพลู **Date :** 9.ค. 67

Visual inspection (ตรวจสอบด้วยสายตา) Sheet No......................

ลำดับ	รายละเอียด	สถานะการใช้งาน ปกติ	สถานะการใช้งาน ไม่ปกติ	หมายเหตุ	ข้อเสนอแนะ	แก้ไขเรียบร้อย	ไม่สามารถแก้ไขได้
1	ทางเข้า Lobby ชั้น 1	✓					
2	ห้องนิติฯ	✓					
3	ห้องน้ำส่วนกลาง ชั้น 1	✓					
4	ห้องประชุม	✓					
5	ทางเข้าที่จอดรถ ชั้น 1	✓					
6	ทางเข้าโถงหน้าลิฟต์ ชั้น 1	✓					
7	ห้อง Tranfer pump (Pump Room)	✓					
8	ห้อง MDB		✓	- บานพับ เสีย	- ซื้อเปลี่ยนใหม่	-	-
9	ป้อม รปภ.	✓					
10	ห้องพักขยะมูลฝอยรวม	✓					
11	บันไดหนีไฟ ST 1 ชั้น 1	✓		โช้คประตูเสื่อม.			
12	บันไดหนีไฟ ST 2 ชั้น 1 (ลานจอดรถ)	✓					
13	ทางเข้าโถงหน้าลิฟต์ ชั้น 2 (ลานจอดรถ)	✓					
14	ประตูห้อง Control Room	✓					
15	ทางเข้าโถงทางเดิน ชั้น 2	✓					
16	ประตูห้องพักขยะมูลฝอย ชั้น 2	✓					
16	ประตูห้องไฟฟ้า ชั้น 2	✓					
17	บันไดหนีไฟ ST 1 ชั้น 2 (ลานจอดรถ)	✓					
18	บันไดหนีไฟ ST 2 ชั้น 2	✓					
19	ทางเข้าโถงทางเดิน ชั้น 3	✓					
20	บานสไลด์หน้าลิฟต์ ชั้น 3	✓					
21	ประตูห้องพักขยะมูลฝอย ชั้น 3	✓					
22	ประตูห้องชาร์ปน้ำหลัก ชั้น 3	✓					
23	ประตูห้องไฟฟ้า ชั้น 3	✓					
24	บันไดหนีไฟ ST 1 ชั้น 3	✓					
25	บันไดหนีไฟ ST 2 ชั้น 3	✓					
26	ทางเข้าโถงทางเดิน ชั้น 4	✓					
27	บานสไลด์หน้าลิฟต์ ชั้น 4	✓					
28	ประตูห้องพักขยะมูลฝอย ชั้น 4	✓					
29	ประตูห้องชาร์ปน้ำหลัก ชั้น 4	✓					
30	ประตูห้องไฟฟ้า ชั้น 4	✓					
31	บันไดหนีไฟ ST 1 ชั้น 4	✓					
32	บันไดหนีไฟ ST 2 ชั้น 4	✓					
33	ทางเข้าโถงทางเดิน ชั้น 5	✓					
34	บานสไลด์หน้าลิฟต์ ชั้น 5	✓					
35	ประตูห้องพักขยะมูลฝอย ชั้น 5	✓					
36	ประตูห้องชาร์ปน้ำหลัก ชั้น 5	✓					
37	ประตูห้องไฟฟ้า ชั้น 5	✓					

Fire Alarm System Check List

แบบฟอร์มตรวจสอบระบบแจ้งเตือนเหตุเพลิงไหม้

AKRA | THE MATT2 SATHORN-THAPHRA

Building : The Matt2	Location : ตลาดพลู	Date : ก.พ. 67
Equipment name :	Manufacture :	Model/Type :
Num of Supervisory Zone :	Serial no. :	Power Supply :
Other :		Aux.Power Supply :

Visual inspection

ลำดับ/No.	รายละเอียด/Detail	สถานะการใช้งาน/Status		ข้อเสนอแนะ/Suggestion	หมายเหตุ/Remarks
		ปกติ/N	ไม่ปกติ/A		
1	ตรวจเช็คตู้ควบคุมสัญญาณหลัก The main control signal	N			
2	ตรวจเช็คตู้ควบคุมสัญญาณย่อย Sub control signal	N			
3	ตรวจเช็คอุปกรณ์ควบคุมสัญญาณย่อย Check the control device	N			
4	ตรวจเช็คแหล่งจ่ายไฟฟ้าสำรอง Battery Back Up	N			
5	ตรวจเช็คอุปกรณ์แจ้งเหตุด้วยมือ Manaul St. จำนวน : 17 จุด	N			
6	ตรวจเช็คอุปกรณ์ตรวจจับความร้อน Heat จำนวน : - จุด		A		- ไม่มี
7	ตรวจเช็คอุปกรณ์ตรวจจับควัน Smoke จำนวน : 89 จุด	N			
8	ตรวจเช็คอุปกรณ์แจ้งเหตุ Alarm Bell จำนวน : 17 จุด	N			
9	ตรวจเช็ค Fire House Cabinet จำนวน : 18 จุด	N			
10	ตรวจเช็ค ถังดับเพลิง/Fire Extinguisher จำนวน : 18 จุด	N			

Note :

Description	Inspected by	Accepted by
Signature	[signature]	[signature]
Name	ธีรพงศ เกื้อสกุล	
Date	21/02/67	1-3-67.

Fire Hose Cabinet Monthly Checklist

แบบฟอร์มตรวจสอบตู้เก็บสายฉีดน้ำดับเพลิงประจำเดือน

AKRA | THE MATT2 SATHORN-THAPHRA

Month / YEAR ...02../..67... Building/อาคาร....the Matt2.... Sheet No. ....

Floor ชั้น	Location สถานที่	Fire Extinguisher ถังเคมีดับเพลิง	Water Valves วาล์วน้ำ	Hose Reel สายฉีดแบบหัวหมุน	Hose Rack สายฉีดแบบท่อผ้าใบ	Nozzle / Brazenness Cover หัวฉีดน้ำ / ฝาครอบทองเหลือง	Leakage / Seal รอยรั่วและซีล	Cabinet / Glass / Key สภาพตู้ / กระจก / กุญแจ
1	จุดรับน้ำดับเพลิง	N	N	N	N	N	N	N
1 / 1	ST1	N	N	N	N	N	N	N
1 / 2	ST2	N	N	N	N	N	N	N
1 / 3	สวนหลังโครงการ	N	N	N	N	N	N	N
2 / 1	ST1	N	N	N	N	N	N	N
2 / 2	ST2	N	N	N	N	N	N	N
3 / 1	ST1	N	N	N	N	N	N	N
3 / 2	ST2	N	N	N	N	N	N	N
4 / 1	ST1	N	N	N	N	N	N	N
4 / 2	ST2	N	N	N	N	N	N	N
5 / 1	ST1	N	N	N	N	N	N	N
5 / 2	ST2	N	N	N	N	N	N	N
6 / 1	ST1	N	N	N	N	N	N	N
6 / 2	ST2	N	N	N	N	N	N	N
7 / 1	ST1	N	N	N	N	N	N	N
7 / 2	ST2	N	N	N	N	N	N	N
8 / 1	ST1	N	N	N	N	N	N	N
8 / 2	ST2	N	N	N	N	N	N	N
รวม								

Note

Description	ผู้ตรวจสอบ	รับทราบโดย
ลงชื่อ :	[illegible]	(signature)
วันที่ :	21/02/67	4-3-67.

Emergency Light Checklist

แบบฟอร์มตรวจสอบแสงสว่างฉุกเฉิน

Month / Year ...2./.67 Building/อาคาร the Matt2 Sheet No. ....1.........

AKRA THE MATT2 SATHORN-THAPHRA

Floor(ชั้น)	Location(สถานที่ติดตั้ง)	Battery Record / บันทึกค่าแบตเตอรี่ DC. Voltage แรงเคลื่อนไฟฟ้ากระแสตรง (12.Volt)	ถอดปลั๊กตรวจเช็ค/ Unplug	Lastest Change วันที่แก้ไขล่าสุด	Operation of Control System สภาพชุดควบคุม ปกติ/N	ขัดข้อง/F	Condition of Light Bulbs สภาพชุดหลอดไฟ ปกติ/N	ขัดข้อง/F	Discharge Hours จำนวนชั่วโมงที่จ่ายไฟ
1 / 1	โถง Lobby				N		N		
1 / 2	ห้องประชุม				N		N		
1 / 3	ด้านหน้าลิฟต์ชั้น 1				N		N		
1 / 4	ลานจอดรถ (ตัวที่ 1)				N		N		
1 / 5	ลานจอดรถ (ตัวที่ 2)				N		N		
1 / 6	ลานจอดรถ (ตัวที่ 3)				N		N		
1 / 7	ภายในห้อง MDB				N		N		
2 / 1	ภายในห้อง Control				N		N		
2 / 2	ด้านหน้าลิฟต์ชั้น 2				N		N		
2 / 3	ลานจอดรถ (ตัวที่ 1)				N		N		
2 / 4	ลานจอดรถ (ตัวที่ 2)				N		N		
2 / 5	ทางเดินชั้น 2 (ตัวที่ 1)				N		N		
2 / 6	ทางเดินชั้น 2 (ตัวที่ 2)				N		N		
2 / 7	ภายในห้องควบคุมไฟฟ้าชั้น 2				N		N		
3 / 1	ด้านหน้าลิฟต์ชั้น 3				N		N		
3 / 2	ทางเดินชั้น 3 (ตัวที่ 1)				N		N		
3 / 3	ทางเดินชั้น 3 (ตัวที่ 2)				N		N		
3 / 4	ทางเดินชั้น 3 (ตัวที่ 3)				N		N		
3 / 5	ภายในห้องควบคุมไฟฟ้าชั้น 3				N		N		
4 / 1	ด้านหน้าลิฟต์ชั้น 4				N		N		
4 / 2	ทางเดินชั้น 4 (ตัวที่ 1)				N		N		
4 / 3	ทางเดินชั้น 4 (ตัวที่ 2)				N		N		
4 / 4	ทางเดินชั้น 4 (ตัวที่ 3)				N		N		
4 / 5	ภายในห้องควบคุมไฟฟ้าชั้น 4				N		N		
5 / 1	ด้านหน้าลิฟต์ชั้น 5				N		N		
5 / 2	ทางเดินชั้น 5 (ตัวที่ 1)				N		N		
5 / 3	ทางเดินชั้น 5 (ตัวที่ 2)				N		N		
5 / 4	ทางเดินชั้น 5 (ตัวที่ 3)				N		N		
5 / 5	ภายในห้องควบคุมไฟฟ้าชั้น 5				N		N		
6 / 1	ด้านหน้าลิฟต์ชั้น 6				N		N		
6 / 2	ทางเดินชั้น 6 (ตัวที่ 1)				N		N		
6 / 3	ทางเดินชั้น 6 (ตัวที่ 2)				N		N		
6 / 4	ทางเดินชั้น 6 (ตัวที่ 3)				N		N		
6 / 5	ภายในห้องควบคุมไฟฟ้าชั้น 6				N		N		
7 / 1	ด้านหน้าลิฟต์ชั้น 7				N		N		
7 / 2	ทางเดินชั้น 7 (ตัวที่ 1)				N		N		
7 / 3	ทางเดินชั้น 7 (ตัวที่ 2)				N		N		
7 / 4	ทางเดินชั้น 7 (ตัวที่ 3)				N		N		
7 / 5	ภายในห้องควบคุมไฟฟ้าชั้น 7				N		N		
8 / 1	ภายในห้องฟิตเนส				N		N		
8 / 2	ด้านหน้าลิฟต์ชั้น 8				N		N		
8 / 3	ทางเดินชั้น 8 (ตัวที่ 1)				N		N		
8 / 4	ทางเดินชั้น 8 (ตัวที่ 2)				N		N		
8 / 5	ทางเดินชั้น 8 (ตัวที่ 3)				N		N		
8 / 6	ภายในห้องควบคุมไฟฟ้าชั้น 8				N		N		

Description	ผู้ตรวจสอบ	รับทราบโดย
ลงชื่อ :	[illegible]	[illegible]
วันที่ :	21/02/67	4-3-67.

Exit Light Monthly Checklist

แบบฟอร์มการตรวจสอบป้ายแสงสว่างบอกทางหนีไฟ

AKRA | THE MATT2 SATHORN-THAPHRA

Month / Year ...2/67... **Building / อาคาร**......the Matt2....... Sheet No...............

ชั้น/Floor	สถานที่ติดตั้ง/ Installed	วิธีการตรวจสอบ/How to check		Operation of Control System สภาพชุดควบคุม		Condition of Light Bulbs สภาพชุดหลอดไฟ		Lastest Chang วันที่เปลี่ยนล่าสุด	หมายเหตุ/ Remarks
		กด TEST	ถอดปลั๊ก/ Unplug	ผลการทดสอบ/Test results		ชุดดวงโคม The Luminaire	หลอดชนิด/ขนาด Tube type		
				ปกติ/N	ขัดข้อง/F				
1/1	ประตูออกลานจอดรถ	✓		N					
1/2	กลางลานจอดรถชั้น 1	✓		N					
1/3	ลานจอดรถด้านหลัง	✓		N					
1/4	ทางออก (ST1)	✓		N					
1/5	ทางออก (ST2)	✓		N					
2/1	หน้าห้อง Control (ST 1)	✓		N					
2/2	ลานจอดรถ ชั้น 2	✓		N					
2/3	ทางเดินชั้น 2	✓		N					
2/4	บันไดหนีไฟ ST2	✓		N					
3/1	บันไดหนีไฟ ST1	✓		N					
3/2	บันไดหนีไฟ ST2	✓		N					
4/1	บันไดหนีไฟ ST1	✓		N					
4/2	บันไดหนีไฟ ST2	✓		N					
5/1	บันไดหนีไฟ ST1	✓		N					
5/2	บันไดหนีไฟ ST2	✓		N					
6/1	บันไดหนีไฟ ST1	✓		N					
6/2	บันไดหนีไฟ ST2	✓		N					
7/1	บันไดหนีไฟ ST1	✓		N					
7/2	บันไดหนีไฟ ST2	✓		N					
8/1	หน้าห้องฟิตเนส (ST1)	✓		N					
8/2	บันไดหนีไฟ ST2	✓		N					

Note :

Description	ผู้ตรวจสอบ	รับทราบโดย
ลงชื่อ :	[signature]	[signature]
วันที่ :	21/02/67	

Door System Check List

แบบฟอร์มตรวจสอบประตูส่วนกลาง

Building : the Matt 2 | **Location :** ตลาดพลู | **Date :** ก.พ.67

Visual inspection (ตรวจสอบด้วยสายตา) | Sheet No. ....

ลำดับ	รายละเอียด	สถานะการใช้งาน		หมายเหตุ	ข้อเสนอแนะ	แก้ไขเรียบร้อย	ไม่สามารถแก้ไขได้
		ปกติ	ไม่ปกติ				
1	ทางเข้า Lobby ชั้น 1	✓					
2	ห้องนิติฯ	✓					
3	ห้องน้ำส่วนกลาง ชั้น 1	✓					
4	ห้องประชุม	✓					
5	ทางเข้าที่จอดรถ ชั้น 1	✓					
6	ทางเข้าโถงหน้าลิฟต์ ชั้น 1	✓					
7	ห้อง Tranfer pump (Pump Room)	✓					
8	ห้อง MDB	✓					
9	ป้อม รปภ.	✓					
10	ห้องพักขยะมูลฝอยรวม	✓					
11	บันไดหนีไฟ ST 1 ชั้น 1	✓		ใช้ลประตูรั่ว			
12	บันไดหนีไฟ ST 2 ชั้น 1 (ลานจอดรถ)	✓					
13	ทางเข้าโถงหน้าลิฟต์ ชั้น 2 (ลานจอดรถ)	✓					
14	ประตูห้อง Control Room	✓					
15	ทางเข้าโถงทางเดิน ชั้น 2	✓					
16	ประตูห้องพักขยะมูลฝอย ชั้น 2	✓					
16	ประตูห้องไฟฟ้า ชั้น 2	✓					
17	บันไดหนีไฟ ST 1 ชั้น 2 (ลานจอดรถ)	✓					
18	บันไดหนีไฟ ST 2 ชั้น 2	✓					
19	ทางเข้าโถงทางเดิน ชั้น 3	✓					
20	บานสไลด์หน้าลิฟต์ ชั้น 3	✓					
21	ประตูห้องพักขยะมูลฝอย ชั้น 3	✓					
22	ประตูห้องชาร์ปน้ำหลัก ชั้น 3	✓					
23	ประตูห้องไฟฟ้า ชั้น 3	✓					
24	บันไดหนีไฟ ST 1 ชั้น 3	✓					
25	บันไดหนีไฟ ST 2 ชั้น 3	✓					
26	ทางเข้าโถงทางเดิน ชั้น 4	✓					
27	บานสไลด์หน้าลิฟต์ ชั้น 4	✓					
28	ประตูห้องพักขยะมูลฝอย ชั้น 4	✓					
29	ประตูห้องชาร์ปน้ำหลัก ชั้น 4	✓					
30	ประตูห้องไฟฟ้า ชั้น 4	✓					
31	บันไดหนีไฟ ST 1 ชั้น 4	✓					
32	บันไดหนีไฟ ST 2 ชั้น 4	✓					
33	ทางเข้าโถงทางเดิน ชั้น 5	✓					
34	บานสไลด์หน้าลิฟต์ ชั้น 5	✓					
35	ประตูห้องพักขยะมูลฝอย ชั้น 5	✓					
36	ประตูห้องชาร์ปน้ำหลัก ชั้น 5	✓					
37	ประตูห้องไฟฟ้า ชั้น 5	✓					

Fire Alarm System Check List

แบบฟอร์มตรวจสอบระบบแจ้งเตือนเหตุเพลิงไหม้

AKRA · THE MATT2 SATHORN-THAPHRA

Building : The Matt2	**Location :** ตลาดพลู	**Date :** มี.ค. 67
Equipment name :	**Manufacture :**	**Model/Type :**
Num of Supervisory Zone :	**Serial no. :**	**Power Supply :**
Other :		**Aux.Power Supply :**

Visual inspection

ลำดับ/No.	รายละเอียด/Detail	สถานะการใช้งาน/Status		ข้อเสนอแนะ/Suggestion	หมายเหตุ/Remarks
		ปกติ/N	ไม่ปกติ/A		
1	ตรวจเช็คตู้ควบคุมสัญญาณหลัก The main control signal	N			
2	ตรวจเช็คตู้ควบคุมสัญญาณย่อย Sub control signal	N			
3	ตรวจเช็คอุปกรณ์ควบคุมสัญญาณย่อย Check the control device	N			
4	ตรวจเช็คแหล่งจ่ายไฟฟ้าสำรอง Battery Back Up	N			
5	ตรวจเช็คอุปกรณ์แจ้งเหตุด้วยมือ Manaul St. จำนวน : 17 จุด	N			
6	ตรวจเช็คอุปกรณ์ตรวจจับความร้อน Heat จำนวน : - จุด		A		- ไม่มี
7	ตรวจเช็คอุปกรณ์ตรวจจับควัน Smoke จำนวน : 89 จุด	N			
8	ตรวจเช็คอุปกรณ์แจ้งเหตุ Alarm Bell จำนวน : 17 จุด	N			
9	ตรวจเช็ค Fire House Cabinet จำนวน : 18 จุด	N			
10	ตรวจเช็ค ถังดับเพลิง/Fire Extinguisher จำนวน : 18 จุด	N			

Note :

Description	Inspected by	Accepted by
Signature	[signature]	[signature]
Name	[illegible]	
Date	26/03/67	9-4-67.

Fire Hose Cabinet Monthly Checklist

แบบฟอร์มตรวจสอบตู้เก็บสายฉีดน้ำดับเพลิงประจำเดือน

AKRA | THE MATT2 SATHORN-THAPHRA

Month / YEAR ....3..../..67.... Building/อาคาร...the Matt2...... Sheet No. ....

Floor ชั้น	Location สถานที่	Fire Extinguisher ถังเคมีดับเพลิง	Water Valves วาล์วน้ำ	Hose Reel สายฉีดแบบหัวหมุน	Hose Rack สายฉีดแบบท่อผ้าใบ	Nozzle / Brazenness Cover หัวฉีดน้ำ / ฝาครอบทองเหลือง	Leakage / Seal รอยรั่วและซีล	Cabinet / Glass / Key สภาพตู้ / กระจก / กุญแจ
1	จุดรับน้ำดับเพลิง	N	N	N	N	N	N	N
1 / 1	ST1	N	N	N	N	N	N	N
1 / 2	ST2	N	N	N	N	N	N	N
1 / 3	สวนหลังโครงการ	N	N	N	N	N	N	N
2 / 1	ST1	N	N	N	N	N	N	N
2 / 2	ST2	N	N	N	N	N	N	N
3 / 1	ST1	N	N	N	N	N	N	N
3 / 2	ST2	N	N	N	N	N	N	N
4 / 1	ST1	N	N	N	N	N	N	N
4 / 2	ST2	N	N	N	N	N	N	N
5 / 1	ST1	N	N	N	N	N	N	N
5 / 2	ST2	N	N	N	N	N	N	N
6 / 1	ST1	N	N	N	N	N	N	N
6 / 2	ST2	N	N	N	N	N	N	N
7 / 1	ST1	N	N	N	N	N	N	N
7 / 2	ST2	N	N	N	N	N	N	N
8 / 1	ST1	N	N	N	N	N	N	N
8 / 2	ST2	N	N	N	N	N	N	N
รวม								

Note

Description	ผู้ตรวจสอบ	รับทราบโดย
ลงชื่อ :	[signature]	[signature]
วันที่ :	26/03/67	9-4-67

Emergency Light Checklist

แบบฟอร์มตรวจสอบแสงสว่างฉุกเฉิน

Month / Year ..3.../67.. **Building/อาคาร**...the Matt2 **Sheet No.** ......1.........

AKRA | THE MATT2 SATHORN-THAPRA

Floor(ชั้น)	Location(สถานที่ติดตั้ง)	Battery Record / บันทึกค่าแบตเตอรี่			Operation of Control System สภาพชุดควบคุม		Condition of Light Bulbs สภาพชุดหลอดไฟ		Discharge Hours จำนวนชั่วโมงที่จ่ายไฟ
		DC. Voltage แรงเคลื่อนไฟฟ้ากระแสตรง (12 Volt)	ถอดปลั๊กตรวจเช็ค/ Unplug	Lastest Change วันที่แก้ไขล่าสุด	ปกติ/N	ขัดข้อง/F	ปกติ/N	ขัดข้อง/F	
1 / 1	โถง Lobby				N		N		
1 / 2	ห้องประชุม				N		N		
1 / 3	ด้านหน้าลิฟต์ชั้น 1				N		N		
1 / 4	ลานจอดรถ (ตัวที่ 1)				N		N		
1 / 5	ลานจอดรถ (ตัวที่ 2)				N		N		
1 / 6	ลานจอดรถ (ตัวที่ 3)				N		N		
1 / 7	ภายในห้อง MDB				N		N		
2 / 1	ภายในห้อง Control				N		N		
2 / 2	ด้านหน้าลิฟต์ชั้น 2				N		N		
2 / 3	ลานจอดรถ (ตัวที่ 1)				N		N		
2 / 4	ลานจอดรถ (ตัวที่ 2)				N		N		
2 / 5	ทางเดินชั้น 2 (ตัวที่ 1)				N		N		
2 / 6	ทางเดินชั้น 2 (ตัวที่ 2)				N		N		
2 / 7	ภายในห้องควบคุมไฟฟ้าชั้น 2				N		N		
3 / 1	ด้านหน้าลิฟต์ชั้น 3				N		N		
3 / 2	ทางเดินชั้น 3 (ตัวที่ 1)				N		N		
3 / 3	ทางเดินชั้น 3 (ตัวที่ 2)				N		N		
3 / 4	ทางเดินชั้น 3 (ตัวที่ 3)				N		N		
3 / 5	ภายในห้องควบคุมไฟฟ้าชั้น 3				N		N		
4 / 1	ด้านหน้าลิฟต์ชั้น 4				N		N		
4 / 2	ทางเดินชั้น 4 (ตัวที่ 1)				N		N		
4 / 3	ทางเดินชั้น 4 (ตัวที่ 2)				N		N		
4 / 4	ทางเดินชั้น 4 (ตัวที่ 3)				N		N		
4 / 5	ภายในห้องควบคุมไฟฟ้าชั้น 4				N		N		
5 / 1	ด้านหน้าลิฟต์ชั้น 5				N		N		
5 / 2	ทางเดินชั้น 5 (ตัวที่ 1)				N		N		
5 / 3	ทางเดินชั้น 5 (ตัวที่ 2)				N		N		
5 / 4	ทางเดินชั้น 5 (ตัวที่ 3)				N		N		
5 / 5	ภายในห้องควบคุมไฟฟ้าชั้น 5				N		N		
6 / 1	ด้านหน้าลิฟต์ชั้น 6				N		N		
6 / 2	ทางเดินชั้น 6 (ตัวที่ 1)				N		N		
6 / 3	ทางเดินชั้น 6 (ตัวที่ 2)				N		N		
6 / 4	ทางเดินชั้น 6 (ตัวที่ 3)				N		N		
6 / 5	ภายในห้องควบคุมไฟฟ้าชั้น 6				N		N		
7 / 1	ด้านหน้าลิฟต์ชั้น 7				N		N		
7 / 2	ทางเดินชั้น 7 (ตัวที่ 1)				N		N		
7 / 3	ทางเดินชั้น 7 (ตัวที่ 2)				N		N		
7 / 4	ทางเดินชั้น 7 (ตัวที่ 3)				N		N		
7 / 5	ภายในห้องควบคุมไฟฟ้าชั้น 7				N		N		
8 / 1	ภายในห้องฟิตเนส				N		N		
8 / 2	ด้านหน้าลิฟต์ชั้น 8				N		N		
8 / 3	ทางเดินชั้น 8 (ตัวที่ 1)				N		N		
8 / 4	ทางเดินชั้น 8 (ตัวที่ 2)				N		N		
8 / 5	ทางเดินชั้น 8 (ตัวที่ 3)				N		N		
8 / 6	ภายในห้องควบคุมไฟฟ้าชั้น 8				N		N		

Description	ผู้ตรวจสอบ	รับทราบโดย
ลงชื่อ :	[illegible]	
วันที่ :	26/03/67	

Exit Light Monthly Checklist

แบบฟอร์มการตรวจสอบป้ายแสงสว่างบอกทางหนีไฟ

AKRA | THE MATT2 SATHORN-THAPHRA

Month / Year ...3/67... **Building / อาคาร**......The Matt 2...... Sheet No...............

ชั้น/Floor	สถานที่ติดตั้ง/ Installed	วิธีการตรวจสอบ/How to check		Operation of Control System สภาพชุดควบคุม		Condition of Light Bulbs สภาพชุดหลอดไฟ		Lastest Chang วันที่ เปลี่ยน ล่าสุด	หมายเหตุ/ Remarks
		กด TEST	ถอดปลั๊ก/ Unplug	ผลการทดสอบ/Test results ปกติ/N	ผลการทดสอบ/Test results ขัดข้อง/F	ชุดดวงโคม The Luminaire	หลอดชนิด/ขนาด Tube type		
1/1	ประตูออกลานจอดรถ	✓		N					
1/2	กลางลานจอดรถชั้น 1	✓		N					
1/3	ลานจอดรถด้านหลัง	✓		N					
1/4	ทางออก (ST1)	✓		N					
1/5	ทางออก (ST2)	✓		N					
2/1	หน้าห้อง Control (ST 1)	✓		N					
2/2	ลานจอดรถ ชั้น 2	✓		N					
2/3	ทางเดินชั้น 2	✓		N					
2/4	บันไดหนีไฟ ST2	✓		N					
3/1	บันไดหนีไฟ ST1	✓		N					
3/2	บันไดหนีไฟ ST2	✓		N					
4/1	บันไดหนีไฟ ST1	✓		N					
4/2	บันไดหนีไฟ ST2	✓		N					
5/1	บันไดหนีไฟ ST1	✓		N					
5/2	บันไดหนีไฟ ST2	✓		N					
6/1	บันไดหนีไฟ ST1	✓		N					
6/2	บันไดหนีไฟ ST2	✓		N					
7/1	บันไดหนีไฟ ST1	✓		N					
7/2	บันไดหนีไฟ ST2	✓		N					
8/1	หน้าห้องฟิตเนส (ST1)	✓		N					
8/2	บันไดหนีไฟ ST2	✓		N					

Note :

Description	ผู้ตรวจสอบ	รับทราบโดย
ลงชื่อ :	[signature]	[signature]
วันที่ :	26/03/67	2-A-67

Door System Check List

แบบฟอร์มตรวจสอบประตูส่วนกลาง

Building : the Matt2 **Location :** ภาพรวม **Date :** มี.ค. 67

Visual inspection (ตรวจสอบด้วยสายตา) Sheet No.................

ลำดับ	รายละเอียด	สถานะการใช้งาน		หมายเหตุ	ข้อเสนอแนะ	แก้ไขเรียบร้อย	ไม่สามารถแก้ไขได้
		ปกติ	ไม่ปกติ				
1	ทางเข้า Lobby ชั้น 1	✓					
2	ห้องนิติฯ	✓					
3	ห้องน้ำส่วนกลาง ชั้น 1	✓					
4	ห้องประชุม	✓					
5	ทางเข้าที่จอดรถ ชั้น 1	✓					
6	ทางเข้าโถงหน้าลิฟต์ ชั้น 1	✓					
7	ห้อง Tranfer pump (Pump Room)	✓					
8	ห้อง MDB	✓					
9	ป้อม รปภ.	✓					
10	ห้องพักขยะมูลฝอยรวม	✓					
11	บันไดหนีไฟ ST 1 ชั้น 1	✓		โช๊คประตูรั่ว			
12	บันไดหนีไฟ ST 2 ชั้น 1 (ลานจอดรถ)	✓					
13	ทางเข้าโถงหน้าลิฟต์ ชั้น 2 (ลานจอดรถ)	✓					
14	ประตูห้อง Control Room	✓					
15	ทางเข้าโถงทางเดิน ชั้น 2	✓					
16	ประตูห้องพักขยะมูลฝอย ชั้น 2	✓					
16	ประตูห้องไฟฟ้า ชั้น 2	✓					
17	บันไดหนีไฟ ST 1 ชั้น 2 (ลานจอดรถ)	✓					
18	บันไดหนีไฟ ST 2 ชั้น 2	✓					
19	ทางเข้าโถงทางเดิน ชั้น 3	✓					
20	บานสไลด์หน้าลิฟต์ ชั้น 3	✓					
21	ประตูห้องพักขยะมูลฝอย ชั้น 3	✓					
22	ประตูห้องชาร์ปน้ำหลัก ชั้น 3	✓					
23	ประตูห้องไฟฟ้า ชั้น 3	✓					
24	บันไดหนีไฟ ST 1 ชั้น 3	✓					
25	บันไดหนีไฟ ST 2 ชั้น 3	✓					
26	ทางเข้าโถงทางเดิน ชั้น 4	✓					
27	บานสไลด์หน้าลิฟต์ ชั้น 4	✓					
28	ประตูห้องพักขยะมูลฝอย ชั้น 4	✓					
29	ประตูห้องชาร์ปน้ำหลัก ชั้น 4	✓					
30	ประตูห้องไฟฟ้า ชั้น 4	✓					
31	บันไดหนีไฟ ST 1 ชั้น 4	✓					
32	บันไดหนีไฟ ST 2 ชั้น 4	✓					
33	ทางเข้าโถงทางเดิน ชั้น 5	✓					
34	บานสไลด์หน้าลิฟต์ ชั้น 5	✓					
35	ประตูห้องพักขยะมูลฝอย ชั้น 5	✓					
36	ประตูห้องชาร์ปน้ำหลัก ชั้น 5	✓					
37	ประตูห้องไฟฟ้า ชั้น 5	✓					

Fire Alarm System Check List

แบบฟอร์มตรวจสอบระบบแจ้งเตือนเหตุเพลิงไหม้

AKRA | THE MATT2 SATHORN-THAPHRA

Building : The Matt 2	**Location :** ตลาดพลู	**Date :** 12. ปี. 67
Equipment name :	**Manufacture :**	**Model/Type :**
Num of Supervisory Zone :	**Serial no. :**	**Power Supply :**
Other :		**Aux.Power Supply :**

Visual inspection

ลำดับ/No.	รายละเอียด/Detail	สถานะการใช้งาน/ Status ปกติ/N	ไม่ปกติ/A	ข้อเสนอแนะ/Suggestion	หมายเหตุ/Remarks
1	ตรวจเช็คตู้ควบคุมสัญญาณหลัก The main control signal	N			
2	ตรวจเช็คตู้ควบคุมสัญญาณย่อย Sub control signal	N			
3	ตรวจเช็คอุปกรณ์ควบคุมสัญญาณย่อย Check the control device	N			
4	ตรวจเช็คแหล่งจ่ายไฟฟ้าสำรอง Battery Back Up	N			
5	ตรวจเช็คอุปกรณ์แจ้งเหตุด้วยมือ Manaul St. จำนวน : 17 จุด	N			
6	ตรวจเช็คอุปกรณ์ตรวจจับความร้อน Heat จำนวน : - จุด		A		ไม่มี
7	ตรวจเช็คอุปกรณ์ตรวจจับควัน Smoke จำนวน : 89 จุด	N			
8	ตรวจเช็คอุปกรณ์แจ้งเหตุ Alarm Bell จำนวน : 17 จุด	N			
9	ตรวจเช็ค Fire House Cabinet จำนวน : 18 จุด	N			
10	ตรวจเช็ค ถังดับเพลิง/Fire Extinguisher จำนวน : 18 จุด	N			

Note :

Description	Inspected by	Accepted by
Signature	(signature)	(signature)
Name	ชิษณุพงศ์ เลิศสกุล	
Date	30/04/67	8-5-67.

Fire Hose Cabinet Monthly Checklist

แบบฟอร์มตรวจสอบตู้เก็บสายฉีดน้ำดับเพลิงประจำเดือน

AKRA | THE MATT 2 SATHORN-THAPHRA

Month / YEAR ...4..../..67.... Building/อาคาร The Matt 2 Sheet No. ....

Floor ชั้น	Location สถานที่	Fire Extinguisher ถังเคมีดับเพลิง	Water Valves วาล์วน้ำ	Hose Reel สายฉีดแบบหัวหมุน	Hose Rack สายฉีดแบบท่อผ้าใบ	Nozzle / Brazenness Cover หัวฉีดน้ำ / ฝาครอบทองเหลือง	Leakage / Seal รอยรั่วและซีล	Cabinet / Glass / Key สภาพตู้ / กระจก / กุญแจ
1	จุดรับน้ำดับเพลิง	N	N	N	N	N	N	N
1 / 1	ST1	N	N	N	N	N	N	N
1 / 2	ST2	N	N	N	N	N	N	N
1 / 3	สวนหลังโครงการ	N	N	N	N	N	N	N
2 / 1	ST1	N	N	N	N	N	N	N
2 / 2	ST2	N	N	N	N	N	N	N
3 / 1	ST1	N	N	N	N	N	N	N
3 / 2	ST2	N	N	N	N	N	N	N
4 / 1	ST1	N	N	N	N	N	N	N
4 / 2	ST2	N	N	N	N	N	N	N
5 / 1	ST1	N	N	N	N	N	N	N
5 / 2	ST2	N	N	N	N	N	N	N
6 / 1	ST1	N	N	N	N	N	N	N
6 / 2	ST2	N	N	N	N	N	N	N
7 / 1	ST1	N	N	N	N	N	N	N
7 / 2	ST2	N	N	N	N	N	N	N
8 / 1	ST1	N	N	N	N	N	N	N
8 / 2	ST2	N	N	N	N	N	N	N
รวม								

Note

Description	ผู้ตรวจสอบ	รับทราบโดย
ลงชื่อ :	[signature] เลิศสกุล	[signature]
วันที่ :	30/04/67	2-5-67

Emergency Light Checklist

แบบฟอร์มตรวจสอบแสงสว่างฉุกเฉิน

Month / Year ....4../.17.... Building/อาคาร....The Matt 2.... Sheet No. .....1.......... AKRA THE MATT2 SATHORN-THAPHRA

Floor(ชั้น)	Location(สถานที่ติดตั้ง)	Battery Record / บันทึกค่าแบตเตอรี่			Operation of Control System สภาพชุดควบคุม		Condition of Light Bulbs สภาพชุดหลอดไฟ		Discharge Hours จำนวนชั่วโมงที่จ่ายไฟ
		DC. Voltage แรงเคลื่อนไฟฟ้ากระแสตรง (12.Volt)	ถอดปลั๊กตรวจเช็ค/ Unplug	Lastest Change วันที่แก้ไขล่าสุด	ปกติ/N	ขัดข้อง/F	ปกติ/N	ขัดข้อง/F	
1 / 1	โถง Lobby				N		N		
1 / 2	ห้องประชุม				N		N		
1 / 3	ด้านหน้าลิฟต์ชั้น 1				N		N		
1 / 4	ลานจอดรถ (ตัวที่ 1)				N		N		
1 / 5	ลานจอดรถ (ตัวที่ 2)				N		N		
1 / 6	ลานจอดรถ (ตัวที่ 3)				N		N		
1 / 7	ภายในห้อง MDB				N		N		
2 / 1	ภายในห้อง Control				N		N		
2 / 2	ด้านหน้าลิฟต์ชั้น 2				N		N		
2 / 3	ลานจอดรถ (ตัวที่ 1)				N		N		
2 / 4	ลานจอดรถ (ตัวที่ 2)				N		N		
2 / 5	ทางเดินชั้น 2 (ตัวที่ 1)				N		N		
2 / 6	ทางเดินชั้น 2 (ตัวที่ 2)				N		N		
2 / 7	ภายในห้องควบคุมไฟฟ้าชั้น 2				N		N		
3 / 1	ด้านหน้าลิฟต์ชั้น 3				N		N		
3 / 2	ทางเดินชั้น 3 (ตัวที่ 1)				N		N		
3 / 3	ทางเดินชั้น 3 (ตัวที่ 2)				N		N		
3 / 4	ทางเดินชั้น 3 (ตัวที่ 3)				N		N		
3 / 5	ภายในห้องควบคุมไฟฟ้าชั้น 3				N		N		
4 / 1	ด้านหน้าลิฟต์ชั้น 4				N		N		
4 / 2	ทางเดินชั้น 4 (ตัวที่ 1)				N		N		
4 / 3	ทางเดินชั้น 4 (ตัวที่ 2)				N		N		
4 / 4	ทางเดินชั้น 4 (ตัวที่ 3)				N		N		
4 / 5	ภายในห้องควบคุมไฟฟ้าชั้น 4				N		N		
5 / 1	ด้านหน้าลิฟต์ชั้น 5				N		N		
5 / 2	ทางเดินชั้น 5 (ตัวที่ 1)				N		N		
5 / 3	ทางเดินชั้น 5 (ตัวที่ 2)				N		N		
5 / 4	ทางเดินชั้น 5 (ตัวที่ 3)				N		N		
5 / 5	ภายในห้องควบคุมไฟฟ้าชั้น 5				N		N		
6 / 1	ด้านหน้าลิฟต์ชั้น 6				N		N		
6 / 2	ทางเดินชั้น 6 (ตัวที่ 1)				N		N		
6 / 3	ทางเดินชั้น 6 (ตัวที่ 2)				N		N		
6 / 4	ทางเดินชั้น 6 (ตัวที่ 3)				N		N		
6 / 5	ภายในห้องควบคุมไฟฟ้าชั้น 6				N		N		
7 / 1	ด้านหน้าลิฟต์ชั้น 7				N		N		
7 / 2	ทางเดินชั้น 7 (ตัวที่ 1)				N		N		
7 / 3	ทางเดินชั้น 7 (ตัวที่ 2)				N		N		
7 / 4	ทางเดินชั้น 7 (ตัวที่ 3)				N		N		
7 / 5	ภายในห้องควบคุมไฟฟ้าชั้น 7				N		N		
8 / 1	ภายในห้องฟิตเนส				N		N		
8 / 2	ด้านหน้าลิฟต์ชั้น 8				N		N		
8 / 3	ทางเดินชั้น 8 (ตัวที่ 1)				N		N		
8 / 4	ทางเดินชั้น 8 (ตัวที่ 2)				N		N		
8 / 5	ทางเดินชั้น 8 (ตัวที่ 3)				N		N		
8 / 6	ภายในห้องควบคุมไฟฟ้าชั้น 8				N		N		

Description	ผู้ตรวจสอบ	รับทราบโดย
ลงชื่อ :	[illegible]	
วันที่ :	30/4/17	

Exit Light Monthly Checklist

AKRA | THE MATT2 SATHORN-THAPHRA

แบบฟอร์มการตรวจสอบป้ายแสงสว่างบอกทางหนีไฟ

Month / Year 4 / 67 **Building / อาคาร** The Matt 2 **Sheet No.**................

ชั้น/Floor	สถานที่ติดตั้ง/ Installed	วิธีการตรวจสอบ/How to check		Operation of Control System สภาพชุดควบคุม		Condition of Light Bulbs สภาพชุดหลอดไฟ		Lastest Chang วันที่เปลี่ยนล่าสุด	หมายเหตุ/ Remarks
		กด TEST	ถอดปลั๊ก/ Unplug	ผลการทดสอบ/Test results: ปกติ/N	ขัดข้อง/F	ชุดดวงโคม The Luminaire	หลอดชนิด/ขนาด Tube type		
1/1	ประตูออกลานจอดรถ	✓		N					
1/2	กลางลานจอดรถชั้น 1	✓		N					
1/3	ลานจอดรถด้านหลัง	✓		N					
1/4	ทางออก (ST1)	✓		N					
1/5	ทางออก (ST2)	✓		N					
2/1	หน้าห้อง Control (ST 1)	✓		N					
2/2	ลานจอดรถ ชั้น 2	✓		N					
2/3	ทางเดินชั้น 2	✓		N					
2/4	บันไดหนีไฟ ST2	✓		N					
3/1	บันไดหนีไฟ ST1	✓		N					
3/2	บันไดหนีไฟ ST2	✓		N					
4/1	บันไดหนีไฟ ST1	✓		N					
4/2	บันไดหนีไฟ ST2	✓		N					
5/1	บันไดหนีไฟ ST1	✓		N					
5/2	บันไดหนีไฟ ST2	✓		N					
6/1	บันไดหนีไฟ ST1	✓		N					
6/2	บันไดหนีไฟ ST2	✓		N					
7/1	บันไดหนีไฟ ST1	✓		N					
7/2	บันไดหนีไฟ ST2	✓		N					
8/1	หน้าห้องฟิตเนส (ST1)	✓		N					
8/2	บันไดหนีไฟ ST2	✓		N					

Note :

Description	ผู้ตรวจสอบ	รับทราบโดย
ลงชื่อ :	[illegible]	[illegible]
วันที่ :	30/04/67	8-5-67

Door System Check List

แบบฟอร์มตรวจสอบประตูส่วนกลาง

Building : The Matt 2 **Location :** หลายจุด **Date :** เม.ย. 67

Visual inspection (ตรวจสอบด้วยสายตา) Sheet No......................

ลำดับ	รายละเอียด	สถานะการใช้งาน		หมายเหตุ	ข้อเสนอแนะ	แก้ไขเรียบร้อย	ไม่สามารถแก้ไขได้
		ปกติ	ไม่ปกติ				
1	ทางเข้า Lobby ชั้น 1	✓					
2	ห้องนิติฯ	✓					
3	ห้องน้ำส่วนกลาง ชั้น 1	✓					
4	ห้องประชุม	✓					
5	ทางเข้าที่จอดรถ ชั้น 1	✓					
6	ทางเข้าโถงหน้าลิฟต์ ชั้น 1	✓					
7	ห้อง Tranfer pump (Pump Room)	✓					
8	ห้อง MDB	✓					
9	ป้อม รปภ.	✓					
10	ห้องพักขยะมูลฝอยรวม	✓					
11	บันไดหนีไฟ ST 1 ชั้น 1	✓					
12	บันไดหนีไฟ ST 2 ชั้น 1 (ลานจอดรถ)	✓					
13	ทางเข้าโถงหน้าลิฟต์ ชั้น 2 (ลานจอดรถ)	✓					
14	ประตูห้อง Control Room	✓					
15	ทางเข้าโถงทางเดิน ชั้น 2	✓					
16	ประตูห้องพักขยะมูลฝอย ชั้น 2	✓					
16	ประตูห้องไฟฟ้า ชั้น 2	✓					
17	บันไดหนีไฟ ST 1 ชั้น 2 (ลานจอดรถ)	✓					
18	บันไดหนีไฟ ST 2 ชั้น 2	✓					
19	ทางเข้าโถงทางเดิน ชั้น 3	✓					
20	บานสไลด์หน้าลิฟต์ ชั้น 3	✓					
21	ประตูห้องพักขยะมูลฝอย ชั้น 3	✓					
22	ประตูห้องชาร์ปน้ำหลัก ชั้น 3	✓					
23	ประตูห้องไฟฟ้า ชั้น 3	✓					
24	บันไดหนีไฟ ST 1 ชั้น 3	✓					
25	บันไดหนีไฟ ST 2 ชั้น 3	✓					
26	ทางเข้าโถงทางเดิน ชั้น 4	✓					
27	บานสไลด์หน้าลิฟต์ ชั้น 4	✓					
28	ประตูห้องพักขยะมูลฝอย ชั้น 4	✓					
29	ประตูห้องชาร์ปน้ำหลัก ชั้น 4	✓					
30	ประตูห้องไฟฟ้า ชั้น 4	✓					
31	บันไดหนีไฟ ST 1 ชั้น 4	✓					
32	บันไดหนีไฟ ST 2 ชั้น 4	✓					
33	ทางเข้าโถงทางเดิน ชั้น 5	✓					
34	บานสไลด์หน้าลิฟต์ ชั้น 5	✓					
35	ประตูห้องพักขยะมูลฝอย ชั้น 5	✓					
36	ประตูห้องชาร์ปน้ำหลัก ชั้น 5	✓					
37	ประตูห้องไฟฟ้า ชั้น 5	✓					

Fire Alarm System Check List

แบบฟอร์มตรวจสอบระบบแจ้งเตือนเหตุเพลิงไหม้

Building : THE Matt 2	**Location :** ลานจอดรถ (?)	**Date :** พ.ค. 67
Equipment name :	**Manufacture :**	**Model/Type :**
Num of Supervisory Zone :	**Serial no. :**	**Power Supply :**
Other :		**Aux.Power Supply :**

Visual inspection

ลำดับ/No.	รายละเอียด/Detail	สถานะการใช้งาน/Status ปกติ/N	ไม่ปกติ/A	ข้อเสนอแนะ/Suggestion	หมายเหตุ/Remarks
1	ตรวจเช็คตู้ควบคุมสัญญาณหลัก The main control signal	N			
2	ตรวจเช็คตู้ควบคุมสัญญาณย่อย Sub control signal	N			
3	ตรวจเช็คอุปกรณ์ควบคุมสัญญาณย่อย Check the control device	N			
4	ตรวจเช็คแหล่งจ่ายไฟฟ้าสำรอง Battery Back Up	N			
5	ตรวจเช็คอุปกรณ์แจ้งเหตุด้วยมือ Manaul St. จำนวน : จุด	N			
6	ตรวจเช็คอุปกรณ์ตรวจจับความร้อน Heat จำนวน : จุด		A		ไม่มี
7	ตรวจเช็คอุปกรณ์ตรวจจับควัน Smoke จำนวน : จุด	N			
8	ตรวจเช็คอุปกรณ์แจ้งเหตุ Alarm Bell จำนวน : จุด	N			
9	ตรวจเช็ค Fire House Cabinet จำนวน : จุด	N			
10	ตรวจเช็ค ถังดับเพลิง/Fire Extinguisher จำนวน : จุด	N			

Note :

Description	Inspected by	Accepted by
Signature	[signature]	
Name	[illegible]	
Date	31/05/67	

Fire Hose Cabinet Monthly Checklist

แบบฟอร์มตรวจสอบตู้เก็บสายฉีดน้ำดับเพลิงประจำเดือน

AKRA | THE MATT2 SATHORN-THAPHRA

Month / YEAR ....5..../....67.... Building/อาคาร....THE Matt2.... Sheet No. ....

Floor ชั้น	Location สถานที่	Fire Extinguisher ถังเคมีดับเพลิง	Water Valves วาล์วน้ำ	Hose Reel สายฉีดแบบหัวหมุน	Hose Rack สายฉีดแบบท่อผ้าใบ	Nozzle / Brazenness Cover หัวฉีดน้ำ / ฝาครอบทองเหลือง	Leakage / Seal รอยรั่วและซีล	Cabinet / Glass / Key สภาพตู้ / กระจก /กุญแจ
1	จุดรับน้ำดับเพลิง	N	N	N	N	N	N	N
1 / 1	ST1	N	N	N	N	N	N	N
1 / 2	ST2	N	N	N	N	N	N	N
1 / 3	สวนหลังโครงการ	N	N	N	N	N	N	N
2 / 1	ST1	N	N	N	N	N	N	N
2 / 2	ST2	N	N	N	N	N	N	N
3 / 1	ST1	N	N	N	N	N	N	N
3 / 2	ST2	N	N	N	N	N	N	N
4 / 1	ST1	N	N	N	N	N	N	N
4 / 2	ST2	N	N	N	N	N	N	N
5 / 1	ST1	N	N	N	N	N	N	N
5 / 2	ST2	N	N	N	N	N	N	N
6 / 1	ST1	N	N	N	N	N	N	N
6 / 2	ST2	N	N	N	N	N	N	N
7 / 1	ST1	N	N	N	N	N	N	N
7 / 2	ST2	N	N	N	N	N	N	N
8 / 1	ST1	N	N	N	N	N	N	N
8 / 2	ST2	N	N	N	N	N	N	N
รวม								

Note

Description	ผู้ตรวจสอบ	รับทราบโดย
ลงชื่อ :	[illegible]	
วันที่ :	31/05/67	

Emergency Light Checklist

แบบฟอร์มตรวจสอบแสงสว่างฉุกเฉิน

Month / Year ...5./67... Building/อาคาร ...THE MATT 2... Sheet No. ....1.........

Floor(ชั้น)	Location(สถานที่ติดตั้ง)	Battery Record / บันทึกค่าแบตเตอรี่			Operation of Control System สภาพชุดควบคุม		Condition of Light Bulbs สภาพชุดหลอดไฟ		Discharge Hours จำนวนชั่วโมงที่จ่ายไฟ
		DC. Voltage แรงเคลื่อนไฟฟ้ากระแสตรง (12.Volt)	ถอดปลั๊กตรวจเช็ค/ Unplug	Lastest Change วันที่แก้ไขล่าสุด	ปกติ/N	ขัดข้อง/F	ปกติ/N	ขัดข้อง/F	
1 / 1	โถง Lobby				N		N		
1 / 2	ห้องประชุม				N		N		
1 / 3	ด้านหน้าลิฟต์ชั้น 1				N		N		
1 / 4	ลานจอดรถ (ตัวที่ 1)				N		N		
1 / 5	ลานจอดรถ (ตัวที่ 2)				N		N		
1 / 6	ลานจอดรถ (ตัวที่ 3)				N		N		
1 / 7	ภายในห้อง MDB				N		N		
2 / 1	ภายในห้อง Control				N		N		
2 / 2	ด้านหน้าลิฟต์ชั้น 2				N		N		
2 / 3	ลานจอดรถ (ตัวที่ 1)				N		N		
2 / 4	ลานจอดรถ (ตัวที่ 2)				N		N		
2 / 5	ทางเดินชั้น 2 (ตัวที่ 1)				N		N		
2 / 6	ทางเดินชั้น 2 (ตัวที่ 2)				N		N		
2 / 7	ภายในห้องควบคุมไฟฟ้าชั้น 2				N		N		
3 / 1	ด้านหน้าลิฟต์ชั้น 3				N		N		
3 / 2	ทางเดินชั้น 3 (ตัวที่ 1)				N		N		
3 / 3	ทางเดินชั้น 3 (ตัวที่ 2)				N		N		
3 / 4	ทางเดินชั้น 3 (ตัวที่ 3)				N		N		
3 / 5	ภายในห้องควบคุมไฟฟ้าชั้น 3				N		N		
4 / 1	ด้านหน้าลิฟต์ชั้น 4				N		N		
4 / 2	ทางเดินชั้น 4 (ตัวที่ 1)				N		N		
4 / 3	ทางเดินชั้น 4 (ตัวที่ 2)				N		N		
4 / 4	ทางเดินชั้น 4 (ตัวที่ 3)				N		N		
4 / 5	ภายในห้องควบคุมไฟฟ้าชั้น 4				N		N		
5 / 1	ด้านหน้าลิฟต์ชั้น 5				N		N		
5 / 2	ทางเดินชั้น 5 (ตัวที่ 1)				N		N		
5 / 3	ทางเดินชั้น 5 (ตัวที่ 2)				N		N		
5 / 4	ทางเดินชั้น 5 (ตัวที่ 3)				N		N		
5 / 5	ภายในห้องควบคุมไฟฟ้าชั้น 5				N		N		
6 / 1	ด้านหน้าลิฟต์ชั้น 6				N		N		
6 / 2	ทางเดินชั้น 6 (ตัวที่ 1)				N		N		
6 / 3	ทางเดินชั้น 6 (ตัวที่ 2)				N		N		
6 / 4	ทางเดินชั้น 6 (ตัวที่ 3)				N		N		
6 / 5	ภายในห้องควบคุมไฟฟ้าชั้น 6				N		N		
7 / 1	ด้านหน้าลิฟต์ชั้น 7				N		N		
7 / 2	ทางเดินชั้น 7 (ตัวที่ 1)				N		N		
7 / 3	ทางเดินชั้น 7 (ตัวที่ 2)				N		N		
7 / 4	ทางเดินชั้น 7 (ตัวที่ 3)				N		N		
7 / 5	ภายในห้องควบคุมไฟฟ้าชั้น 7				N		N		
8 / 1	ภายในห้องฟิตเนส				N		N		
8 / 2	ด้านหน้าลิฟต์ชั้น 8				N		N		
8 / 3	ทางเดินชั้น 8 (ตัวที่ 1)				N		N		
8 / 4	ทางเดินชั้น 8 (ตัวที่ 2)				N		N		
8 / 5	ทางเดินชั้น 8 (ตัวที่ 3)				N		N		
8 / 6	ภายในห้องควบคุมไฟฟ้าชั้น 8				N		N		

Description	ผู้ตรวจสอบ	รับทราบโดย
ลงชื่อ :	[illegible]	
วันที่ :	31/05/67	

Exit Light Monthly Checklist

แบบฟอร์มการตรวจสอบป้ายแสงสว่างบอกทางหนีไฟ

Month / Year ...[illegible]/..67.. **Building / อาคาร**.......THE Matt 2........ Sheet No...............

ชั้น/Floor	สถานที่ติดตั้ง/ Installed	วิธีการตรวจสอบ/How to check		Operation of Control System สภาพชุดควบคุม		Condition of Light Bulbs สภาพชุดหลอดไฟ		Lastest Chang วันที่เปลี่ยนล่าสุด	หมายเหตุ/ Remarks
		กด TEST	ถอดปลั๊ก/ Unplug	ผลการทดสอบ/Test results ปกติ/N	ขัดข้อง/F	ชุดดวงโคม The Luminaire	หลอดชนิด/ขนาด Tube type		
1/1	ประตูออกลานจอดรถ	✓		N					
1/2	กลางลานจอดรถชั้น 1	✓		N					
1/3	ลานจอดรถด้านหลัง	✓		N					
1/4	ทางออก (ST1)	✓		N					
1/5	ทางออก (ST2)	✓		N					
2/1	หน้าห้อง Control (ST 1)	✓		N					
2/2	ลานจอดรถ ชั้น 2	✓		N					
2/3	ทางเดินชั้น 2	✓		N					
2/4	บันไดหนีไฟ ST2	✓		N					
3/1	บันไดหนีไฟ ST1	✓		N					
3/2	บันไดหนีไฟ ST2	✓		N					
4/1	บันไดหนีไฟ ST1	✓		N					
4/2	บันไดหนีไฟ ST2	✓		N					
5/1	บันไดหนีไฟ ST1	✓		N					
5/2	บันไดหนีไฟ ST2	✓		N					
6/1	บันไดหนีไฟ ST1	✓		N					
6/2	บันไดหนีไฟ ST2	✓		N					
7/1	บันไดหนีไฟ ST1	✓		N					
7/2	บันไดหนีไฟ ST2	✓		N					
8/1	หน้าห้องฟิตเนส (ST1)	✓		N					
8/2	บันไดหนีไฟ ST2	✓		N					

Note :

Description	ผู้ตรวจสอบ	รับทราบโดย
ลงชื่อ :	[illegible]	
วันที่ :	31/05/67	

Door System Check List

แบบฟอร์มตรวจสอบประตูส่วนกลาง

Building : THE Matt 2 **Location :** ตลาดพลู **Date :** พ.ค.67

Visual inspection (ตรวจสอบด้วยสายตา) Sheet No.....................

ลำดับ	รายละเอียด	สถานะการใช้งาน		หมายเหตุ	ข้อเสนอแนะ	แก้ไขเรียบร้อย	ไม่สามารถแก้ไขได้
		ปกติ	ไม่ปกติ				
1	ทางเข้า Lobby ชั้น 1	✓					
2	ห้องนิติฯ	✓					
3	ห้องน้ำส่วนกลาง ชั้น 1	✓					
4	ห้องประชุม	✓					
5	ทางเข้าที่จอดรถ ชั้น 1	✓					
6	ทางเข้าโถงหน้าลิฟต์ ชั้น 1	✓					
7	ห้อง Tranfer pump (Pump Room)	✓					
8	ห้อง MDB	✓					
9	ป้อม รปภ.	✓					
10	ห้องพักขยะมูลฝอยรวม	✓					
11	บันไดหนีไฟ ST 1 ชั้น 1	✓					
12	บันไดหนีไฟ ST 2 ชั้น 1 (ลานจอดรถ)	✓					
13	ทางเข้าโถงหน้าลิฟต์ ชั้น 2 (ลานจอดรถ)	✓					
14	ประตูห้อง Control Room	✓					
15	ทางเข้าโถงทางเดิน ชั้น 2	✓					
16	ประตูห้องพักขยะมูลฝอย ชั้น 2	✓					
16	ประตูห้องไฟฟ้า ชั้น 2	✓					
17	บันไดหนีไฟ ST 1 ชั้น 2 (ลานจอดรถ)	✓					
18	บันไดหนีไฟ ST 2 ชั้น 2	✓					
19	ทางเข้าโถงทางเดิน ชั้น 3	✓					
20	บานสไลด์หน้าลิฟต์ ชั้น 3	✓					
21	ประตูห้องพักขยะมูลฝอย ชั้น 3	✓					
22	ประตูห้องชาร์ปน้ำหลัก ชั้น 3	✓					
23	ประตูห้องไฟฟ้า ชั้น 3	✓					
24	บันไดหนีไฟ ST 1 ชั้น 3	✓					
25	บันไดหนีไฟ ST 2 ชั้น 3	✓					
26	ทางเข้าโถงทางเดิน ชั้น 4	✓					
27	บานสไลด์หน้าลิฟต์ ชั้น 4	✓					
28	ประตูห้องพักขยะมูลฝอย ชั้น 4	✓					
29	ประตูห้องชาร์ปน้ำหลัก ชั้น 4	✓					
30	ประตูห้องไฟฟ้า ชั้น 4	✓					
31	บันไดหนีไฟ ST 1 ชั้น 4	✓					
32	บันไดหนีไฟ ST 2 ชั้น 4	✓					
33	ทางเข้าโถงทางเดิน ชั้น 5	✓					
34	บานสไลด์หน้าลิฟต์ ชั้น 5	✓					
35	ประตูห้องพักขยะมูลฝอย ชั้น 5	✓					
36	ประตูห้องชาร์ปน้ำหลัก ชั้น 5	✓					
37	ประตูห้องไฟฟ้า ชั้น 5	✓					

Fire Alarm System Check List

แบบฟอร์มตรวจสอบระบบแจ้งเตือนเหตุเพลิงไหม้

AKRA | THE MATT2 SATHORN-THAPHRA

Building : THE Matt 2		**Location :** หลายพื้น		**Date :** มิ.ย. 67	
Equipment name :		**Manufacture :**		**Model/Type :**	
Num of Supervisory Zone :		**Serial no. :**		**Power Supply :**	
Other :				**Aux.Power Supply :**	

Visual inspection

ลำดับ/No.	รายละเอียด/Detail	สถานะการใช้งาน/ Status		ข้อเสนอแนะ/Suggestion	หมายเหตุ/Remarks
		ปกติ/N	ไม่ปกติ/A		
1	ตรวจเช็คตู้ควบคุมสัญญาณหลัก The main control signal	N			
2	ตรวจเช็คตู้ควบคุมสัญญาณย่อย Sub control signal	N			
3	ตรวจเช็คอุปกรณ์ควบคุมสัญญาณย่อย Check the control device	N			
4	ตรวจเช็คแหล่งจ่ายไฟฟ้าสำรอง Battery Back Up	N			
5	ตรวจเช็คอุปกรณ์แจ้งเหตุด้วยมือ Manaul St. จำนวน : จุด	N			
6	ตรวจเช็คอุปกรณ์ตรวจจับความร้อน Heat จำนวน : จุด		A		ไม่มี
7	ตรวจเช็คอุปกรณ์ตรวจจับควัน Smoke จำนวน : จุด	N			
8	ตรวจเช็คอุปกรณ์แจ้งเหตุ Alarm Bell จำนวน : จุด	N			
9	ตรวจเช็ค Fire House Cabinet จำนวน : จุด	N			
10	ตรวจเช็ค ถังดับเพลิง/Fire Extinguisher จำนวน : จุด	N			

Note :

Description	Inspected by	Accepted by
Signature	(signature)	
Name	[illegible]	
Date	30/06/67	

Fire Hose Cabinet Monthly Checklist

แบบฟอร์มตรวจสอบตู้เก็บสายฉีดน้ำดับเพลิงประจำเดือน

AKRA | THE MATT2 SATHORN-THAPHRA

Month / YEAR ....6..../..67.... Building/อาคาร....THE Matt2

Sheet No. ....

Floor ชั้น	Location สถานที่	Fire Extinguisher ถังเคมีดับเพลิง	Water Valves วาล์วน้ำ	Hose Reel สายฉีดแบบหัวหมุน	Hose Rack สายฉีดแบบท่อผ้าใบ	Nozzle / Brazenness Cover หัวฉีดน้ำ / ฝาครอบทองเหลือง	Leakage / Seal รอยรั่วและซีล	Cabinet / Glass / Key สภาพตู้ / กระจก / กุญแจ
1	จุดรับน้ำดับเพลิง	N	N	N	N	N	N	N
1 / 1	ST1	N	N	N	N	N	N	N
1 / 2	ST2	N	N	N	N	N	N	N
1 / 3	สวนหลังโครงการ	N	N	N	N	N	N	N
2 / 1	ST1	N	N	N	N	N	N	N
2 / 2	ST2	N	N	N	N	N	N	N
3 / 1	ST1	N	N	N	N	N	N	N
3 / 2	ST2	N	N	N	N	N	N	N
4 / 1	ST1	N	N	N	N	N	N	N
4 / 2	ST2	N	N	N	N	N	N	N
5 / 1	ST1	N	N	N	N	N	N	N
5 / 2	ST2	N	N	N	N	N	N	N
6 / 1	ST1	N	N	N	N	N	N	N
6 / 2	ST2	N	N	N	N	N	N	N
7 / 1	ST1	N	N	N	N	N	N	N
7 / 2	ST2	N	N	N	N	N	N	N
8 / 1	ST1	N	N	N	N	N	N	N
8 / 2	ST2	N	N	N	N	N	N	N
รวม								

Note

Description	ผู้ตรวจสอบ	รับทราบโดย
ลงชื่อ :	[illegible]	
วันที่ :	30/06/67	

Emergency Light Checklist

แบบฟอร์มตรวจสอบแสงสว่างฉุกเฉิน

Month / Year ...6/67... Building/อาคาร...THE Matt2... Sheet No. ...1...

AKRA THE MATT2 SATHORN-THAPHRA

Floor(ชั้น)	Location(สถานที่ติดตั้ง)	Battery Record / บันทึกค่าแบตเตอรี่			Operation of Control System สภาพชุดควบคุม		Condition of Light Bulbs สภาพชุดหลอดไฟ		Discharge Hours จำนวนชั่วโมงที่จ่ายไฟ
		DC. Voltage แรงเคลื่อนไฟฟ้ากระแสตรง (12 Volt)	ถอดปลั๊กตรวจเช็ค/ Unplug	Lastest Change วันที่แก้ไขล่าสุด	ปกติ/N	ขัดข้อง/F	ปกติ/N	ขัดข้อง/F	
1 / 1	โถง Lobby				N		N		
1 / 2	ห้องประชุม				N		N		
1 / 3	ด้านหน้าลิฟต์ชั้น 1				N		N		
1 / 4	ลานจอดรถ (ตัวที่ 1)				N		N		
1 / 5	ลานจอดรถ (ตัวที่ 2)				N		N		
1 / 6	ลานจอดรถ (ตัวที่ 3)				N		N		
1 / 7	ภายในห้อง MDB				N		N		
2 / 1	ภายในห้อง Control				N		N		
2 / 2	ด้านหน้าลิฟต์ชั้น 2				N		N		
2 / 3	ลานจอดรถ (ตัวที่ 1)				N		N		
2 / 4	ลานจอดรถ (ตัวที่ 2)				N		N		
2 / 5	ทางเดินชั้น 2 (ตัวที่ 1)				N		N		
2 / 6	ทางเดินชั้น 2 (ตัวที่ 2)				N		N		
2 / 7	ภายในห้องควบคุมไฟฟ้าชั้น 2				N		N		
3 / 1	ด้านหน้าลิฟต์ชั้น 3				N		N		
3 / 2	ทางเดินชั้น 3 (ตัวที่ 1)				N		N		
3 / 3	ทางเดินชั้น 3 (ตัวที่ 2)				N		N		
3 / 4	ทางเดินชั้น 3 (ตัวที่ 3)				N		N		
3 / 5	ภายในห้องควบคุมไฟฟ้าชั้น 3				N		N		
4 / 1	ด้านหน้าลิฟต์ชั้น 4				N		N		
4 / 2	ทางเดินชั้น 4 (ตัวที่ 1)				N		N		
4 / 3	ทางเดินชั้น 4 (ตัวที่ 2)				N		N		
4 / 4	ทางเดินชั้น 4 (ตัวที่ 3)				N		N		
4 / 5	ภายในห้องควบคุมไฟฟ้าชั้น 4				N		N		
5 / 1	ด้านหน้าลิฟต์ชั้น 5				N		N		
5 / 2	ทางเดินชั้น 5 (ตัวที่ 1)				N		N		
5 / 3	ทางเดินชั้น 5 (ตัวที่ 2)				N		N		
5 / 4	ทางเดินชั้น 5 (ตัวที่ 3)				N		N		
5 / 5	ภายในห้องควบคุมไฟฟ้าชั้น 5				N		N		
6 / 1	ด้านหน้าลิฟต์ชั้น 6				N		N		
6 / 2	ทางเดินชั้น 6 (ตัวที่ 1)				N		N		
6 / 3	ทางเดินชั้น 6 (ตัวที่ 2)				N		N		
6 / 4	ทางเดินชั้น 6 (ตัวที่ 3)				N		N		
6 / 5	ภายในห้องควบคุมไฟฟ้าชั้น 6				N		N		
7 / 1	ด้านหน้าลิฟต์ชั้น 7				N		N		
7 / 2	ทางเดินชั้น 7 (ตัวที่ 1)				N		N		
7 / 3	ทางเดินชั้น 7 (ตัวที่ 2)				N		N		
7 / 4	ทางเดินชั้น 7 (ตัวที่ 3)				N		N		
7 / 5	ภายในห้องควบคุมไฟฟ้าชั้น 7				N		N		
8 / 1	ภายในห้องฟิตเนส				N		N		
8 / 2	ด้านหน้าลิฟต์ชั้น 8				N		N		
8 / 3	ทางเดินชั้น 8 (ตัวที่ 1)				N		N		
8 / 4	ทางเดินชั้น 8 (ตัวที่ 2)				N		N		
8 / 5	ทางเดินชั้น 8 (ตัวที่ 3)				N		N		
8 / 6	ภายในห้องควบคุมไฟฟ้าชั้น 8				N		N		

Description	ผู้ตรวจสอบ	รับทราบโดย
ลงชื่อ :	[illegible]	
วันที่ :	30/0[illegible]/67	

Exit Light Monthly Checklist

แบบฟอร์มการตรวจสอบป้ายแสงสว่างบอกทางหนีไฟ

Month / Year ..6../..67. Building / อาคาร....THE Matt2.... Sheet No...............

ชั้น/Floor	สถานที่ติดตั้ง/ Installed	วิธีการตรวจสอบ/How to check		Operation of Control System สภาพชุดควบคุม		Condition of Light Bulbs สภาพชุดหลอดไฟ		Lastest Chang วันที่ เปลี่ยน ล่าสุด	หมายเหตุ/ Remarks
		กด TEST	ถอดปลั๊ก/ Unplug	ผลการทดสอบ/Test results ปกติ/N	ผลการทดสอบ/Test results ขัดข้อง/F	ชุดดวงโคม The Luminaire	หลอดชนิด/ขนาด Tube type		
1/1	ประตูออกลานจอดรถ	✓		N					
1/2	กลางลานจอดรถชั้น 1	✓		N					
1/3	ลานจอดรถด้านหลัง	✓		N					
1/4	ทางออก (ST1)	✓		N					
1/5	ทางออก (ST2)	✓		N					
2/1	หน้าห้อง Control (ST 1)	✓		N					
2/2	ลานจอดรถ ชั้น 2	✓		N					
2/3	ทางเดินชั้น 2	✓		N					
2/4	บันไดหนีไฟ ST2	✓		N					
3/1	บันไดหนีไฟ ST1	✓		N					
3/2	บันไดหนีไฟ ST2	✓		N					
4/1	บันไดหนีไฟ ST1	✓		N					
4/2	บันไดหนีไฟ ST2	✓		N					
5/1	บันไดหนีไฟ ST1	✓		N					
5/2	บันไดหนีไฟ ST2	✓		N					
6/1	บันไดหนีไฟ ST1	✓		N					
6/2	บันไดหนีไฟ ST2	✓		N					
7/1	บันไดหนีไฟ ST1	✓		N					
7/2	บันไดหนีไฟ ST2	✓		N					
8/1	หน้าห้องฟิตเนส (ST3)	✓		N					
8/2	บันไดหนีไฟ ST2	✓		N					

Note :

Description	ผู้ตรวจสอบ	รับทราบโดย
ลงชื่อ :	ศักพรต เกิดกล่ำ	
วันที่ :	30/06/67	

Door System Check List

แบบฟอร์มตรวจสอบประตูส่วนกลาง

Building : THE Matt2 **Location :** ทุกชั้น **Date :** 8.ย.67

Visual inspection (ตรวจสอบด้วยสายตา) | Sheet No.......................

ลำดับ	รายละเอียด	สถานะการใช้งาน		หมายเหตุ	ข้อเสนอแนะ	แก้ไขเรียบร้อย	ไม่สามารถแก้ไขได้
		ปกติ	ไม่ปกติ				
1	ทางเข้า Lobby ชั้น 1	✓					
2	ห้องนิติฯ	✓					
3	ห้องน้ำส่วนกลาง ชั้น 1	✓					
4	ห้องประชุม	✓					
5	ทางเข้าที่จอดรถ ชั้น 1	✓					
6	ทางเข้าโถงหน้าลิฟต์ ชั้น 1	✓					
7	ห้อง Tranfer pump (Pump Room)	✓					
8	ห้อง MDB	✓					
9	ป้อม รปภ.	✓					
10	ห้องพักขยะมูลฝอยรวม	✓					
11	บันไดหนีไฟ ST 1 ชั้น 1	✓					
12	บันไดหนีไฟ ST 2 ชั้น 1 (ลานจอดรถ)	✓					
13	ทางเข้าโถงหน้าลิฟต์ ชั้น 2 (ลานจอดรถ)	✓					
14	ประตูห้อง Control Room	✓					
15	ทางเข้าโถงทางเดิน ชั้น 2	✓					
16	ประตูห้องพักขยะมูลฝอย ชั้น 2	✓					
16	ประตูห้องไฟฟ้า ชั้น 2	✓					
17	บันไดหนีไฟ ST 1 ชั้น 2 (ลานจอดรถ)	✓					
18	บันไดหนีไฟ ST 2 ชั้น 2	✓					
19	ทางเข้าโถงทางเดิน ชั้น 3	✓					
20	บานสไลด์หน้าลิฟต์ ชั้น 3	✓					
21	ประตูห้องพักขยะมูลฝอย ชั้น 3	✓					
22	ประตูห้องชาร์ปน้ำหลัก ชั้น 3	✓					
23	ประตูห้องไฟฟ้า ชั้น 3	✓					
24	บันไดหนีไฟ ST 1 ชั้น 3	✓					
25	บันไดหนีไฟ ST 2 ชั้น 3	✓					
26	ทางเข้าโถงทางเดิน ชั้น 4	✓					
27	บานสไลด์หน้าลิฟต์ ชั้น 4	✓					
28	ประตูห้องพักขยะมูลฝอย ชั้น 4	✓					
29	ประตูห้องชาร์ปน้ำหลัก ชั้น 4	✓					
30	ประตูห้องไฟฟ้า ชั้น 4	✓					
31	บันไดหนีไฟ ST 1 ชั้น 4	✓					
32	บันไดหนีไฟ ST 2 ชั้น 4	✓					
33	ทางเข้าโถงทางเดิน ชั้น 5	✓					
34	บานสไลด์หน้าลิฟต์ ชั้น 5	✓					
35	ประตูห้องพักขยะมูลฝอย ชั้น 5	✓					
36	ประตูห้องชาร์ปน้ำหลัก ชั้น 5	✓					
37	ประตูห้องไฟฟ้า ชั้น 5	✓					

ภาคผนวก 2

2.10 บันทึกการตรวจระบบเครื่องปรับอากาศส่วนกลาง ประจำเดือน มกราคม - มิถุนายน 2567

Service Report For AirCondition Split Type

แบบฟอร์มการตรวจระบบเครื่องปรับอากาศส่วนกลาง

AKRA THE MATT

Building : the Matt2	Location : ตลาดพลู	Date : ม.ค. 67

ชั้น	สถานที่ติดตั้ง	ท่อส่งน้ำยา/น้ำยา		FCU				CDU				หมายเหตุ
		ปกติ	ขัดข้อง	ถาดรับน้ำ	ใบพัด	มอเตอร์	คอยล์เย็น	Com	ใบพัด	มอเตอร์	คอยล์ร้อน	
1	โถง Lobby 1/1 (แขวน)	✓		✓	✓	✓	✓	✓	✓	✓	✓	
2	โถง Lobby 2/1 (แขวน)	✓		✓	✓	✓	✓	✓	✓	✓	✓	
3	โซนนั่งเล่นชั้น 1	✓		✓	✓	✓	✓	✓	✓	✓	✓	
4	โซนนั่งเล่นชั้น 2	✓		✓	✓	✓	✓	✓	✓	✓	✓	
5	โซนอ่านหนังสือ	✓		✓	✓	✓	✓	✓	✓	✓	✓	
6	ห้องประชุม	✓		✓	✓	✓	✓	✓	✓	✓	✓	
7	ห้องฟิตเนส 1	✓		✓	✓	✓	✓	✓	✓	✓	✓	
8	ห้องฟิตเนส 2	✓		✓	✓	✓	✓	✓	✓	✓	✓	

Note:

Description	Inspected by	Accepted by
Signature	[signature]	[signature]
Name	[illegible] [illegible]	
Date	20/01/67	

Service Report For AirCondition Split Type

แบบฟอร์มการตรวจระบบเครื่องปรับอากาศส่วนกลาง

AKRA | THE MATT2

Building : The Matt 2 | **Location :** ตลาดพลู | **Date :** ก.พ. 67

ชั้น	สถานที่ติดตั้ง	ท่อส่งน้ำยา/น้ำยา		FCU (คอล์ยเย็น)				CDU (คอล์ยร้อย)				หมายเหตุ
		ปกติ	ขัดข้อง	ถาดรับน้ำ	ใบพัด	มอเตอร์	คอลย์เย็น	Com	ใบพัด	มอเตอร์	คอลย์ร้อน	
1	ห้องนิติ บุคคล	✓		✓	✓	✓	✓	✓	✓	✓	✓	
2	โถง Lobby 1/1 (แขวน)	✓		✓	✓	✓	✓	✓	✓	✓	✓	
3	โถง Lobby 2/1 (แขวน)	✓		✓	✓	✓	✓	✓	✓	✓	✓	
4	โซนนั่งเล่นชั้น 1	✓		✓	✓	✓	✓	✓	✓	✓	✓	
5	โซนนั่งเล่นชั้น 2	✓		✓	✓	✓	✓	✓	✓	✓	✓	
6	โซนอ่านหนังสือ	✓		✓	✓	✓	✓	✓	✓	✓	✓	
7	ห้องประชุม	✓		✓	✓	✓	✓	✓	✓	✓	✓	
8	ห้องฟิตเนส 1	✓		✓	✓	✓	✓	✓	✓	✓	✓	
9	ห้องฟิตเนส 2	✓		✓	✓	✓	✓	✓	✓	✓	✓	

Note:

Description	Inspected by	Accepted by
Signature	[signature]	[signature]

Service Report For AirCondition Split Type

แบบฟอร์มการตรวจระบบเครื่องปรับอากาศส่วนกลาง

AKRA · THE MATT2 SATHORN-THAPHRA

Building : The Matt 2 | **Location :** [illegible] | **Date :** มิ.ค. 67

ชั้น	สถานที่ติดตั้ง	ท่อส่งน้ำยา/น้ำยา		FCU (คอล์ยเย็น)				CDU (คอล์ยร้อย)				หมายเหตุ
		ปกติ	ขัดข้อง	ถาดรับน้ำ	ใบพัด	มอเตอร์	คอลย์เย็น	Com	ใบพัด	มอเตอร์	คอลย์ร้อน	
1	ห้องนิติ บุคคล	✓		✓	✓	✓	✓	✓	✓	✓	✓	
2	โถง Lobby 1/1 (แขวน)	✓		✓	✓	✓	✓	✓	✓	✓	✓	
3	โถง Lobby 2/1 (แขวน)	✓		✓	✓	✓	✓	✓	✓	✓	✓	
4	โซนนั่งเล่นชั้น 1	✓		✓	✓	✓	✓	✓	✓	✓	✓	
5	โซนนั่งเล่นชั้น 2	✓		✓	✓	✓	✓	✓	✓	✓	✓	
6	โซนอ่านหนังสือ	✓		✓	✓	✓	✓	✓	✓	✓	✓	
7	ห้องประชุม	✓		✓	✓	✓	✓	✓	✓	✓	✓	
8	ห้องฟิตเนส 1	✓		✓	✓	✓	✓	✓	✓	✓	✓	
9	ห้องฟิตเนส 2	✓		✓	✓	✓	✓	✓	✓	✓	✓	

Note:

Description	Inspected by	Accepted by
Signature	(signature)	(signature)

Service Report For AirCondition Split Type

แบบฟอร์มการตรวจระบบเครื่องปรับอากาศส่วนกลาง

AKRA | THE MATT2 SATHORN-THAPHRA

Building : The Matt 2	Location : หลาดินลู	Date : เม.ย. 67

ชั้น	สถานที่ติดตั้ง	ท่อส่งน้ำยา/น้ำยา		FCU (คอล์ยเย็น)				CDU (คอล์ยร้อย)				หมายเหตุ
		ปกติ	ขัดข้อง	ถาดรับน้ำ	ใบพัด	มอเตอร์	คอลย์เย็น	Com	ใบพัด	มอเตอร์	คอลย์ร้อน	
1	ห้องนิติ บุคคล	✓		✓	✓	✓	✓	✓	✓	✓	✓	
2	โถง Lobby 1/1 (แขวน)	✓		✓	✓	✓	✓	✓	✓	✓	✓	
3	โถง Lobby 2/1 (แขวน)	✓		✓	✓	✓	✓	✓	✓	✓	✓	
4	โซนนั่งเล่นชั้น 1	✓		✓	✓	✓	✓	✓	✓	✓	✓	
5	โซนนั่งเล่นชั้น 2	✓		✓	✓	✓	✓	✓	✓	✓	✓	
6	โซนอ่านหนังสือ	✓		✓	✓	✓	✓	✓	✓	✓	✓	
7	ห้องประชุม	✓		✓	✓	✓	✓	✓	✓	✓	✓	
8	ห้องฟิตเนส 1	✓		✓	✓	✓	✓	✓	✓	✓	✓	
9	ห้องฟิตเนส 2	✓		✓	✓	✓	✓	✓	✓	✓	✓	

Note:

Description	Inspected by	Accepted by
Signature	[signature]	[signature]

Service Report For AirCondition Split Type

แบบฟอร์มการตรวจระบบเครื่องปรับอากาศส่วนกลาง

Building : THE Matt 2 | **Location :** [illegible] | **Date :** พ.ค. 67

ชั้น	สถานที่ติดตั้ง	ท่อส่งน้ำยา/น้ำยา		FCU (คอล์ยเย็น)				CDU (คอล์ยร้อย)				หมายเหตุ
		ปกติ	ขัดข้อง	ถาดรับน้ำ	ใบพัด	มอเตอร์	คอยล์เย็น	Com	ใบพัด	มอเตอร์	คอยล์ร้อน	
1	ห้องนิติ บุคคล	✓		✓	✓	✓	✓	✓	✓	✓	✓	
2	โถง Lobby 1/1 (แขวน)	✓		✓	✓	✓	✓	✓	✓	✓	✓	
3	โถง Lobby 2/1 (แขวน)	✓		✓	✓	✓	✓	✓	✓	✓	✓	
4	โซนนั่งเล่นชั้น 1	✓		✓	✓	✓	✓	✓	✓	✓	✓	
5	โซนนั่งเล่นชั้น 2	✓		✓	✓	✓	✓	✓	✓	✓	✓	
6	โซนอ่านหนังสือ	✓		✓	✓	✓	✓	✓	✓	✓	✓	
7	ห้องประชุม	✓		✓	✓	✓	✓	✓	✓	✓	✓	
8	ห้องฟิตเนส 1	✓		✓	✓	✓	✓	✓	✓	✓	✓	
9	ห้องฟิตเนส 2	✓		✓	✓	✓	✓	✓	✓	✓	✓	

Note:

Description	Inspected by	Accepted by
Signature	[signature]	

Service Report For AirCondition Split Type

แบบฟอร์มการตรวจระบบเครื่องปรับอากาศส่วนกลาง

AKRA · THE MATT2 SATHORN-THAPHRA

Building : THE Matt2 **Location :** [illegible] **Date :** มิ.ย.67

ชั้น	สถานที่ติดตั้ง	ท่อส่งน้ำยา/น้ำยา		FCU (คอล์ยเย็น)				CDU (คอล์ยร้อย)				หมายเหตุ
		ปกติ	ขัดข้อง	ถาดรับน้ำ	ใบพัด	มอเตอร์	คอลย์เย็น	Com	ใบพัด	มอเตอร์	คอยย์ร้อน	
1	ห้องนิติ บุคคล	✓		✓	✓	✓	✓	✓	✓	✓	✓	
2	โถง Lobby 1/1 (แขวน)	✓		✓	✓	✓	✓	✓	✓	✓	✓	
3	โถง Lobby 2/1 (แขวน)	✓		✓	✓	✓	✓	✓	✓	✓	✓	
4	โซนนั่งเล่นชั้น 1	✓		✓	✓	✓	✓	✓	✓	✓	✓	
5	โซนนั่งเล่นชั้น 2	✓		✓	✓	✓	✓	✓	✓	✓	✓	
6	โซนอ่านหนังสือ	✓		✓	✓	✓	✓	✓	✓	✓	✓	
7	ห้องประชุม	✓		✓	✓	✓	✓	✓	✓	✓	✓	
8	ห้องฟิตเนส 1	✓		✓	✓	✓	✓	✓	✓	✓	✓	
9	ห้องฟิตเนส 2	✓		✓	✓	✓	✓	✓	✓	✓	✓	

Note:

Description	Inspected by	Accepted by
Signature	(signature)	

ภาคผนวก 2

2.11 บันทึกตรวจสอบระบบกล้อง CCTV ภายในโครงการ ประจำเดือน มกราคม - มิถุนายน 2567

CCTV System Check List

แบบฟอร์มตรวจสอบระบบกล้อง CCTVภายในโครงการ

Building : the Matt 2	**Location :** ห้อง กพค	**Date :** ม.ค. 67
Equipment name :	Manufacture :	Model/Type :
Capacity/Rating :	Other :	Serial no. :

Visual inspection (ตรวจสอบโดยสายตา)

ลำดับ/No.	รายละเอียด/Detail	สถานะการใช้งาน/Status ปกติ/N	ไม่ปกติ/A	หมายเหตุ/Remarks	ข้อเสนอแนะ/Suggestion
1	ชุดจอภาพและเครื่องบันทึกจำนวน ...2... ชุด	N			
2	ชุดกล้องวงจรปิดจำนวน ...31...ชุด	N			
3	สัญญาณภาพและความคมชัด	N			
4	มุมมองของกล้องอยู่ในตำแหน่งตามที่สมควร	N			
5	สภาพทั่วไปภายในห้องควบคุม	N			
6	ระบบระบายอากาศภายในห้อง	N			
7	สภาพภายนอกตู้ , ประตูตู้คอนโทรล	N			
8	สภาพภายในตู้คอนโทรล	N			
9	จุดเชื่อมต่อต่างๆทางไฟฟ้าและสายสัญญาณ	N			
10	หลอดไฟแสดงสถานะ	N			
11	อุณหภูมิภายในห้อง	N			

Note :

Description	Inspected by	Accepted by
ลงชื่อ :	[illegible]	
วันที่ :	20/01/67	

CCTV System Check List

แบบฟอร์มตรวจสอบระบบกล้อง CCTVภายในโครงการ

AKRA THE MATT2

Building : the Matt 2	Location : ตลาดพลู	Date : ก.พ. 67
Equipment name :	Manufacture :	Model/Type :
Capacity/Rating :	Other :	Serial no. :

Visual inspection (ตรวจสอบโดยสายตา)

ลำดับ/No.	รายละเอียด/Detail	สถานะการใช้งาน/Status ปกติ/N	ไม่ปกติ/A	หมายเหตุ/Remarks	ข้อเสนอแนะ/Suggestion
1	ชุดจอภาพและเครื่องบันทึกจำนวน ....2..... ชุด	N			
2	ชุดกล้องวงจรปิดจำนวน ....31....ชุด	N			
3	สัญญาณภาพและความคมชัด	N			
4	มุมมองของกล้องอยู่ในตำแหน่งตามที่สมควร	N			
5	สภาพทั่วไปภายในห้องควบคุม	N			
6	ระบบระบายอากาศภายในห้อง	N			
7	สภาพภายนอกตู้ , ประตูตู้คอนโทรล	N			
8	สภาพภายในตู้คอนโทรล	N			
9	จุดเชื่อมต่อต่างๆทางไฟฟ้าและสายสัญญาณ	N			
10	หลอดไฟแสดงสถานะ	N			
11	อุณหภูมิภายในห้อง	N			

Note :

Description	Inspected by	Accepted by
ลงชื่อ :	ศิวพร ... (signature)	(signature)
วันที่ :	21/02/67	1-3-67.

CCTV System Check List

แบบฟอร์มตรวจสอบระบบกล้อง CCTVภายในโครงการ

AKRA | THE MATT2 SATHORN-THAPHRA

Building : the Matt2	**Location :** หลากหลาย	**Date :** มี.ค. 67
Equipment name :	**Manufacture :**	**Model/Type :**
Capacity/Rating :	**Other :**	**Serial no. :**

Visual inspection (ตรวจสอบโดยสายตา)

ลำดับ/No.	รายละเอียด/Detail	สถานะการใช้งาน/Status		หมายเหตุ/Remarks	ข้อเสนอแนะ/Suggestion
		ปกติ/N	ไม่ปกติ/A		
1	ชุดจอภาพและเครื่องบันทึกจำนวน ....2.... ชุด	N			
2	ชุดกล้องวงจรปิดจำนวน ...31....ชุด	N			
3	สัญญาณภาพและความคมชัด	N			
4	มุมมองของกล้องอยู่ในตำแหน่งตามที่สมควร	N			
5	สภาพทั่วไปภายในห้องควบคุม	N			
6	ระบบระบายอากาศภายในห้อง	N			
7	สภาพภายนอกตู้ , ประตูตู้คอนโทรล	N			
8	สภาพภายในตู้คอนโทรล	N			
9	จุดเชื่อมต่อต่างๆทางไฟฟ้าและสายสัญญาณ	N			
10	หลอดไฟแสดงสถานะ	N			
11	อุณหภูมิภายในห้อง	N			

Note :

Description	Inspected by	Accepted by
ลงชื่อ :	ชัยพฤฒ เกิดสกุล	(signature)
วันที่ :	21/03/67	2-4-67.

CCTV System Check List

แบบฟอร์มตรวจสอบระบบกล้อง CCTVภายในโครงการ

Building : The Matt 2	**Location :** ตลาดพลู	**Date :** 14.0?.67
Equipment name :	**Manufacture :**	**Model/Type :**
Capacity/Rating :	**Other :**	**Serial no. :**

Visual inspection (ตรวจสอบโดยสายตา)

ลำดับ/ No.	รายละเอียด/Detail	สถานะการใช้งาน/ Status		หมายเหตุ/Remarks	ข้อเสนอแนะ/Suggestion
		ปกติ/N	ไม่ปกติ/A		
1	ชุดจอภาพและเครื่องบันทึกจำนวน ...2...... ชุด	N			
2	ชุดกล้องวงจรปิดจำนวน .31....ชุด	N			
3	สัญญาณภาพและความคมชัด	N			
4	มุมมองของกล้องอยู่ในตำแหน่งตามที่สมควร	N			
5	สภาพทั่วไปภายในห้องควบคุม	N			
6	ระบบระบายอากาศภายในห้อง	N			
7	สภาพภายนอกตู้ , ประตูตู้คอนโทรล	N			
8	สภาพภายในตู้คอนโทรล	N			
9	จุดเชื่อมต่อต่างๆทางไฟฟ้าและสายสัญญาณ	N			
10	หลอดไฟแสดงสถานะ	N			
11	อุณหภูมิภายในห้อง	N			

Note :

Description	Inspected by	Accepted by
ลงชื่อ :	[illegible]	[illegible]
วันที่ :	20/04/67	

CCTV System Check List

แบบฟอร์มตรวจสอบระบบกล้อง CCTVภายในโครงการ

AKRA THE MATT2 SATHORN-TAKPHRA

Building : THE Matt 2	**Location :** ห้องกพล		**Date :** พ.ค. 67
Equipment name :	**Manufacture :**	**Model/Type :**	
Capacity/Rating :	**Other :**	**Serial no. :**	

Visual inspection (ตรวจสอบโดยสายตา)

ลำดับ/ No.	รายละเอียด/Detail	สถานะการใช้งาน/ Status		หมายเหตุ/Remarks	ข้อเสนอแนะ/Suggestion
		ปกติ/N	ไม่ปกติ/A		
1	ชุดจอภาพและเครื่องบันทึกจำนวน ....2..... ชุด	N			
2	ชุดกล้องวงจรปิดจำนวน ...21....ชุด	N			
3	สัญญาณภาพและความคมชัด	N			
4	มุมมองของกล้องอยู่ในตำแหน่งตามที่สมควร	N			
5	สภาพทั่วไปภายในห้องควบคุม	N			
6	ระบบระบายอากาศภายในห้อง	N			
7	สภาพภายนอกตู้ , ประตูตู้คอนโทรล	N			
8	สภาพภายในตู้คอนโทรล	N			
9	จุดเชื่อมต่อต่างๆทางไฟฟ้าและสายสัญญาณ	N			
10	หลอดไฟแสดงสถานะ	N			
11	อุณหภูมิภายในห้อง	N			

Note :

Description	Inspected by	Accepted by
ลงชื่อ :	[signature]	
วันที่ :	21/05/67	

CCTV System Check List

แบบฟอร์มตรวจสอบระบบกล้อง CCTVภายในโครงการ

AKRA THE MATT2

Building : THE Matt2	Location : ตลาดนัด	Date : มิ.ย.67
Equipment name :	Manufacture :	Model/Type :
Capacity/Rating :	Other :	Serial no. :

Visual inspection (ตรวจสอบโดยสายตา)

ลำดับ/No.	รายละเอียด/Detail	สถานะการใช้งาน/Status		หมายเหตุ/Remarks	ข้อเสนอแนะ/Suggestion
		ปกติ/N	ไม่ปกติ/A		
1	ชุดจอภาพและเครื่องบันทึกจำนวน ....2.... ชุด	N			
2	ชุดกล้องวงจรปิดจำนวน ....31...ชุด	N			
3	สัญญาณภาพและความคมชัด	N			
4	มุมมองของกล้องอยู่ในตำแหน่งตามที่สมควร	N			
5	สภาพทั่วไปภายในห้องควบคุม	N			
6	ระบบระบายอากาศภายในห้อง	N			
7	สภาพภายนอกตู้ , ประตูตู้คอนโทรล	N			
8	สภาพภายในตู้คอนโทรล	N			
9	จุดเชื่อมต่อต่างๆทางไฟฟ้าและสายสัญญาณ	N			
10	หลอดไฟแสดงสถานะ	N			
11	อุณหภูมิภายในห้อง	N			

Note :

Description	Inspected by	Accepted by
ลงชื่อ :	ธนพรรณ [illegible]	
วันที่ :	30/06/67	

ภาคผนวก 2

2.12 บันทึกมิเตอร์ประปา ประจำเดือน มกราคม - มิถุนายน 2567

Main CityWater Meter Daily Record

แบบฟอร์มรายงานการจดบันทึกมิเตอร์ประปาส่วนกลาง

AKRA | THE MATT 2 SATHORN-THAPHRA

Month / Year ม.ค. 67 | Building / อาคาร The Matt 2

Date / วันที่	Time / เวลา	ปริมาณน้ำ (ลบ.ม.) Current Reading การอ่านปัจจุบัน	Privious reading จำนวนหน่วยครั้งก่อน	Consumption Units จำนวนหน่วยที่ใช้	Recorded บันทึกโดย	Checked By ตรวจสอบโดย หัวหน้าช่าง
1	08.41	11184	11176	8	[signature]	
2	14:35	11213	11184	29	[signature]	
3	10:33	11255	11213	42	[signature]	
4	10:12	11273	11255	18	[signature]	
5	10:21	11292	11273	19	[signature]	
6	10:26	11310	11292	18	[signature]	
7	10:23	11321	11310	11	[signature]	
8	10:38	11347	11347	26	[signature]	
9	10:01	11369	11347	22	[signature]	
10	10:05	11381	11369	12	[signature]	
11	09:40	11396	11381	15	[signature]	
12	11:21	11412	11396	16	[signature]	
13	11:37	11424	11412	12	[signature]	
14	09:59	11452	11424	28	[signature]	
15	10:00	11468	11452	36	[signature]	
16	10:05	11510	11488	22	[signature]	
17	09.30	11525	11510	15	กอล์ฟ	
18	09.26	11543	11525	18	กอล์ฟ	
19	09.12	11560	11543	17	กอล์ฟ	
20	09.30	11578	11560	18	กอล์ฟ	
21	09.22	11597	11598	19	กอล์ฟ	
22	09.29	11613	11597	16	กอล์ฟ	
23	09.23	11633	11613	20	กอล์ฟ	
24	08.59	11659	11633	26	กอล์ฟ	
25	09.12	11683	11659	24	กอล์ฟ	
26	09.34	11706	11683	23	[signature]	
27	09.09	11731	11706	25	กอล์ฟ	
28	09.00	11750	11731	19	[signature]	
29	09.25	11777	11750	27	กอล์ฟ	
30	09:38	11812	11777	35	กอล์ฟ	
31	08.07	11823	11812	11	[signature]	

Note:

Description	Inspected by	Accepted by
Signature	[signature]	[signature]
Name	[illegible]	
Date	31/1/67	

Main CityWater Meter Daily Record

แบบฟอร์มรายงานการจดบันทึกมิเตอร์ประปาส่วนกลาง

AKRA

THE MATT2 SATHORN-THAPHRA

Month / Year 02/67 **Building / อาคาร** The Matt 2

Date / วันที่	Time / เวลา	ปริมาณน้ำ (ลบ.ม.) Current Reading การอ่านปัจจุบัน	Privious reading จำนวนหน่วยครั้งก่อน	Consumption Units จำนวนหน่วยที่ใช้	Recorded บันทึกโดย	Checked By ตรวจสอบโดย หัวหน้าช่าง
1	08.33	11841	11812	29	[signature]	
2	08.01	11859	11841	18	[signature]	
3	09.14	11881	11859	22	[signature]	
4	08.05	11929	11881	48	[signature]	
5	10:08	11952	11929	23	[signature]	
6	10:09	11972	11952	20	[signature]	
7	08.23	11983	11972	11	[signature]	
8	08.12	12003	11983	20	[signature]	
9	09.24	12020	12003	17	[signature]	
10	09.46	12051	12020	31	[signature]	
11	08.12	12062	12051	11	[signature]	
12	09:38	12080	12062	18	[signature]	
13	08.00	12097	12080	17	[signature]	
14	07.55	12119	12097	22	[signature]	
15	09.02	12140	12119	21	[signature]	
16	09.01	12153	12140	13	[signature]	
17	07.57	12175	12153	22	[signature]	
18	07.58	12188	12175	13	[signature]	
19	09:38	12214	12188	26	[signature]	
20	10.00	12230	12214	16	[signature]	
21	10.03	12253	12230	23	[signature]	
22	07.56	12270	12253	17	[signature]	
23	07.58	12288	12270	18	[signature]	
24	07.58	12305	12288	17	[signature]	
25	08:09	12317	12305	12	[signature]	
26	10:04	12339	12317	22	[signature]	
27	10:09	12358	12339	19	[signature]	
28	10:12	12377	12358	19	[signature]	
29	10:28	12392	12377	15	[signature]	
30						
31						

Note:

Description	Inspected by	Accepted by
Signature	[signature]	[signature]
Name	[handwritten name]	
Date	29/02/67	1-3-67

Main CityWater Meter Daily Record

แบบฟอร์มรายงานการจดบันทึกมิเตอร์ประปาส่วนกลาง

AKRA | THE MATT2 SATHORN-THAPHRA

Month / Year: มี.ค. 67 | Building / อาคาร: THE MATT 2

Date / วันที่	Time / เวลา	ปริมาณน้ำ (ลบ.ม.) Current Reading การอ่านปัจจุบัน	Privious reading จำนวนหน่วยครั้งก่อน	Consumption Units จำนวนหน่วยที่ใช้	Recorded บันทึกโดย	Checked By ตรวจสอบโดย หัวหน้าช่าง
1	10:04	12418	12392	26	[signature]	
2	09:48	12448	12418	30	[signature]	
3	08.57	12466	12448	18	ธนพร	
4	10:02	12486	12466	20	[signature]	
5	10:04	12499	12486	13	[signature]	
6	10:01	12520	12499	21	[signature]	
7	10:20	12538	12520	18	[signature]	
8	10:03	12556	12538	18	[signature]	
9	09:41	12573	12556	17	[signature]	
10	09:41	12589	12573	16	ธนพร	
11	09.19	12607	12589	18	ธนพร	
12	09.20	12627	12607	20	ธนพร	
13	08.48	12645	12627	18	ธนพร	
14	09.07	12661	12645	16	ธนพร	
15	09.31	12690	12661	29	[signature]	
16	08.57	12730	12690	40	ธนพร	
17	08.55	12771	12730	41	ธนพร	
18	09.39	12788	12771	17	[signature]	
19	09.07	12804	12788	16	[signature]	
20	09.04	12821	12804	17	ธนพร	
21	09.27	12836	12821	15	ธนพร	
22	09.00	12851	12836	15	ธนพร	
23	08.58	12869	12851	18	ธนพร	
24	09.40	12885	12869	16	ธนพร	
25	09.41	12900	12885	15	ธนพร	
26	09.55	12917	12900	17	กอล์ฟ	
27	09.22	12933	12917	16	กอล์ฟ	
28	09.36	12951	12933	18	กอล์ฟ	
29	09.59	12966	12966	15	กอล์ฟ	
30	10.08	12978	12966	12	[signature]	
31	10.08	12996	12978	18	กอล์ฟ	

Note:

Description	Inspected by	Accepted by
Signature	[signature]	[signature]
Name	ธนพร [illegible]	
Date	31/03/67	2-4-67

Main CityWater Meter Daily Record

แบบฟอร์มรายงานการจดบันทึกมิเตอร์ประปาส่วนกลาง

AKRA | THE MATT2 SATHORN-THAPHRA

Month / Year เมษายน 67 | **Building / อาคาร** THE MATT 2

Date / วันที่	Time / เวลา	ปริมาณน้ำ (ลบ.ม.) Current Reading การอ่านปัจจุบัน	Privious reading จำนวนหน่วยครั้งก่อน	Consumption Units จำนวนหน่วยที่ใช้	Recorded บันทึกโดย	Checked By ตรวจสอบโดย หัวหน้าช่าง
1	09.10	13011	12996	15		
2	09.11	13027	13011	16		
3	09.05	13051	13027	24		
4	09.11	13063	13051	12		
5	09.11	13078	13063	15		
6	10.03	13123	13078	45		
7	09.18	13142	13123	19		
8	09.27	13159	13142	17		
9	09.31	13180	13159	21		
10	09.43	13207	13180	27		
11	09.00	13229	13207	22		
12	09.01	13256	13229	27		
13	09.21	13268	13256	12		
14	09.32	13283	13268	15		
15	09.40	13297	13283	14		
16	09.10	13317	13297	20		
17	09.36	13328	13317	11		
18	09.11	13344	13328	16		
19	09.36	13359	13344	15		
20	09.10	13379	13359	20		
21	09.39	13393	13379	14		
22	09.45	13408	13393	15		
23	09.40	13428	13408	20		
24	10.07	13447	13428	19		
25	10.10	13462	13447	15		
26	10.36	13477	13462	15		
27	10.37	13492	13477	15		
28	10.13	13520	13492	28		
29	10.39	13538	13520	18		
30	09.36	13554	13538	16		
31						

Note:

Description	Inspected by	Accepted by
Signature		
Name	[illegible]	
Date	30/04/67	8-5-67

Main CityWater Meter Daily Record

แบบฟอร์มรายงานการจดบันทึกมิเตอร์ประปาส่วนกลาง

AKRA | THE MATT2 SATHORN-THAPHRA

Month / Year	พฤษภาคม	Building / อาคาร	The Matt2

Date / วันที่	Time / เวลา	ปริมาณน้ำ (ลบ.ม.) Current Reading การอ่านปัจจุบัน	Privious reading จำนวนหน่วยครั้งก่อน	Consumption Units จำนวนหน่วยที่ใช้	Recorded บันทึกโดย	Checked By ตรวจสอบโดย หัวหน้าช่าง
1	09.36	13570	13554	16	[signature]	
2	09.55	13589	13570	19	[signature]	
3	10.09	13604	13589	15	[signature]	
4	09.30	13619	13604	15	[signature]	
5	09.30	13638	13619	19	[signature]	
6	09.12	13666	13638	28	[signature]	
7	09.20	13677	13666	11	[signature]	
8	09.26	13692	13677	15	[signature]	
9	09.28	13708	13692	16	[signature]	
10	10.20	13722	13708	14	[signature]	
11	11.00	13738	13722	16	[signature]	
12	09.21	13760	13738	22	[signature]	
13	09.44	13778	13760	18	[signature]	
14	09.18	13793	13778	15	[signature]	
15	09.05	13809	13793	16	[signature]	
16	09.40	13826	13809	17	[signature]	
17	09.45	13842	13826	16	[signature]	
18	09.50	13874	13842	32	[signature]	
19	09.27	13906	13874	32	[signature]	
20	09.17	13926	13906	20	[signature]	
21	09.36	13946	13926	20	[signature]	
22	09.46	13961	13946	15	[signature]	
23	09.15	13971	13961	10	[signature]	
24	09.35	13983	13971	12	[signature]	
25	09.10	13998	13983	15	[signature]	
26	09.35	14013	13998	15	[signature]	
27	09.22	14030	14013	17	[signature]	
28	09.25	14046	14030	16	[signature]	
29	09.41	14057	14046	11	[signature]	
30	09.41	14073	14057	16	[signature]	
31	09.15	14089	14073	16	[signature]	

Note:

Description	Inspected by	Accepted by
Signature	[signature]	
Name	ธำมรงค์ เกิดผล	
Date	31/05/67	

Main CityWater Meter Daily Record

แบบฟอร์มรายงานการจดบันทึกมิเตอร์ประปาส่วนกลาง

AKRA | THE MATT2 SATHORN-THAPHRA

Month / Year มิ.ย. 67 **Building / อาคาร** THE Matt2

Date / วันที่	Time / เวลา	ปริมาณน้ำ (ลบ.ม.) Current Reading การอ่านปัจจุบัน	Privious reading จำนวนหน่วยครั้งก่อน	Consumption Units จำนวนหน่วยที่ใช้	Recorded บันทึกโดย	Checked By ตรวจสอบโดย หัวหน้าช่าง
1	10.12	14105	14089	16		
2	09.32	14121	14109	16		
3	09.16	14131	14121	10		
4	09.56	14149	14131	18		
5	10.11	14179	14149	30		
6	09.59	14189	14179	10		
7	09.35	14206	14189	17		
8	09.12	14220	14206	17		
9	09.00	14237	14220	17		
10	09.50	14254	14237	17		
11	09.12	14275	14254	21		
12	09.52	14292	14275	17		
13	09.12	14313	14292	21		
14	09.21	14334	14313	21		
15	09.11	14355	14334	21		
16	09.19	14367	14355	12		
17	09.10	14377	14367	10		
18	16.16	14393	14377	16		
19	10.28	14410	14393	17		
20	11.00	14429	14410	19		
21	10.01	14441	14429	12		
22	10.03	14456	14441	15		
23	09.55	14481	14456	17		
24	09.56	14559	14481	78		
25	11.00	14583	14559	24		
26	10.35	14599	14583	16		
27	10.22	14617	14599	18		
28	09.59	14639	14617	22		
29	09.48	14652	14639	13		
30	09.28	14672	14652	20		
31						

Note:

Description	Inspected by	Accepted by
Signature		
Name		
Date	30/06/67	

ภาคผนวก 2

2.13 บันทึกการตรวจสอบระบบแสงสว่างภายในอาคาร ประจำเดือน มกราคม - มิถุนายน 2567

Lighthing Monthly Checklist

แบบฟอร์มการตรวจสอบระบบแสงสว่างภายในอาคาร

Month / Year 01/67 **Building / อาคาร** the Matt 2 **Sheet No.** 1

AKRA THE MATT2 SATHORN-THAPHRA

ลำดับNo.	สถานที่ติดตั้ง	การตรวจสอบ เปิด / ปิด	สภาพชุดควบคุม ผลการทดสอบ/Test results ปกติ / N	ขัดข้อง / F	สภาพชุดหลอดไฟ ชุดหลอดดาวน์ไลท์ LED	ชุดหลอดดาวน์ไลท์ ชนิดติดลอย	ชุดหลอดไฟพลังงานแสงอาทิตย์	ชุดหลอดนีออน	สปอร์ไลต์	หมายเหตุ Remarks
F1	Lobby ชั้น 1	✓	N		22	6				
	Lobby ชั้น 2	✓	N		6					
	ตู้โชว์หน้าห้องนิติ ฯ	✓	N		24					
	ห้องนิติ ฯ	✓	N		4					
	ห้องประชุม	✓	N							
	ห้องน้ำส่วนกลางชั้น 1	✓	N		1					
	โถงหน้าลิฟต์ชั้น 1	✓	N		3					
	ชั้น 1 ลานจอดรถ	✓	N					32		
	ห้อง MDB	✓	N					4		
	ห้อง Pump Room	✓	N					2		
	สวนหน้าโครงการ	✓	N			8				
	ป้อม รปภ. / ห้องมูลฝอยรวม	✓	N		3			2	2	
F2	ชั้น 2 ลานจอดรถ	✓	N					21		
	ห้อง Control Room	✓	N					2		
	ห้องโถงหน้าลิฟต์ชั้น 2	✓	N		3					
	ทางเดินส่วนกลางชั้น 2	✓	N		10					
	ห้องขยะ ลานจอดรถ	✓	N							
	ห้องไฟฟ้าชั้น 2	✓	N					1		
F3	หน้าลิฟต์ชั้น 3	✓	N		5					
	ทางเดินส่วนกลางชั้น 3	✓	N		25					
	ห้องขยะ / ห้องประปา	✓	N					2		
	ห้องไฟฟ้าชั้น 3	✓	N					1		
F4	หน้าลิฟต์ชั้น 4	✓	N		5					
	ทางเดินส่วนกลางชั้น 4	✓	N		25					
	ห้องขยะ / ห้องประปา	✓	N					2		
	ห้องไฟฟ้าชั้น 4	✓	N					1		
F5	หน้าลิฟต์ชั้น 5	✓	N		5					
	ทางเดินส่วนกลางชั้น 5	✓	N		25					
	ห้องขยะ / ห้องประปา	✓	N					2		
	ห้องไฟฟ้าชั้น 5	✓	N					1		
F6	หน้าลิฟต์ชั้น 6	✓	N		5					
	ทางเดินส่วนกลางชั้น 6	✓	N		25					
	ห้องขยะ / ห้องประปา	✓	N					2		
	ห้องไฟฟ้าชั้น 6	✓	N					1		
F7	หน้าลิฟต์ชั้น 7	✓	N		5					
	ทางเดินส่วนกลางชั้น 7	✓	N		25					
	ห้องขยะ / ห้องประปา	✓	N					2		
	ห้องไฟฟ้าชั้น 7	✓	N					1		
F8	หน้าลิฟต์ชั้น 8	✓	N		5					
	ทางเดินส่วนกลางชั้น 8	✓	N		25					
	สระว่ายน้ำ	✓	N							
	ห้องฟิตเนส + ห้องน้ำ	✓	N		15					
	ห้องขยะ / ห้องประปา	✓	N					2		
	ห้องไฟฟ้าชั้น 8	✓	N					1		
	ห้อง Booster Pump	✓	N							

ลำดับNo.	สถานที่ติดตั้ง	การตรวจสอบ	สภาพชุดควบคุม		สภาพชุดหลอดไฟ					หมายเหตุ/ Remarks
		เปิด / ปิด	ผลการทดสอบ/Test results		ชุดหลอดดาวน์ไลท์ LED	ชุดหลอดดาวน์ไลท์ ชนิดติดลอย	ชุดหลอดไฟพลังงานแสงอาทิตย์	ชุดหลอดนีออน	สปอร์ไลท์	
			ปกติ / N	ขัดข้อง / F						
ST 1	บันไดหนีไฟ ST 1 / 1	✓	N		2					
	บันไดหนีไฟ ST 1 / 2	✓	N		2					
	บันไดหนีไฟ ST 1 / 3	✓	N		2					
	บันไดหนีไฟ ST 1 / 4	✓	N		2					
	บันไดหนีไฟ ST 1 / 5	✓	N		2					
	บันไดหนีไฟ ST 1 / 6	✓	N		2					
	บันไดหนีไฟ ST 1 / 7	✓	N		2					
	บันไดหนีไฟ ST 1 / 8	✓	N		2					
ST 2	บันไดหนีไฟ ST 2 / 1	✓	N		2					
	บันไดหนีไฟ ST 2 / 2	✓	N		2					
	บันไดหนีไฟ ST 2 / 3	✓	N		2					
	บันไดหนีไฟ ST 2 / 4	✓	N		2					
	บันไดหนีไฟ ST 2 / 5	✓	N		2					
	บันไดหนีไฟ ST 2 / 6	✓	N		2					
	บันไดหนีไฟ ST 2 / 7	✓	N		2					
	บันไดหนีไฟ ST 2 / 8	✓	N		2					
	ผลรวมทั้งหมด / Totals				305	14	0	22	2	0

Note :

Description :	ผู้ตรวจสอบ	รับทราบโดย
ลงชื่อ :	[illegible]	[illegible]
วันที่ :	20/01/67	

Lighthing Monthly Checklist

แบบฟอร์มการตรวจสอบระบบแสงสว่างภายในอาคาร

Month / Year ...2/67... **Building / อาคาร**...the Matt 2... **Sheet No**...1...

AKRA | THE MATT2 SATHORN-THAPHRA

ลำดับNo.	สถานที่ติดตั้ง	การตรวจสอบ	สภาพชุดควบคุม		สภาพชุดหลอดไฟ					หมายเหตุ/ Remarks
		เปิด / ปิด	ผลการทดสอบ/Test results		ชุดหลอดดาวน์ไลท์ LED	ชุดหลอดดาวน์ไลท์ ชนิดติดลอย	ชุดหลอดไฟพลังงานแสงอาทิตย์	ชุดหลอดนีออน	สปอร์ไลต์	
			ปกติ / N	ชำรุด / F						
F1	Lobby ชั้น 1	✓	N		22	6				
	Lobby ชั้น 2	✓	N		6					
	ตู้โชว์หน้าห้องมิติ ฯ	✓	N		24					
	ห้องมิติ ฯ	✓	N		4					
	ห้องประชุม	✓	N							
	ห้องน้ำส่วนกลางชั้น 1	✓	N		1					
	โถงหน้าลิฟต์ชั้น 1	✓	N		3					
	ชั้น 1 ลานจอดรถ	✓	N					32		
	ห้อง MDB	✓	N					4		
	ห้อง Pump Room	✓	N					2		
	สวนหน้าโครงการ	✓	N			8				
	ป้อม รปภ. / ห้องมูลฝอยรวม	✓	N		3			2	2	
F2	ชั้น 2 ลานจอดรถ	✓	N					21		
	ห้อง Control Room	✓	N					2		
	ห้องโถงหน้าลิฟต์ชั้น 2	✓	N		3					
	ทางเดินส่วนกลางชั้น 2	✓	N		10					
	ห้องขยะ ลานจอดรถ	✓	N							
	ห้องไฟฟ้าชั้น 2	✓	N					1		
F3	หน้าลิฟต์ชั้น 3	✓	N		5					
	ทางเดินส่วนกลางชั้น 3	✓	N		25					
	ห้องขยะ / ห้องประปา	✓	N					2		
	ห้องไฟฟ้าชั้น 3	✓	N					1		
F4	หน้าลิฟต์ชั้น 4	✓	N		5					
	ทางเดินส่วนกลางชั้น 4	✓	N		25					
	ห้องขยะ / ห้องประปา	✓	N					2		
	ห้องไฟฟ้าชั้น 4	✓	N					1		
F5	หน้าลิฟต์ชั้น 5	✓	N		5					
	ทางเดินส่วนกลางชั้น 5	✓	N		25					
	ห้องขยะ / ห้องประปา	✓	N					2		
	ห้องไฟฟ้าชั้น 5	✓	N					1		
F6	หน้าลิฟต์ชั้น 6	✓	N		5					
	ทางเดินส่วนกลางชั้น 6	✓	N		25					
	ห้องขยะ / ห้องประปา	✓	N					2		
	ห้องไฟฟ้าชั้น 6	✓	N					1		
F7	หน้าลิฟต์ชั้น 7	✓	N		5					
	ทางเดินส่วนกลางชั้น 7	✓	N		25					
	ห้องขยะ / ห้องประปา	✓	N					2		
	ห้องไฟฟ้าชั้น 7	✓	N					1		
F8	หน้าลิฟต์ชั้น 8	✓	N		5					
	ทางเดินส่วนกลางชั้น 8	✓	N		25					
	สระว่ายน้ำ	✓	N							
	ห้องฟิตเนส + ห้องน้ำ	✓	N		15					
	ห้องขยะ / ห้องประปา	✓	N					2		
	ห้องไฟฟ้าชั้น 8	✓	N					1		
	ห้อง Booster Pump	✓	N							

ลำดับ/No.	สถานที่ติดตั้ง	การตรวจสอบ	สภาพชุดควบคุม		สภาพชุดหลอดไฟ					หมายเหตุ/Remarks
		เปิด / ปิด	ผลการทดสอบ/Test results		ชุดหลอดดาวน์ไลท์ LED	ชุดหลอดดาวน์ไลท์ ชนิดติดลอย	ชุดหลอดไฟพลังงานแสงอาทิตย์	ชุดหลอดนีออน	สปอร์ไลต์	
			ปกติ / N	ชำรุด / F						
ST 1	บันไดหนีไฟ ST 1 / 1	✓	N		2					
	บันไดหนีไฟ ST 1 / 2	✓	N		2					
	บันไดหนีไฟ ST 1 / 3	✓	N		2					
	บันไดหนีไฟ ST 1 / 4	✓	N		2					
	บันไดหนีไฟ ST 1 / 5	✓	N		2					
	บันไดหนีไฟ ST 1 / 6	✓	N		2					
	บันไดหนีไฟ ST 1 / 7	✓	N		2					
	บันไดหนีไฟ ST 1 / 8	✓	N		2					
ST 2	บันไดหนีไฟ ST 2 / 1	✓	N		2					
	บันไดหนีไฟ ST 2 / 2	✓	N		2					
	บันไดหนีไฟ ST 2 / 3	✓	N		2					
	บันไดหนีไฟ ST 2 / 4	✓	N		2					
	บันไดหนีไฟ ST 2 / 5	✓	N		2					
	บันไดหนีไฟ ST 2 / 6	✓	N		2					
	บันไดหนีไฟ ST 2 / 7	✓	N		2					
	บันไดหนีไฟ ST 2 / 8	✓	N		2					
	ผลรวมทั้งหมด / Totals				305	44	0	21	1	0

Note :

Description :	ผู้ตรวจสอบ	รับทราบโดย
ลงชื่อ :	[illegible]	[illegible]
วันที่ :	21/02/67	4-8-67

Lighthing Monthly Checklist

แบบฟอร์มการตรวจสอบระบบแสงสว่างภายในอาคาร

Month / Year ..3../.67.. Building / อาคาร ....the Matt2.... Sheet No. ....1....

ลำดับNo.	สถานที่ติดตั้ง	การตรวจสอบ เปิด / ปิด	สภาพชุดควบคุม ผลการทดสอบ/Test results ปกติ / N	ขัดข้อง / F	สภาพชุดหลอดไฟ: ชุดหลอดดาวน์ไลท์ LED	ชุดหลอดดาวน์ไลท์ ชนิดติดลอย	ชุดหลอดไฟพลังงานแสงอาทิตย์	ชุดหลอดนีออน	สปอร์ไลต์	หมายเหตุ/ Remarks
F1	Lobby ชั้น 1	✓	N		22	6				
	Lobby ชั้น 2	✓	N		6					
	ตู้โชว์หน้าห้องนิติ ฯ	✓	N		24					
	ห้องนิติ ฯ	✓	N		4					
	ห้องประชุม	✓	N							
	ห้องน้ำส่วนกลางชั้น 1	✓	N		1					
	โถงหน้าลิฟต์ชั้น 1	✓	N		3					
	ชั้น 1 ลานจอดรถ	✓	N					32		
	ห้อง MDB	✓	N					4		
	ห้อง Pump Room	✓	N					2		
	สวนหน้าโครงการ	✓	N			6				
	ป้อม รปภ. / ห้องมูลฝอยรวม	✓	N		3			2	2	
F2	ชั้น 2 ลานจอดรถ	✓	N					21		
	ห้อง Control Room	✓	N					2		
	ห้องโถงหน้าลิฟต์ชั้น 2	✓	N		3					
	ทางเดินส่วนกลางชั้น 2	✓	N		10					
	ห้องขยะ ลานจอดรถ	✓	N							
	ห้องไฟฟ้าชั้น 2	✓	N					1		
F3	หน้าลิฟต์ชั้น 3	✓	N		5					
	ทางเดินส่วนกลางชั้น 3	✓	N		25					
	ห้องขยะ / ห้องประปา	✓	N					2		
	ห้องไฟฟ้าชั้น 3	✓	N					1		
F4	หน้าลิฟต์ชั้น 4	✓	N		5					
	ทางเดินส่วนกลางชั้น 4	✓	N		25					
	ห้องขยะ / ห้องประปา	✓	N					2		
	ห้องไฟฟ้าชั้น 4	✓	N					1		
F5	หน้าลิฟต์ชั้น 5	✓	N		5					
	ทางเดินส่วนกลางชั้น 5	✓	N		25					
	ห้องขยะ / ห้องประปา	✓	N					2		
	ห้องไฟฟ้าชั้น 5	✓	N					1		
F6	หน้าลิฟต์ชั้น 6	✓	N		5					
	ทางเดินส่วนกลางชั้น 6	✓	N		25					
	ห้องขยะ / ห้องประปา	✓	N					2		
	ห้องไฟฟ้าชั้น 6	✓	N					1		
F7	หน้าลิฟต์ชั้น 7	✓	N		5					
	ทางเดินส่วนกลางชั้น 7	✓	N		25					
	ห้องขยะ / ห้องประปา	✓	N					2		
	ห้องไฟฟ้าชั้น 7	✓	N					1		
F8	หน้าลิฟต์ชั้น 8	✓	N		5					
	ทางเดินส่วนกลางชั้น 8	✓	N		25					
	สระว่ายน้ำ	✓	N							
	ห้องฟิตเนส + ห้องน้ำ	✓	N		15					
	ห้องขยะ / ห้องประปา	✓	N					2		
	ห้องไฟฟ้าชั้น 8	✓	N					1		
	ห้อง Booster Pump	✓	N							

ลำดับNo.	สถานที่ติดตั้ง	การตรวจสอบ	สภาพชุดควบคุม		สภาพชุดหลอดไฟ					หมายเหตุ/ Remarks
		เปิด / ปิด	ผลการทดสอบ/Test results		ชุดหลอดดาวน์ไลท์ LED	ชุดหลอดดาวน์ไลท์ ชนิดติดลอย	ชุดหลอดไฟพลังงานแสงอาทิตย์	ชุดหลอดนีออน	สปอร์ไลท์	
			ปกติ / N	ขัดข้อง / F						
ST 1	บันไดหนีไฟ ST 1 / 1	✓	N		2					
	บันไดหนีไฟ ST 1 / 2	✓	N		2					
	บันไดหนีไฟ ST 1 / 3	✓	N		2					
	บันไดหนีไฟ ST 1 / 4	✓	N		2					
	บันไดหนีไฟ ST 1 / 5	✓	N		2					
	บันไดหนีไฟ ST 1 / 6	✓	N		2					
	บันไดหนีไฟ ST 1 / 7	✓	N		2					
	บันไดหนีไฟ ST 1 / 8	✓	N		2					
ST 2	บันไดหนีไฟ ST 2 / 1	✓	N		2					
	บันไดหนีไฟ ST 2 / 2	✓	N		2					
	บันไดหนีไฟ ST 2 / 3	✓	N		2					
	บันไดหนีไฟ ST 2 / 4	✓	N		2					
	บันไดหนีไฟ ST 2 / 5	✓	N		2					
	บันไดหนีไฟ ST 2 / 6	✓	N		2					
	บันไดหนีไฟ ST 2 / 7	✓	N		2					
	บันไดหนีไฟ ST 2 / 8	✓	N		2					
	ผลรวมทั้งหมด / Totals				305	14	0	22	2	0

Note :

Description :	ผู้ตรวจสอบ	รับทราบโดย
ลงชื่อ :	[illegible]	[illegible]
วันที่ :	26/03/67	2-4-67

Lighthing Monthly Checklist

แบบฟอร์มการตรวจสอบระบบแสงสว่างภายในอาคาร

Month / Year ...4.../.67. Building / อาคาร...The Matt 2... Sheet No......1........

AKRA | THE MATT2 SATHORN-THAPHRA

ลำดับNo.	สถานที่ติดตั้ง	การตรวจสอบ	สภาพชุดควบคุม		สภาพชุดหลอดไฟ					หมายเหตุ/Remarks
			ผลการทดสอบ/Test results							
		เปิด / ปิด	ปกติ / N	ขัดข้อง / F	ชุดหลอดดาวน์ไลท์ LED	ชุดหลอดดาวน์ไลท์ ชนิดติดลอย	ชุดหลอดไฟพลังงานแสงอาทิตย์	ชุดหลอดนีออน	สปอร์ไลต์	
F1	Lobby ชั้น 1	✓	N		22	6				
	Lobby ชั้น 2	✓	N		6					
	ตู้โชว์หน้าห้องนิติ ฯ	✓	N		24					
	ห้องนิติ ฯ	✓	N		4					
	ห้องประชุม	✓	N							
	ห้องน้ำส่วนกลางชั้น 1	✓	N		1					
	โถงหน้าลิฟต์ชั้น 1	✓	N		3					
	ชั้น 1 ลานจอดรถ	✓	N					32		
	ห้อง MDB	✓	N					4		
	ห้อง Pump Room	✓	N					2		
	สวนหน้าโครงการ	✓	N			8				
	ป้อม รปภ. / ห้องมูลฝอยรวม	✓	N		3			2	2	
F2	ชั้น 2 ลานจอดรถ	✓	N					21		
	ห้อง Control Room	✓	N					2		
	ห้องโถงหน้าลิฟต์ชั้น 2	✓	N		3					
	ทางเดินส่วนกลางชั้น 2	✓	N		10					
	ห้องขยะ ลานจอดรถ	✓	N							
	ห้องไฟฟ้าชั้น 2	✓	N					1		
F3	หน้าลิฟต์ชั้น 3	✓	N		5					
	ทางเดินส่วนกลางชั้น 3	✓	N		25					
	ห้องขยะ / ห้องประปา	✓	N					2		
	ห้องไฟฟ้าชั้น 3	✓	N					1		
F4	หน้าลิฟต์ชั้น 4	✓	N		5					
	ทางเดินส่วนกลางชั้น 4	✓	N		25					
	ห้องขยะ / ห้องประปา	✓	N					2		
	ห้องไฟฟ้าชั้น 4	✓	N					1		
F5	หน้าลิฟต์ชั้น 5	✓	N		5					
	ทางเดินส่วนกลางชั้น 5	✓	N		25					
	ห้องขยะ / ห้องประปา	✓	N					2		
	ห้องไฟฟ้าชั้น 5	✓	N					1		
F6	หน้าลิฟต์ชั้น 6	✓	N		5					
	ทางเดินส่วนกลางชั้น 6	✓	N		25					
	ห้องขยะ / ห้องประปา	✓	N					2		
	ห้องไฟฟ้าชั้น 6	✓	N					1		
F7	หน้าลิฟต์ชั้น 7	✓	N		5					
	ทางเดินส่วนกลางชั้น 7	✓	N		25					
	ห้องขยะ / ห้องประปา	✓	N					2		
	ห้องไฟฟ้าชั้น 7	✓	N					1		
F8	หน้าลิฟต์ชั้น 8	✓	N		5					
	ทางเดินส่วนกลางชั้น 8	✓	N		25					
	สระว่ายน้ำ	✓	N							
	ห้องฟิตเนส + ห้องน้ำ	✓	N		15					
	ห้องขยะ / ห้องประปา	✓	N					2		
	ห้องไฟฟ้าชั้น 8	✓	N					1		
	ห้อง Booster Pump	✓	N							

ลำดับNo.	สถานที่ติดตั้ง	การตรวจสอบ	สภาพชุดควบคุม		สภาพชุดหลอดไฟ					หมายเหตุ/ Remarks
		เปิด / ปิด	ผลการทดสอบ/Test results		ชุดหลอดดาวน์ไลท์ LED	ชุดหลอดดาวน์ไลท์ ชนิดติดลอย	ชุดหลอดไฟพลังงานแสงอาทิตย์	ชุดหลอดนีออน	สปอร์ไลต์	
			ปกติ / N	ขัดข้อง / F						
ST 1	บันไดหนีไฟ ST 1 / 1	√	N		2					
	บันไดหนีไฟ ST 1 / 2	√	N		2					
	บันไดหนีไฟ ST 1 / 3	√	N		2					
	บันไดหนีไฟ ST 1 / 4	√	N		2					
	บันไดหนีไฟ ST 1 / 5	√	N		2					
	บันไดหนีไฟ ST 1 / 6	√	N		2					
	บันไดหนีไฟ ST 1 / 7	√	N		2					
	บันไดหนีไฟ ST 1 / 8	√	N		2					
ST 2	บันไดหนีไฟ ST 2 / 1	√	N		2					
	บันไดหนีไฟ ST 2 / 2	√	N		2					
	บันไดหนีไฟ ST 2 / 3	√	N		2					
	บันไดหนีไฟ ST 2 / 4	√	N		2					
	บันไดหนีไฟ ST 2 / 5	√	N		2					
	บันไดหนีไฟ ST 2 / 6	√	N		2					
	บันไดหนีไฟ ST 2 / 7	√	N		2					
	บันไดหนีไฟ ST 2 / 8	√	N		2					
	ผลรวมทั้งหมด / Totals				305	14	0	22	2	0

Note :

Description :	ผู้ตรวจสอบ	รับทราบโดย
ลงชื่อ :	[illegible]	[illegible]
วันที่ :	30/04/67	8-5-67

Lighthing Monthly Checklist

แบบฟอร์มการตรวจสอบระบบแสงสว่างภายในอาคาร

Month / Year ...5../.67. **Building / อาคาร**....THE...Matt 2... **Sheet No**.....1.........

AKRA THE MATT2

ลำดับNo.	สถานที่ติดตั้ง	การตรวจสอบ	สภาพชุดควบคุม		สภาพชุดหลอดไฟ					หมายเหตุ/ Remarks
		เปิด / ปิด	ผลการทดสอบ/Test results		ชุดหลอดดาวน์ไลท์ LED	ชุดหลอดดาวน์ไลท์ ชนิดติดลอย	ชุดหลอดไฟพลังงานแสงอาทิตย์	ชุดหลอดนีออน	สปอร์ไลท์	
			ปกติ / N	ขัดข้อง / F						
F1	Lobby ชั้น 1	✓	N		22	6				
	Lobby ชั้น 2	✓	N		6					
	ตู้โชว์หน้าห้องนิติ ฯ	✓	N		24					
	ห้องนิติ ฯ	✓	N		4					
	ห้องประชุม	✓	N							
	ห้องน้ำส่วนกลางชั้น 1	✓	N		1					
	โถงหน้าลิฟต์ชั้น 1	✓	N		3					
	ชั้น 1 ลานจอดรถ	✓	N					32		
	ห้อง MDB	✓	N					4		
	ห้อง Pump Room	✓	N					2		
	สวนหน้าโครงการ	✓	N			8				
	ป้อม รปภ. / ห้องมูลฝอยรวม	✓	N		3			2	2	
F2	ชั้น 2 ลานจอดรถ	✓	N					21		
	ห้อง Control Room	✓	N					2		
	ห้องโถงหน้าลิฟต์ชั้น 2	✓	N		3					
	ทางเดินส่วนกลางชั้น 2	✓	N		10					
	ห้องขยะ ลานจอดรถ	✓	N							
	ห้องไฟฟ้าชั้น 2	✓	N					1		
F3	หน้าลิฟต์ชั้น 3	✓	N		5					
	ทางเดินส่วนกลางชั้น 3	✓	N		25					
	ห้องขยะ / ห้องประปา	✓	N					2		
	ห้องไฟฟ้าชั้น 3	✓	N					1		
F4	หน้าลิฟต์ชั้น 4	✓	N		5					
	ทางเดินส่วนกลางชั้น 4	✓	N		25					
	ห้องขยะ / ห้องประปา	✓	N					2		
	ห้องไฟฟ้าชั้น 4	✓	N					1		
F5	หน้าลิฟต์ชั้น 5	✓	N		5					
	ทางเดินส่วนกลางชั้น 5	✓	N		25					
	ห้องขยะ / ห้องประปา	✓	N					2		
	ห้องไฟฟ้าชั้น 5	✓	N					1		
F6	หน้าลิฟต์ชั้น 6	✓	N		5					
	ทางเดินส่วนกลางชั้น 6	✓	N		25					
	ห้องขยะ / ห้องประปา	✓	N					2		
	ห้องไฟฟ้าชั้น 6	✓	N					1		
F7	หน้าลิฟต์ชั้น 7	✓	N		5					
	ทางเดินส่วนกลางชั้น 7	✓	N		25					
	ห้องขยะ / ห้องประปา	✓	N					2		
	ห้องไฟฟ้าชั้น 7	✓	N					1		
F8	หน้าลิฟต์ชั้น 8	✓	N		5					
	ทางเดินส่วนกลางชั้น 8	✓	N		25					
	สระว่ายน้ำ	✓	N							
	ห้องฟิตเนส + ห้องน้ำ	✓	N		15					
	ห้องขยะ / ห้องประปา	✓	N					2		
	ห้องไฟฟ้าชั้น 8	✓	N					1		
	ห้อง Booster Pump	✓	N							

ลำดับNo.	สถานที่ติดตั้ง	การตรวจสอบ	สภาพชุดควบคุม		สภาพชุดหลอดไฟ					หมายเหตุ/ Remarks
		เปิด / ปิด	ผลการทดสอบ/Test results		ชุดหลอดดาวน์ไลท์ LED	ชุดหลอดดาวน์ไลท์ ชนิดติดลอย	ชุดหลอดไฟพลังงานแสงอาทิตย์	ชุดหลอดนีออน	สปอร์ไลต์	
			ปกติ / N	ชำรุด / F						
ST 1	บันไดหนีไฟ ST 1 / 1	√	N		2					
	บันไดหนีไฟ ST 1 / 2	√	N		2					
	บันไดหนีไฟ ST 1 / 3	√	N		2					
	บันไดหนีไฟ ST 1 / 4	√	N		2					
	บันไดหนีไฟ ST 1 / 5	√	N		2					
	บันไดหนีไฟ ST 1 / 6	√	N		2					
	บันไดหนีไฟ ST 1 / 7	√	N		2					
	บันไดหนีไฟ ST 1 / 8	√	N		2					
ST 2	บันไดหนีไฟ ST 2 / 1	√	N		2					
	บันไดหนีไฟ ST 2 / 2	√	N		2					
	บันไดหนีไฟ ST 2 / 3	√	N		2					
	บันไดหนีไฟ ST 2 / 4	√	N		2					
	บันไดหนีไฟ ST 2 / 5	√	N		2					
	บันไดหนีไฟ ST 2 / 6	√	N		2					
	บันไดหนีไฟ ST 2 / 7	√	N		2					
	บันไดหนีไฟ ST 2 / 8	√	N		2					
	ผลรวมทั้งหมด / Totals				305	14	0	22	2	0

Note :

Description :	ผู้ตรวจสอบ	รับทราบโดย
ลงชื่อ :	[illegible]	
วันที่ :	31/05/67	

Lighthing Monthly Checklist

แบบฟอร์มการตรวจสอบระบบแสงสว่างภายในอาคาร

Month / Year ...6.ก.67. **Building / อาคาร**...THE Matt2... **Sheet No.**....1........

ลำดับNo.	สถานที่ติดตั้ง	การตรวจสอบ	สภาพชุดควบคุม		สภาพชุดหลอดไฟ					หมายเหตุ/ Remarks
		เปิด / ปิด	ผลการทดสอบ/Test results		ชุดหลอดดาวน์ไลท์ LED	ชุดหลอดดาวน์ไลท์ ชนิดติดลอย	ชุดหลอดไฟพลังงานแสงอาทิตย์	ชุดหลอดนีออน	สปอร์ตไลท์	
			ปกติ / N	ขัดข้อง / F						
F1	Lobby ชั้น 1	✓	N		22	6				
	Lobby ชั้น 2	✓	N		6					
	ตู้โชว์หน้าห้องนิติ ฯ	✓	N		24					
	ห้องนิติ ฯ	✓	N		4					
	ห้องประชุม	✓	N							
	ห้องน้ำส่วนกลางชั้น 1	✓	N		1					
	โถงหน้าลิฟต์ชั้น 1	✓	N		3					
	ชั้น 1 ลานจอดรถ	✓	N					32		
	ห้อง MDB	✓	N					4		
	ห้อง Pump Room	✓	N					2		
	สวนหน้าโครงการ	✓	N			8				
	ป้อม รปภ. / ห้องมูลฝอยรวม	✓	N		3			2	2	
F2	ชั้น 2 ลานจอดรถ	✓	N					21		
	ห้อง Control Room	✓	N					2		
	ห้องโถงหน้าลิฟต์ชั้น 2	✓	N		3					
	ทางเดินส่วนกลางชั้น 2	✓	N		10					
	ห้องขยะ ลานจอดรถ	✓	N							
	ห้องไฟฟ้าชั้น 2	✓	N					1		
F3	หน้าลิฟต์ชั้น 3	✓	N		5					
	ทางเดินส่วนกลางชั้น 3	✓	N		25					
	ห้องขยะ / ห้องประปา	✓	N					2		
	ห้องไฟฟ้าชั้น 3	✓	N					1		
F4	หน้าลิฟต์ชั้น 4	✓	N		5					
	ทางเดินส่วนกลางชั้น 4	✓	N		25					
	ห้องขยะ / ห้องประปา	✓	N					2		
	ห้องไฟฟ้าชั้น 4	✓	N					1		
F5	หน้าลิฟต์ชั้น 5	✓	N		5					
	ทางเดินส่วนกลางชั้น 5	✓	N		25					
	ห้องขยะ / ห้องประปา	✓	N					2		
	ห้องไฟฟ้าชั้น 5	✓	N					1		
F6	หน้าลิฟต์ชั้น 6	✓	N		5					
	ทางเดินส่วนกลางชั้น 6	✓	N		25					
	ห้องขยะ / ห้องประปา	✓	N					2		
	ห้องไฟฟ้าชั้น 6	✓	N					1		
F7	หน้าลิฟต์ชั้น 7	✓	N		5					
	ทางเดินส่วนกลางชั้น 7	✓	N		25					
	ห้องขยะ / ห้องประปา	✓	N					2		
	ห้องไฟฟ้าชั้น 7	✓	N					1		
F8	หน้าลิฟต์ชั้น 8	✓	N		5					
	ทางเดินส่วนกลางชั้น 8	✓	N		25					
	สระว่ายน้ำ	✓	N							
	ห้องฟิตเนส + ห้องน้ำ	✓	N		15					
	ห้องขยะ / ห้องประปา	✓	N					2		
	ห้องไฟฟ้าชั้น 8	✓	N					1		
	ห้อง Booster Pump	✓	N							

ลำดับNo.	สถานที่ติดตั้ง	การตรวจสอบ	สภาพชุดควบคุม		สภาพชุดหลอดไฟ					หมายเหตุ/ Remarks
		เปิด / ปิด	ผลการทดสอบ/Test results		ชุดหลอดดาวน์ไลท์ LED	ชุดหลอดดาวน์ไลท์ ชนิดติดลอย	ชุดหลอดไฟพลังงานแสงอาทิตย์	ชุดหลอดนีออน	สปอร์ไลต์	
			ปกติ / N	ขัดข้อง / F						
ST 1	บันไดหนีไฟ ST 1 / 1	✓	N		2					
	บันไดหนีไฟ ST 1 / 2	✓	N		2					
	บันไดหนีไฟ ST 1 / 3	✓	N		2					
	บันไดหนีไฟ ST 1 / 4	✓	N		2					
	บันไดหนีไฟ ST 1 / 5	✓	N		2					
	บันไดหนีไฟ ST 1 / 6	✓	N		2					
	บันไดหนีไฟ ST 1 / 7	✓	N		2					
	บันไดหนีไฟ ST 1 / 8	✓	N		2					
ST 2	บันไดหนีไฟ ST 2 / 1	✓	N		2					
	บันไดหนีไฟ ST 2 / 2	✓	N		2					
	บันไดหนีไฟ ST 2 / 3	✓	N		2					
	บันไดหนีไฟ ST 2 / 4	✓	N		2					
	บันไดหนีไฟ ST 2 / 5	✓	N		2					
	บันไดหนีไฟ ST 2 / 6	✓	N		2					
	บันไดหนีไฟ ST 2 / 7	✓	N		2					
	บันไดหนีไฟ ST 2 / 8	✓	N		2					
	ผลรวมทั้งหมด / Totals				305	14	0	22	2	0

Note :

Description :	ผู้ตรวจสอบ	รับทราบโดย
ลงชื่อ :	[illegible]	
วันที่ :	30/06/67	

ภาคผนวก 2

2.14 บันทึกการตรวจสอบระบบควบคุมการเข้า-ออกในโครงการ ประจำเดือน มกราคม - มิถุนายน 2567

Access Control System Check List

แบบฟอร์มตรวจสอบระบบควบคุมการเข้า-ออกภายในอาคาร

AKRA · THE MATT2 SATHORN-THAPHRA

Building : the Matt2	**Location :** [illegible]	**Date :** [illegible]
Equipment name :	**Manufacture :**	**Model/Type :**
Capacity/Rating :	**Other :**	**Serial no. :**

Visual inspection

ลำดับ/No.	รายละเอียด/Detail	สถานะการใช้งาน Status ปกติ/N	สถานะการใช้งาน Status ไม่ปกติ/A	หมายเหตุ / Remarks	ข้อเสนอแนะ / Suggestion
1	ชุดควบคุมและบันทึกข้อมูลของระบบ	N			
2	หัวอ่านข้อมูล (ตามจุดของประตูทางเข้า-ออก)	N			
	โถงลิฟต์ ชั้น 1	N			
	โถงลิฟต์ ชั้น 2	N			
	ทางเข้าลานจอดรถชั้น 2	N			
	โถงลิฟต์ ชั้น 3	N			
	โถงลิฟต์ ชั้น 4	N			
	โถงลิฟต์ ชั้น 5	N			
	โถงลิฟต์ ชั้น 6	N			
	โถงลิฟต์ ชั้น 7	N			
	โถงลิฟต์ ชั้น 8	N			
	ประตูห้องฟิตเนส	N			
3	ชุดระบบกลอนไฟฟ้า (ตามจุดของประตูทางเข้า-ออก)	N			
	โถงลิฟต์ ชั้น 1	N			
	โถงลิฟต์ ชั้น 2	N			
	ทางเข้าลานจอดรถชั้น 2	N			
	โถงลิฟต์ ชั้น 3	N			
	โถงลิฟต์ ชั้น 4	N			
	โถงลิฟต์ ชั้น 5	N			
	โถงลิฟต์ ชั้น 6	N			
	โถงลิฟต์ ชั้น 7	N			
	โถงลิฟต์ ชั้น 8	N			
	ประตูห้องฟิตเนส	N			
4	แบตเตอรี่สำรองไฟของชุดระบบกลอนไฟฟ้า	N			
5	ตรวจเช็คตู้ควบคุมประจำตำแหน่งชั้น	N			
6	การจัดสายภายนอกของระบบทั้งหมดก่อนเข้าชุดควบคุม	N			
7	เสียงการปิดของแม่เหล็กหน้าชั้นแต่ละชั้น	N			

Note :

Description	Inspected by	Accepted by
Name	[illegible]	[signature]
Date	20/01/67	

Access Control System Check List

แบบฟอร์มตรวจสอบระบบควบคุมการเข้า-ออกภายในอาคาร

AKRA | THE MATT2

Building : the Matt2	Location : ตลาดพลู	Date : ก.พ. 67
Equipment name :	Manufacture :	Model/Type :
Capacity/Rating :	Other :	Serial no. :

Visual inspection

ลำดับ/No.	รายละเอียด/Detail	สถานะการใช้งาน/ Status		หมายเหตุ / Remarks	ข้อเสนอแนะ / Suggestion
		ปกติ/N	ไม่ปกติ/A		
1	ชุดควบคุมและบันทึกข้อมูลของระบบ	N			
2	หัวอ่านข้อมูล (ตามจุดของประตูทางเข้า-ออก)	N			
	โถงลิฟต์ ชั้น 1	N			
	โถงลิฟต์ ชั้น 2	N			
	ทางเข้าลานจอดรถชั้น 2	N			
	โถงลิฟต์ ชั้น 3	N			
	โถงลิฟต์ ชั้น 4	N			
	โถงลิฟต์ ชั้น 5	N			
	โถงลิฟต์ ชั้น 6	N			
	โถงลิฟต์ ชั้น 7	N			
	โถงลิฟต์ ชั้น 8	N			
	ประตูห้องฟิตเนส	N			
3	ชุดระบบกลอนไฟฟ้า (ตามจุดของประตูทางเข้า-ออก)	N			
	โถงลิฟต์ ชั้น 1	N			
	โถงลิฟต์ ชั้น 2	N			
	ทางเข้าลานจอดรถชั้น 2	N			
	โถงลิฟต์ ชั้น 3	N			
	โถงลิฟต์ ชั้น 4	N			
	โถงลิฟต์ ชั้น 5	N			
	โถงลิฟต์ ชั้น 6	N			
	โถงลิฟต์ ชั้น 7	N			
	โถงลิฟต์ ชั้น 8	N			
	ประตูห้องฟิตเนส	N			
4	แบตเตอรี่สำรองไฟของชุดระบบกลอนไฟฟ้า	N			
5	ตรวจเช็คตู้ควบคุมประจำตำแหน่งชั้น	N			
6	การจัดสายภายนอกของระบบทั้งหมดก่อนเข้าชุดควบคุม	N			
7	เสียงการปิดของแม่เหล็กหน้าชั้นแต่ละชั้น	N			

Note :

Description	Inspected by	Accepted by
Name	ชัยพร เลิศสกุล	(signature)
Date	21/02/67	4-3-67

Access Control System Check List

แบบฟอร์มตรวจสอบระบบควบคุมการเข้า-ออกภายในอาคาร

Building : the Matt2	**Location :** [illegible]		**Date :** [illegible]	
Equipment name :	**Manufacture :**		**Model/Type :**	
Capacity/Rating :	**Other :**		**Serial no. :**	

Visual inspection

ลำดับ/No.	รายละเอียด/Detail	สถานะการใช้งาน/Status		หมายเหตุ / Remarks	ข้อเสนอแนะ / Suggestion
		ปกติ/N	ไม่ปกติ/A		
1	ชุดควบคุมและบันทึกข้อมูลของระบบ	N			
2	หัวอ่านข้อมูล (ตามจุดของประตูทางเข้า-ออก)	N			
	โถงลิฟต์ ชั้น 1	N			
	โถงลิฟต์ ชั้น 2	N			
	ทางเข้าลานจอดรถชั้น 2	N			
	โถงลิฟต์ ชั้น 3	N			
	โถงลิฟต์ ชั้น 4	N			
	โถงลิฟต์ ชั้น 5	N			
	โถงลิฟต์ ชั้น 6	N			
	โถงลิฟต์ ชั้น 7	N			
	โถงลิฟต์ ชั้น 8	N			
	ประตูห้องฟิตเนส	N			
3	ชุดระบบกลอนไฟฟ้า (ตามจุดของประตูทางเข้า-ออก)	N			
	โถงลิฟต์ ชั้น 1	N			
	โถงลิฟต์ ชั้น 2	N			
	ทางเข้าลานจอดรถชั้น 2	N			
	โถงลิฟต์ ชั้น 3	N			
	โถงลิฟต์ ชั้น 4	N			
	โถงลิฟต์ ชั้น 5	N			
	โถงลิฟต์ ชั้น 6	N			
	โถงลิฟต์ ชั้น 7	N			
	โถงลิฟต์ ชั้น 8	N			
	ประตูห้องฟิตเนส	N			
4	แบตเตอรี่สำรองไฟของชุดระบบกลอนไฟฟ้า	N			
5	ตรวจเช็คตู้ควบคุมประจำตำแหน่งชั้น	N			
6	การจัดสายภายนอกของระบบทั้งหมดก่อนเข้าชุดควบคุม	N			
7	เสียงการปิดของแม่เหล็กหน้าชั้นแต่ละชั้น	N			

Note :

Description	Inspected by	Accepted by
Name	[illegible signature]	[signature]
Date	26/03/62	9-4-67

Access Control System Check List

แบบฟอร์มตรวจสอบระบบควบคุมการเข้า-ออกภายในอาคาร

AKRA | THE MATT 2

Building : The Matt 2	Location : ตลาดพลู	Date : เม.ย. 67
Equipment name :	**Manufacture :**	**Model/Type :**
Capacity/Rating :	**Other :**	**Serial no. :**

Visual inspection

ลำดับ/No.	รายละเอียด/Detail	สถานะการใช้งาน/ Status		หมายเหตุ / Remarks	ข้อเสนอแนะ / Suggestion
		ปกติ/N	ไม่ปกติ/A		
1	ชุดควบคุมและบันทึกข้อมูลของระบบ	N			
2	หัวอ่านข้อมูล (ตามจุดของประตูทางเข้า-ออก)	N			
	โถงลิฟต์ ชั้น 1	N			
	โถงลิฟต์ ชั้น 2	N			
	ทางเข้าลานจอดรถชั้น 2	N			
	โถงลิฟต์ ชั้น 3	N			
	โถงลิฟต์ ชั้น 4	N			
	โถงลิฟต์ ชั้น 5	N			
	โถงลิฟต์ ชั้น 6	N			
	โถงลิฟต์ ชั้น 7	N			
	โถงลิฟต์ ชั้น 8	N			
	ประตูห้องฟิตเนส	N			
3	ชุดระบบกลอนไฟฟ้า (ตามจุดของประตูทางเข้า-ออก)	N			
	โถงลิฟต์ ชั้น 1	N			
	โถงลิฟต์ ชั้น 2	N			
	ทางเข้าลานจอดรถชั้น 2	N			
	โถงลิฟต์ ชั้น 3	N			
	โถงลิฟต์ ชั้น 4	N			
	โถงลิฟต์ ชั้น 5	N			
	โถงลิฟต์ ชั้น 6	N			
	โถงลิฟต์ ชั้น 7	N			
	โถงลิฟต์ ชั้น 8	N			
	ประตูห้องฟิตเนส	N			
4	แบตเตอรี่สำรองไฟของชุดระบบกลอนไฟฟ้า	N			
5	ตรวจเช็คตู้ควบคุมประจำตำแหน่งชั้น	N			
6	การจัดสายภายนอกของระบบทั้งหมดก่อนเข้าชุดควบคุม	N			
7	เสียงการปิดของแม่เหล็กหน้าชั้นแต่ละชั้น	N			

Note :

Description	Inspected by	Accepted by
Name	[illegible]	[signature]
Date	30/04/67	8-5-67

Access Control System Check List

แบบฟอร์มตรวจสอบระบบควบคุมการเข้า-ออกภายในอาคาร

Building : THE Matt2	Location : [illegible]		Date : มี.ค.67
Equipment name :	Manufacture :	Model/Type :	
Capacity/Rating :	Other :	Serial no. :	

Visual inspection

ลำดับ/No.	รายละเอียด/Detail	สถานะการใช้งาน/ Status		หมายเหตุ / Remarks	ข้อเสนอแนะ / Suggestion
		ปกติ/N	ไม่ปกติ/A		
1	ชุดควบคุมและบันทึกข้อมูลของระบบ	N			
2	หัวอ่านข้อมูล (ตามจุดของประตูทางเข้า-ออก)	N			
	โถงลิฟต์ ชั้น 1	N			
	โถงลิฟต์ ชั้น 2	N			
	ทางเข้าลานจอดรถชั้น 2	N			
	โถงลิฟต์ ชั้น 3	N			
	โถงลิฟต์ ชั้น 4	N			
	โถงลิฟต์ ชั้น 5	N			
	โถงลิฟต์ ชั้น 6	N			
	โถงลิฟต์ ชั้น 7	N			
	โถงลิฟต์ ชั้น 8	N			
	ประตูห้องฟิตเนส	N			
3	ชุดระบบกลอนไฟฟ้า (ตามจุดของประตูทางเข้า-ออก)	N			
	โถงลิฟต์ ชั้น 1	N			
	โถงลิฟต์ ชั้น 2	N			
	ทางเข้าลานจอดรถชั้น 2	N			
	โถงลิฟต์ ชั้น 3	N			
	โถงลิฟต์ ชั้น 4	N			
	โถงลิฟต์ ชั้น 5	N			
	โถงลิฟต์ ชั้น 6	N			
	โถงลิฟต์ ชั้น 7	N			
	โถงลิฟต์ ชั้น 8	N			
	ประตูห้องฟิตเนส	N			
4	แบตเตอรี่สำรองไฟของชุดระบบกลอนไฟฟ้า	N			
5	ตรวจเช็คตู้ควบคุมประจำตำแหน่งชั้น	N			
6	การจัดสายภายนอกของระบบทั้งหมดก่อนเข้าชุดควบคุม	N			
7	เสียงการปิดของแม่เหล็กหน้าชั้นแต่ละชั้น	N			

Note :

Description	Inspected by	Accepted by
Name	[illegible]	
Date	21/03/67	

Access Control System Check List

แบบฟอร์มตรวจสอบระบบควบคุมการเข้า-ออกภายในอาคาร

AKRA | MATT 2

Building : THE Matt 2	**Location :** [illegible]	**Date :** [illegible] 67
Equipment name :	**Manufacture :**	**Model/Type :**
Capacity/Rating :	**Other :**	**Serial no. :**

Visual inspection

ลำดับ/No.	รายละเอียด/Detail	สถานะการใช้งาน/ Status		หมายเหตุ / Remarks	ข้อเสนอแนะ / Suggestion
		ปกติ/N	ไม่ปกติ/A		
1	ชุดควบคุมและบันทึกข้อมูลของระบบ	N			
2	หัวอ่านข้อมูล (ตามจุดของประตูทางเข้า-ออก)	N			
	โถงลิฟต์ ชั้น 1	N			
	โถงลิฟต์ ชั้น 2	N			
	ทางเข้าลานจอดรถชั้น 2	N			
	โถงลิฟต์ ชั้น 3	N			
	โถงลิฟต์ ชั้น 4	N			
	โถงลิฟต์ ชั้น 5	N			
	โถงลิฟต์ ชั้น 6	N			
	โถงลิฟต์ ชั้น 7	N			
	โถงลิฟต์ ชั้น 8	N			
	ประตูห้องฟิตเนส	N			
3	ชุดระบบกลอนไฟฟ้า (ตามจุดของประตูทางเข้า-ออก)	N			
	โถงลิฟต์ ชั้น 1	N			
	โถงลิฟต์ ชั้น 2	N			
	ทางเข้าลานจอดรถชั้น 2	N			
	โถงลิฟต์ ชั้น 3	N			
	โถงลิฟต์ ชั้น 4	N			
	โถงลิฟต์ ชั้น 5	N			
	โถงลิฟต์ ชั้น 6	N			
	โถงลิฟต์ ชั้น 7	N			
	โถงลิฟต์ ชั้น 8	N			
	ประตูห้องฟิตเนส	N			
4	แบตเตอรี่สำรองไฟของชุดระบบกลอนไฟฟ้า	N			
5	ตรวจเช็คตู้ควบคุมประจำตำแหน่งชั้น	N			
6	การจัดสายภายนอกของระบบทั้งหมดก่อนเข้าชุดควบคุม	N			
7	เสียงการปิดของแม่เหล็กหน้าชั้นแต่ละชั้น	N			

Note :

Description	Inspected by	Accepted by
Name	[illegible signature]	
Date	30/06/67	

ภาคผนวก 3

รูปที่ 2.1 พื้นที่สีเขียวภายในโครงการ (ไม้ยืนต้น ไม้พุ่ม, พืชคลุมดิน)

รูปที่ 2.2 รั้วแนวเขตรอบพื้นที่โครงการ

รูปที่ 2.3 เจ้าหน้าที่ดูแลพื้นที่สีเขียวภายในโครงการ

รูปที่ 2.4 ระบบจราจรภายในโครงการ

รูปที่ 2.5 เจ้าหน้าที่รักษาความปลอดภัยภายในและภายนอกโครงการ

รูปที่ 2.6 พนักงานทำความสะอาดบริเวณถนนและที่จอดรถ

รูปที่ 2.7 พื้นที่จอดรถโครงการ

รูปที่ 2.8 ระบบน้ำเสียในโครงการ

รูปที่ 2.9 ระบบน้ำใช้ในโครงการ

รูปที่ 2.10 ระบบระบายน้ำในโครงการ

รูปที่ 2.11 การจัดการมูลฝอยภายในโครงการ

รูปที่ 2.12 ระบบไฟฟ้าในโครงการ

รูปที่ 2.13 การอนุรักษ์พลังงานภายในโครงการ

รูปที่ 2.14 ระบบป้องกันอัคคีภัย

รูปที่ 2.15 ระบบกล้องวงจรปิดภายในของโครงการ

รูปที่ 2.16 ระบบสระว่ายน้ำในโครงการ

รูปที่ 2.17 พนักงานดูแลทำความสะอาดภายในโครงการ

รูปที่ 2.1 พื้นที่สีเขียวภายในโครงการ (ไม้ยืนต้น ไม้พุ่ม, พืชคลุมดิน)

รูปที่ 2.2 รั้วแนวเขตรอบพื้นที่โครงการ

รูปที่ 2.3 เจ้าหน้าที่ดูแลพื้นที่สีเขียวภายในโครงการ

ป้ายที่จอดรถจักรยานยนต์

ยางชะลอความเร็ว

กระจกนูนโค้ง

ป้ายจำกัดความเร็ว

รูปที่ 2.4 ระบบจราจรภายในโครงการ

รูปที่ 2.5 เจ้าหน้าที่รักษาความปลอดภัยภายในและภายนอกโครงการ

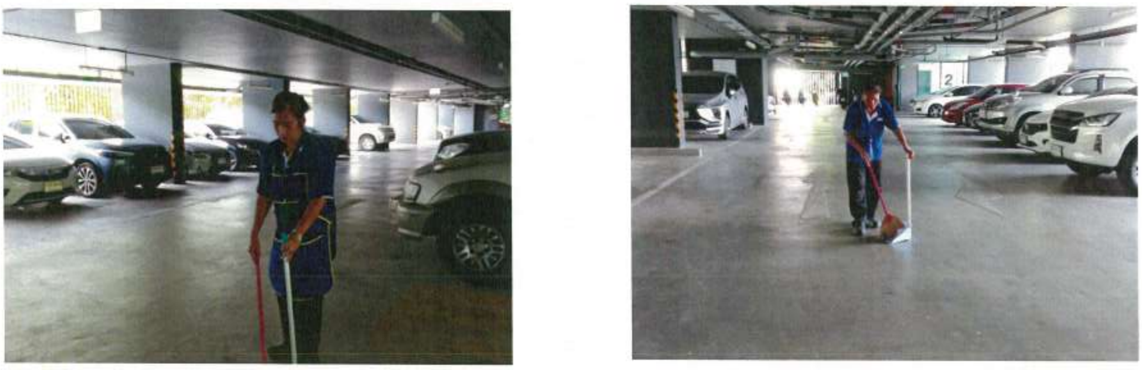

รูปที่ 2.6 พนักงานทำความสะอาดบริเวณถนนและที่จอดรถ

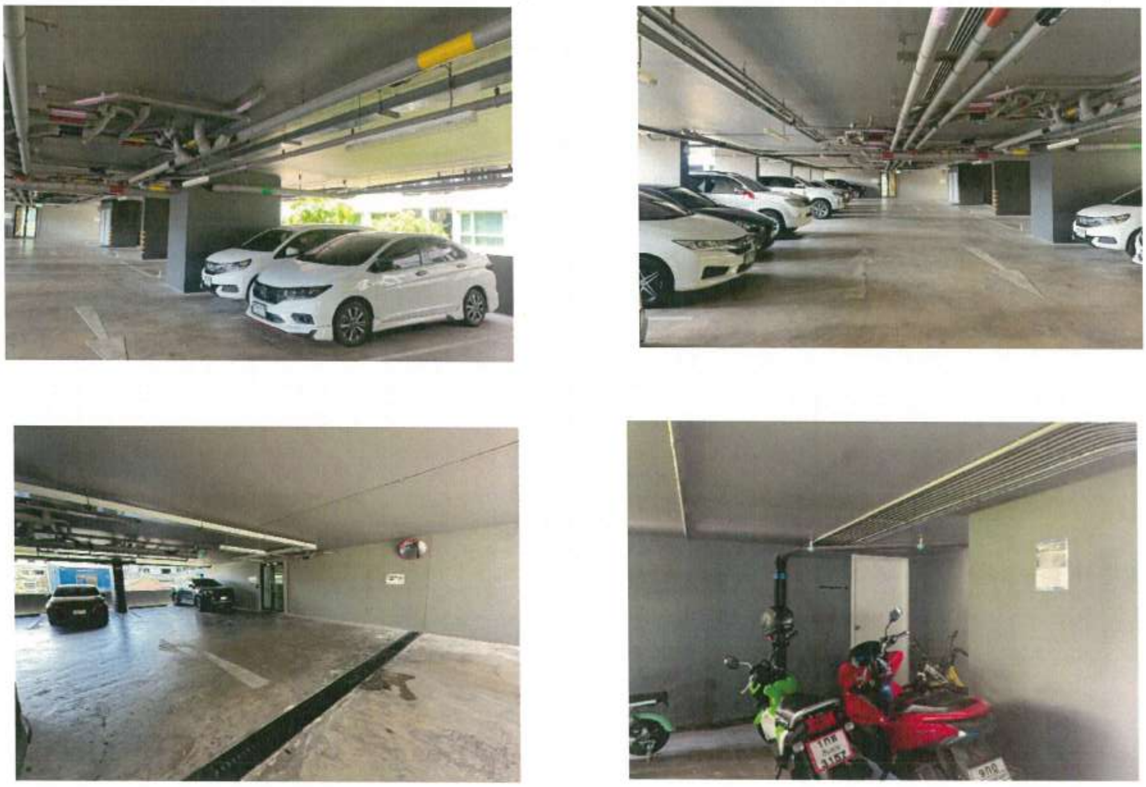

รูปที่ 2.7 พื้นที่จอดรถโครงการ

เจ้าหน้าที่เก็บตัวอย่างน้ำเสียไปวิเคราะห์

ระบบ Aerosol

เจ้าหน้าที่ดูแลบำรุงรักษาระบบบำบัดน้ำเสีย

รูปที่ 2. 8 ระบบบำบัดน้ำเสียในโครงการ

ถังเก็บน้ำชั้นใต้ดิน

ระบบสูบน้ำใช้ในโครงการ

ถังเก็บน้ำชั้นดาดฟ้า

ระบบสูบน้ำใช้

รูปที่ 2.9 ระบบน้ำใช้ในโครงการ

เจ้าหน้าที่ตรวจเช็คระบบน้ำใช้

เลือกใช้สุขภัณฑ์ที่มีประสิทธิภาพประหยัดน้ำ

ป้ายรณรงค์การประหยัดน้ำ

รูปที่ 2.9 ระบบน้ำใช้ในโครงการ (ต่อ)

บ่อหน่วงน้ำก่อนระบายออก

รางระบายน้ำภายในโครงการ

รูปที่2.10 ระบบระบายน้ำในโครงการ

ห้องพักมูลฝอยประจำชั้น

ถังรองรับมูลฝอยประจำชั้น

รูปที่ 2.11 การจัดการมูลฝอยภายในโครงการ

ป้ายประชาสัมพันธ์การทิ้งขยะ

รวบรวมมูลฝอยประจำชั้น

พนักงานขนย้ายมูลฝอยไปห้องพักมูลฝอยรวม

มัดปากถุงดำให้แน่นสนิท

ห้องพักมูลฝอยรวมมีประตูปิดมิดชิด

การเก็บขนมูลฝอยของสำนักงานเขต

รูปที่ 2.11 การจัดการมูลฝอยภายในโครงการ (ต่อ)

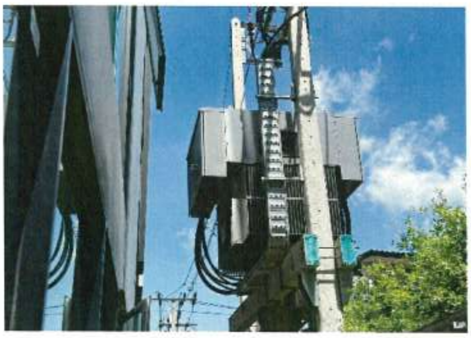

หม้อแปลงไฟฟ้าโครงการ

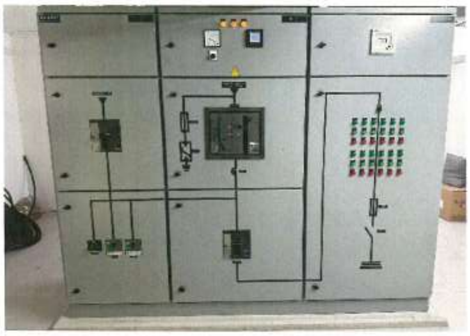

ตู้ MOB

ไฟส่องสว่างภายในพื้นที่โครงการ

เจ้าหน้าที่ตรวจสอบบำรุงรักษาระบบไฟฟ้า

รูปที่ 2.12 ระบบไฟฟ้าในโครงการ

เครื่องใช้ไฟฟ้าประหยัดไฟเบอร์ 5

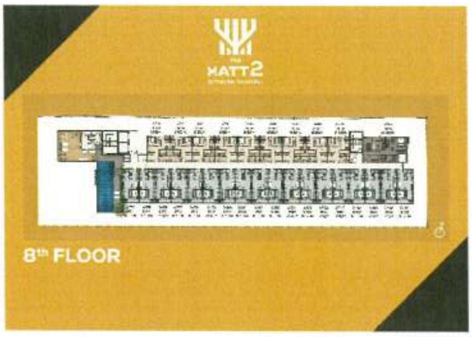

การออกแบบอาคาร โครงการ

แสงสว่างจากธรรมชาติ

หน้าต่างเปิดระบายอากาศ/อากาศถ่ายเท

รูปที่ 2.13 การอนุรักษ์พลังงานภายในโครงการ

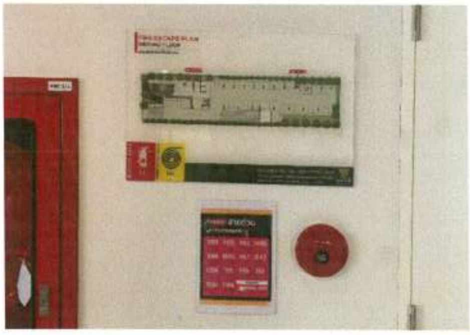

แผนผังบอกเส้นทางหนีไฟและอุปกรณ์ดับเพลิง

ป้ายห้ามใช้ลิฟต์จะเกิดเพลิงไหม้

ป้ายบอกเลขชั้น

ตู้ FHCและป้ายแสดงวิธีการใช้อุปกรณ์

รูปที่ 2.14 ระบบป้องกันอัคคีภัย

อุปกรณ์แจ้งเหตุแบบใช้มือ

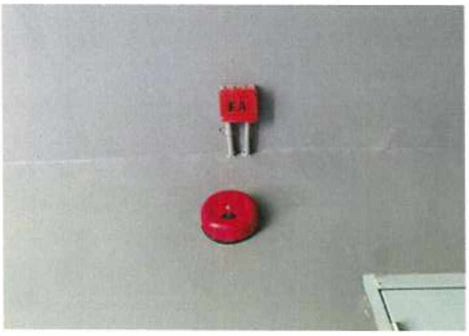

กริ่งส่งเสียงสัญญาน

อุปกรณ์ตรวจจับควันไฟ

ป้ายบอกทางหนีไฟ

บันไดหนีไฟ

จุดรวมพล

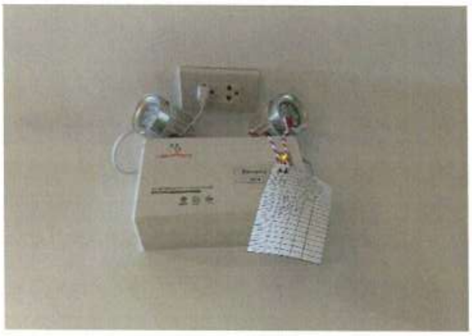

ไฟส่องสว่างฉุกเฉิน

ประตูฉุกเฉิน

รูปที่ 2.14 ระบบป้องกันอัคคีภัย (ต่อ)

รูปที่ 2.15 ระบบกล้องวงจรปิดภายในของโครงการ

สระว่ายน้ำในโครงการ

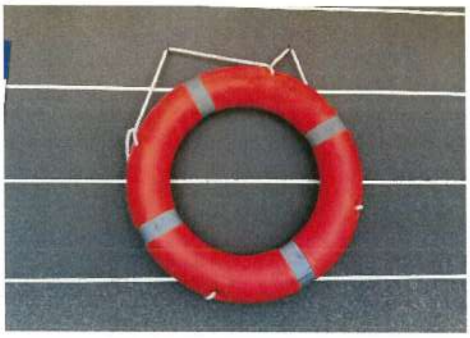

ห่วงชูชีพ

ป้ายข้อปฏิบัติในการใช้สระว่ายน้ำ

ป้ายวิธีปฐมพยาบาลเบื้องต้น

ทางเดินข้างสระว่ายน้ำ

ไฟส่องสว่างบริเวณสระว่ายน้ำ

รูปที่ 2.16 ระบบสระว่ายน้ำในโครงการ

บริเวณจุดล้างตัว

ห้องน้ำบริเวณสระว่ายน้ำ

เจ้าหน้าที่เก็บตัวอย่างน้ำสระไปวิเคราะห์

รูปที่ 2.16 ระบบสระว่ายน้ำในโครงการ (ต่อ)

รูปที่ 2.17 พนักงานดูแลทำความสะอาดภายในโครงการ